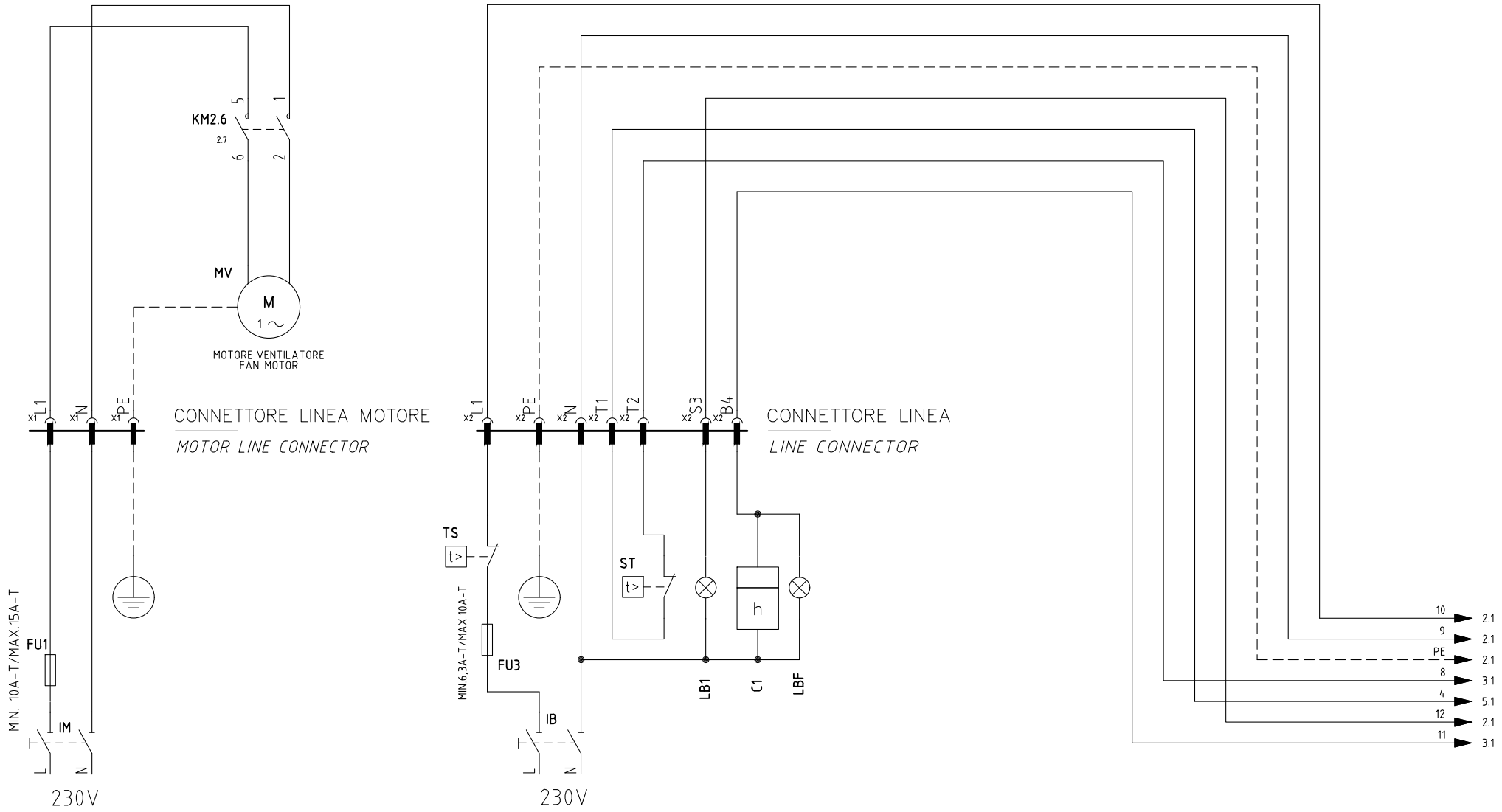


| REV. | MODIFICA | DATA | FIRME |
|---|---|---|---|
| 02 | AGGIUNTO/ADDED "RWF55.xx" & "KM3" | 30/06/15 | U. PINTON |
| 01 | AGGIUNTO/ADDED "RWF50.2x" & "600V" | 17/10/12 | U. PINTON |

UNIGAS

Impianto: TIPI/TYPES NG(X) 280/350/400/550 LG280/350/400/550 MODELLO/MODEL x-.MD.x.xx.Y.x.xx

Descrizione: VERSIONE CON LMV20 + RWF.. / 600V /KM3 WITH LMV20 + RWF.. / 600V / KM3 VERSION

Ordine

Commessa

Esecutore: U. PINTON

Data Controllato: 30/06/2015

Controllato: G. SCATTOLIN

Data: 15/10/2008

Revisione: 02

Dis. N. 04 – 0753

PREC.: /

FOGLIO: 1

SEGUE: 2

TOTALE: 10

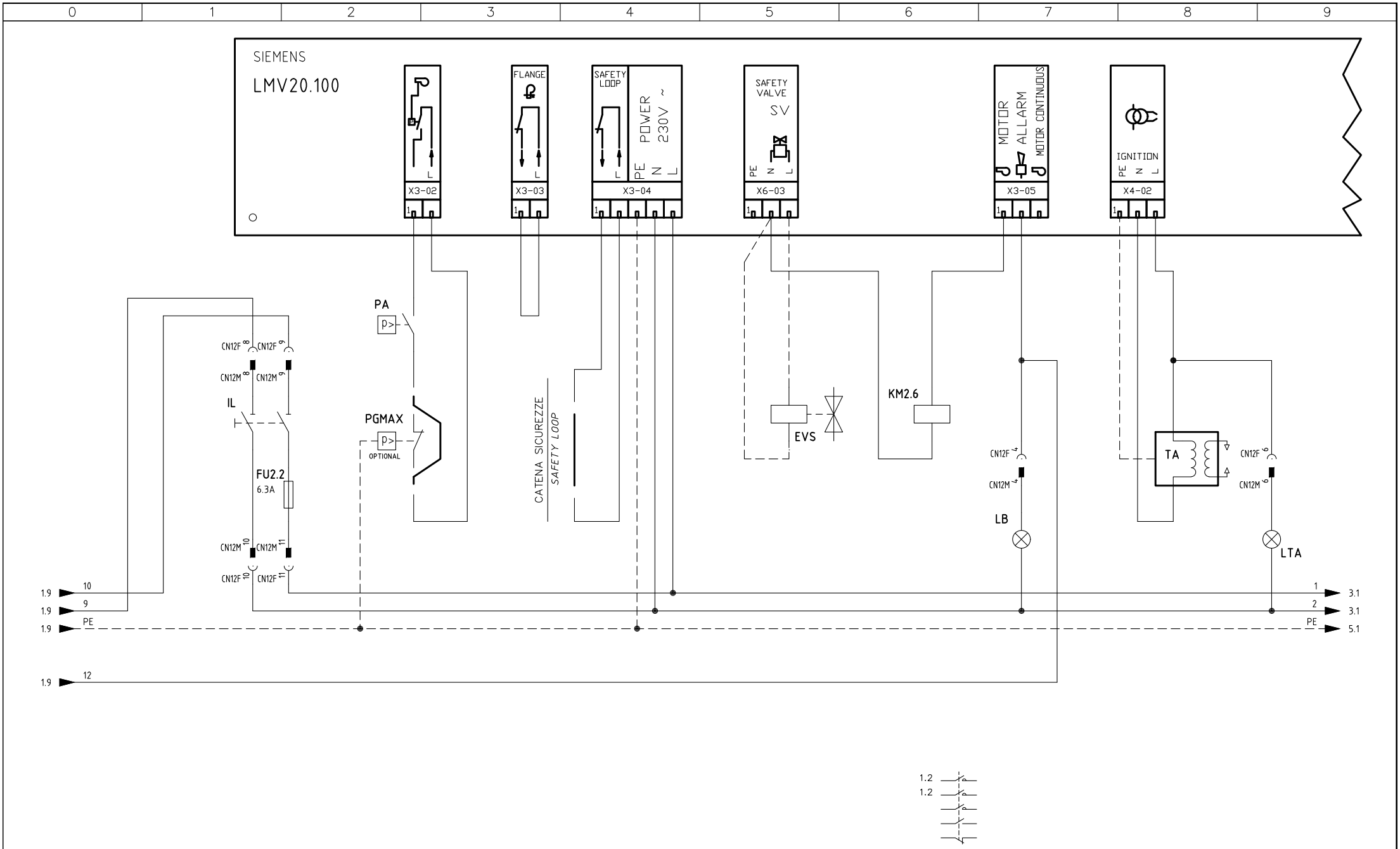


| | | | |
|---|---|---|---|
| Data | 15/10/2008 | PREC. | FOGLIO |
| Revisione | 02 | 1 | 2 |
| Dis. N. | 04 – 0753 | SEGUE | TOTALE |
| | | 3 | 10 |

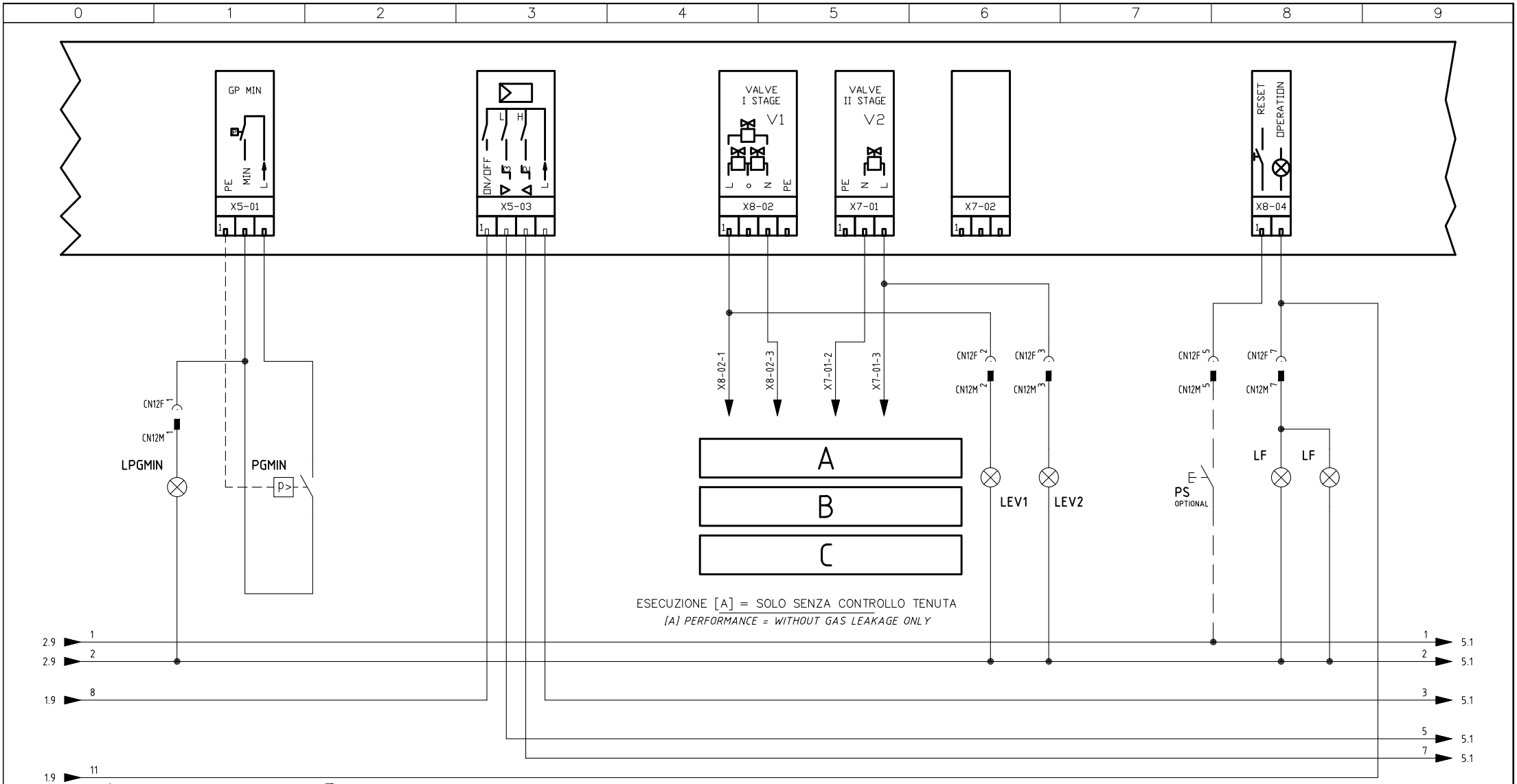


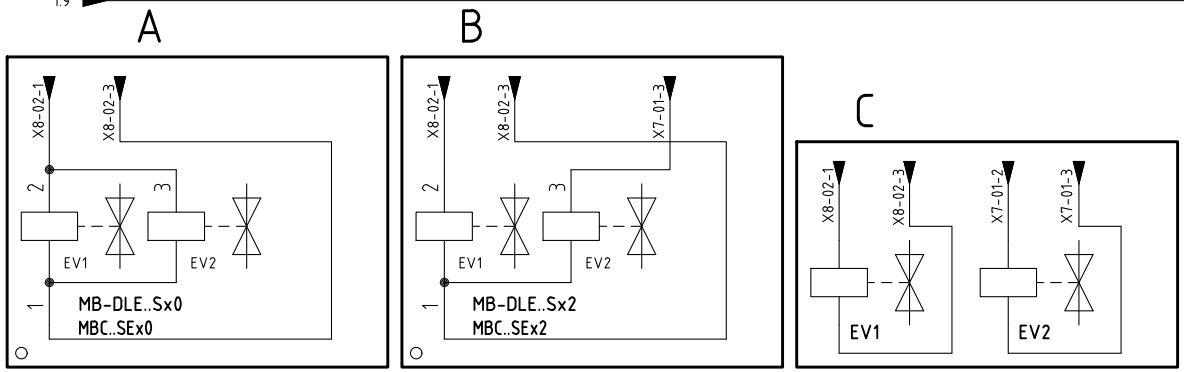


| | | | |
|---|---|---|---|
| Data | 15/10/2008 | PREC. | FOGLIO |
| Revisione | 02 | 2 | 3 |
| Dis. N. | 04 – 0753 | SEGUE | TOTALE |
| | | 4 | 10 |

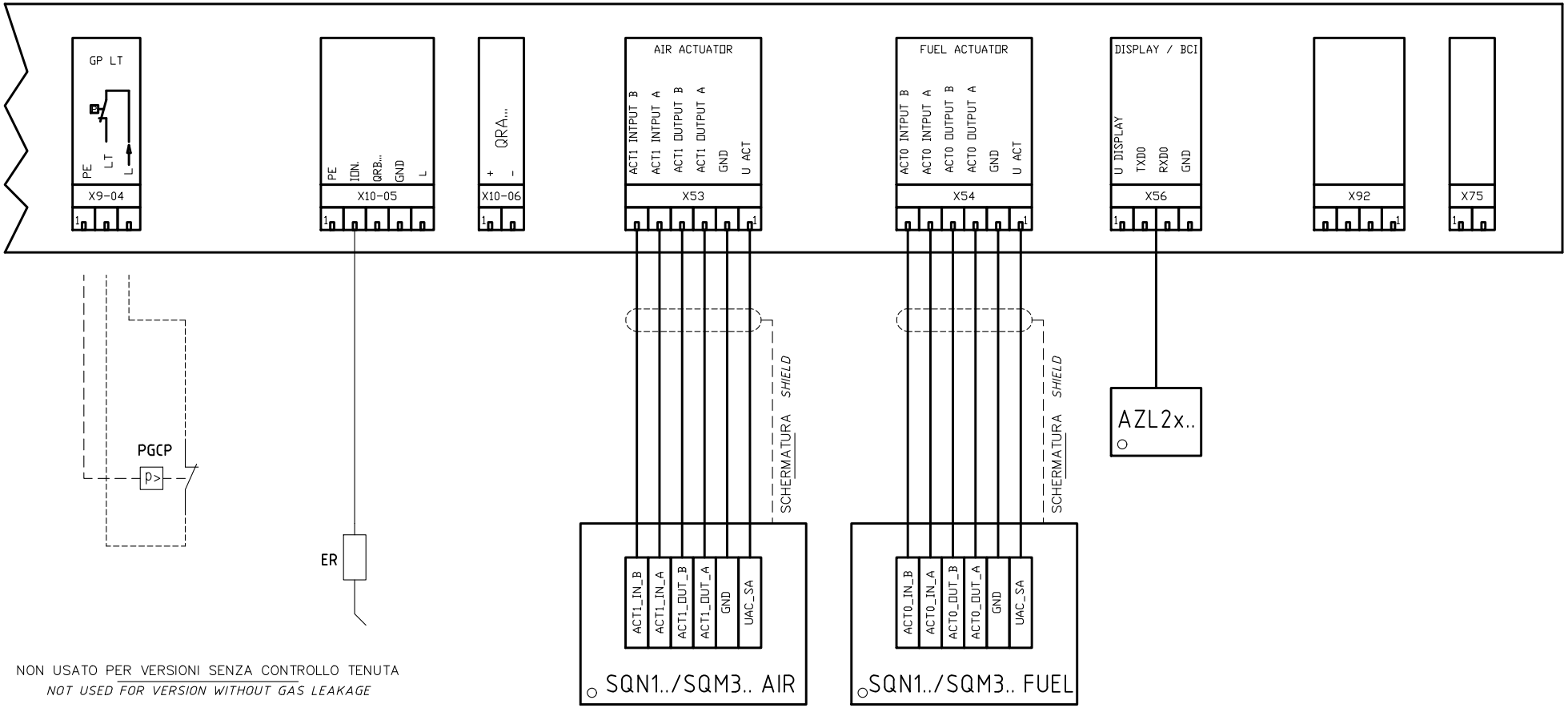


NON USATO PER VERSIONI SENZA CONTROLLO TENUTA

*NOT USED FOR VERSION WITHOUT GAS LEAKAGE*

| | | | |
|---|---|---|---|
| Data 15/10/2008 | | PREC. | FOGLIO |
| Revisione 02 | | 3 | 4 |
| Dis. N. 04 – 0753 | | SEGUE | TOTALE |
| | | 5 | 10 |

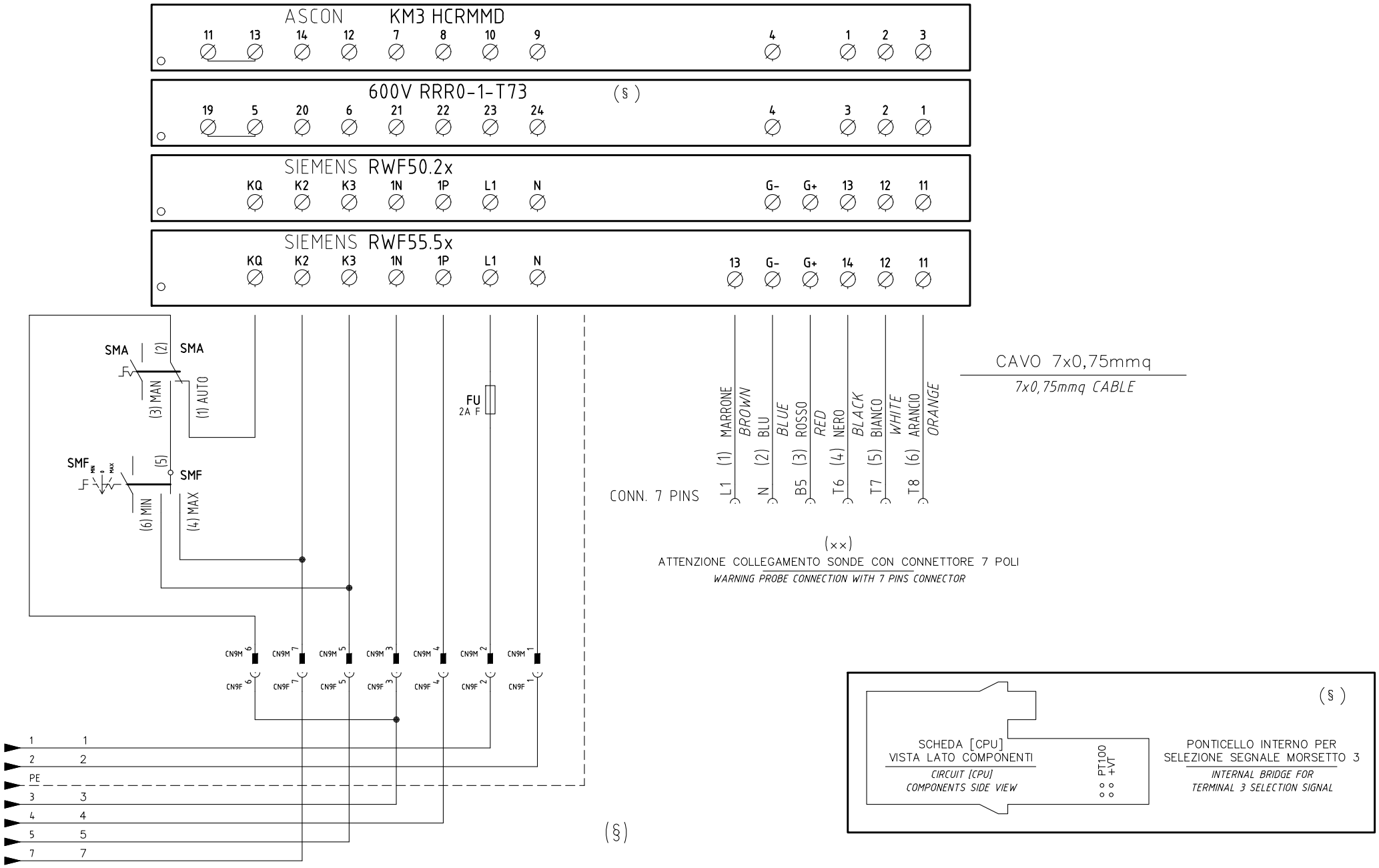


| | | | |
|---|---|---|---|
| Data | 15/10/2008 | PREC. | FOGLIO |
| Revisione | 02 | 4 | 5 |
| Dis. N. | 04 – 0753 | SEGUE | TOTALE |
| | | 6 | 10 |

(xx)
ATTENZIONE COLLEGAMENTO SONDE CON CONNETTORE 7 POLI
*WARNING PROBE CONNECTION WITH 7 PINS CONNECTOR*

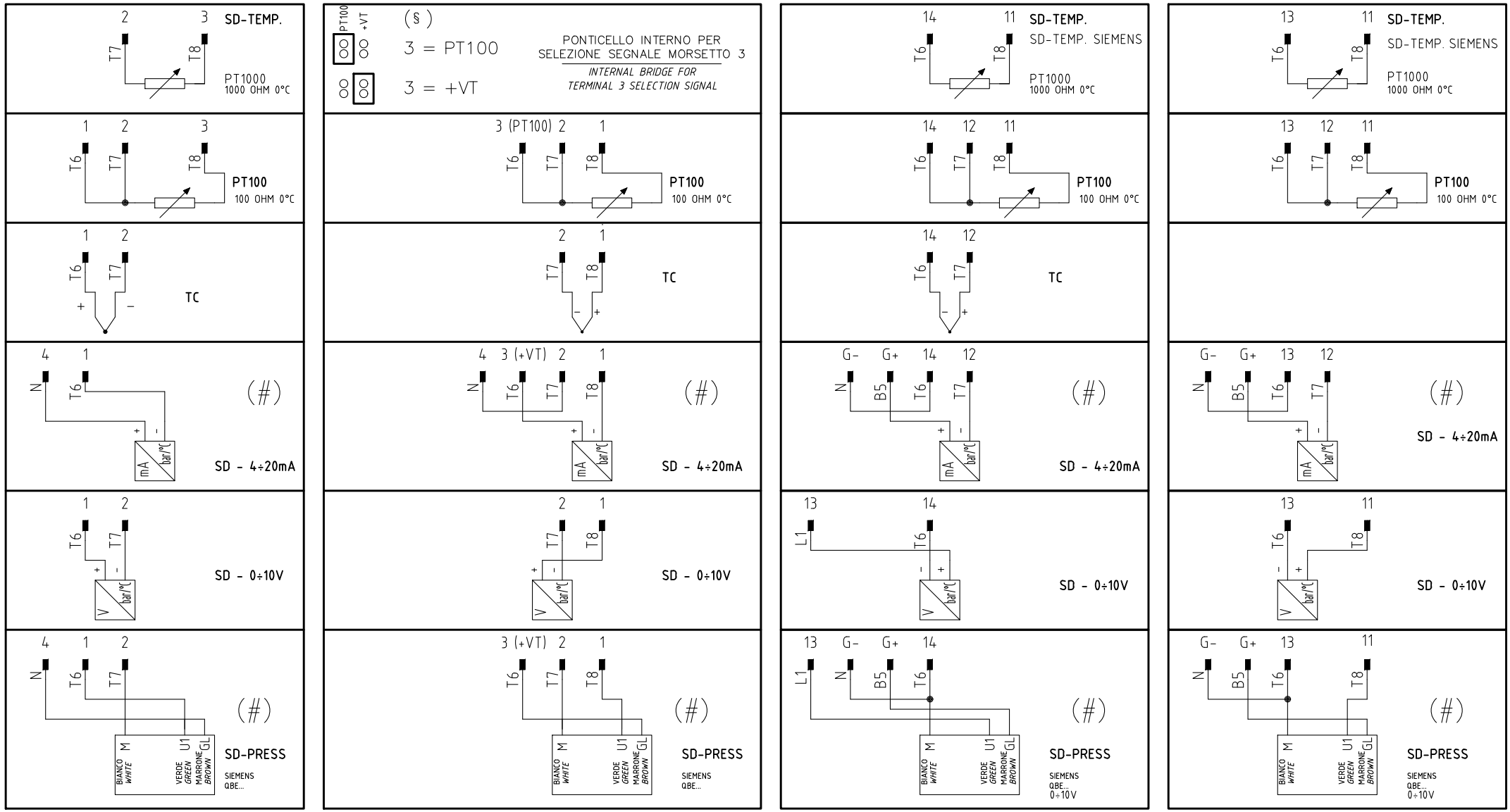


(#)
COLLEGAMENTO SOLO PER TRASDUTTORI PASSIVI
*TRASDUCER PASSIVE CONNECTION ONLY*

| | | | |
|---|---|---|---|
| Data 15/10/2008 | | PREC. | FOGLIO |
| Revisione 02 | | 5 | 6 |
| Dis. N. 04 – 0753 | | SEGUE | TOTALE |
| | | 7 | 10 |

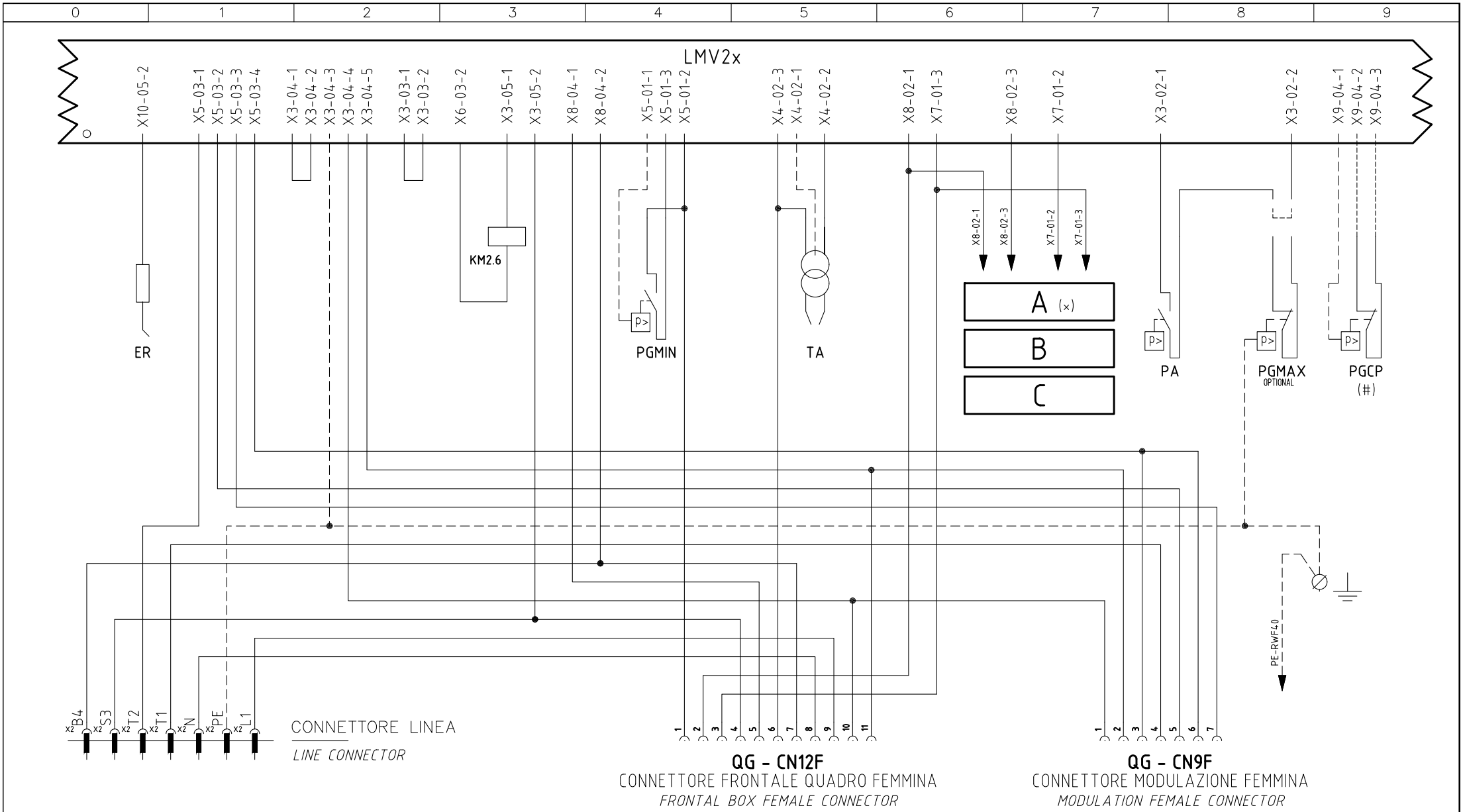


(#)

NON USATO PER VERSIONI SENZA CONTROLLO TENUTA

*NOT USED FOR VERSION WITHOUT GAS LEAKAGE*

(x)

ESECUZIONE [A] = SOLO SENZA CONTROLLO TENUTA

*[A] PERFORMANCE = WITHOUT GAS LEAKAGE ONLY*

# INTERFACCIA CONNETTORI [LMV2x]

*CONNECTORS [LMV2x] INTERFACE*

| | | | |
|---|---|---|---|
| Data 15/10/2008 | | PREC. | FOGLIO |
| Revisione 02 | | 6 | 7 |
| Dis. N. 04 – 0753 | | SEGUE | TOTALE |
| | | 8 | 10 |

## QG - CN12M

CONNETTORE FRONTALE QUADRO MASCHIO

*FRONTAL BOX MALE CONNECTOR*

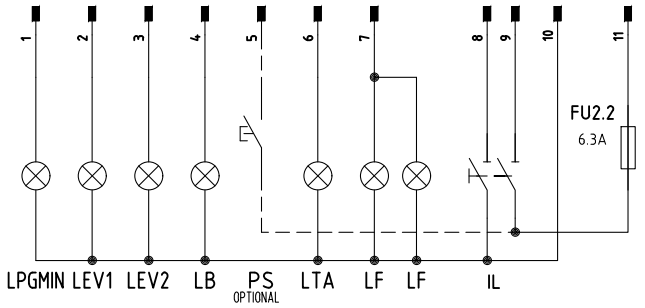


## QG - CN9M

CONNETTORE MODULAZIONE MASCHIO

*MODULATION MALE CONNECTOR*

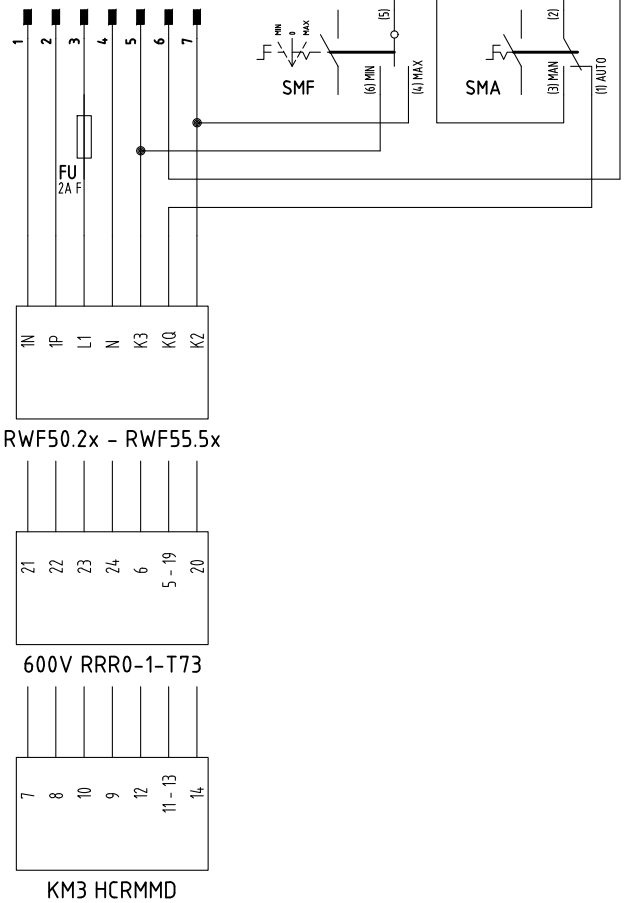


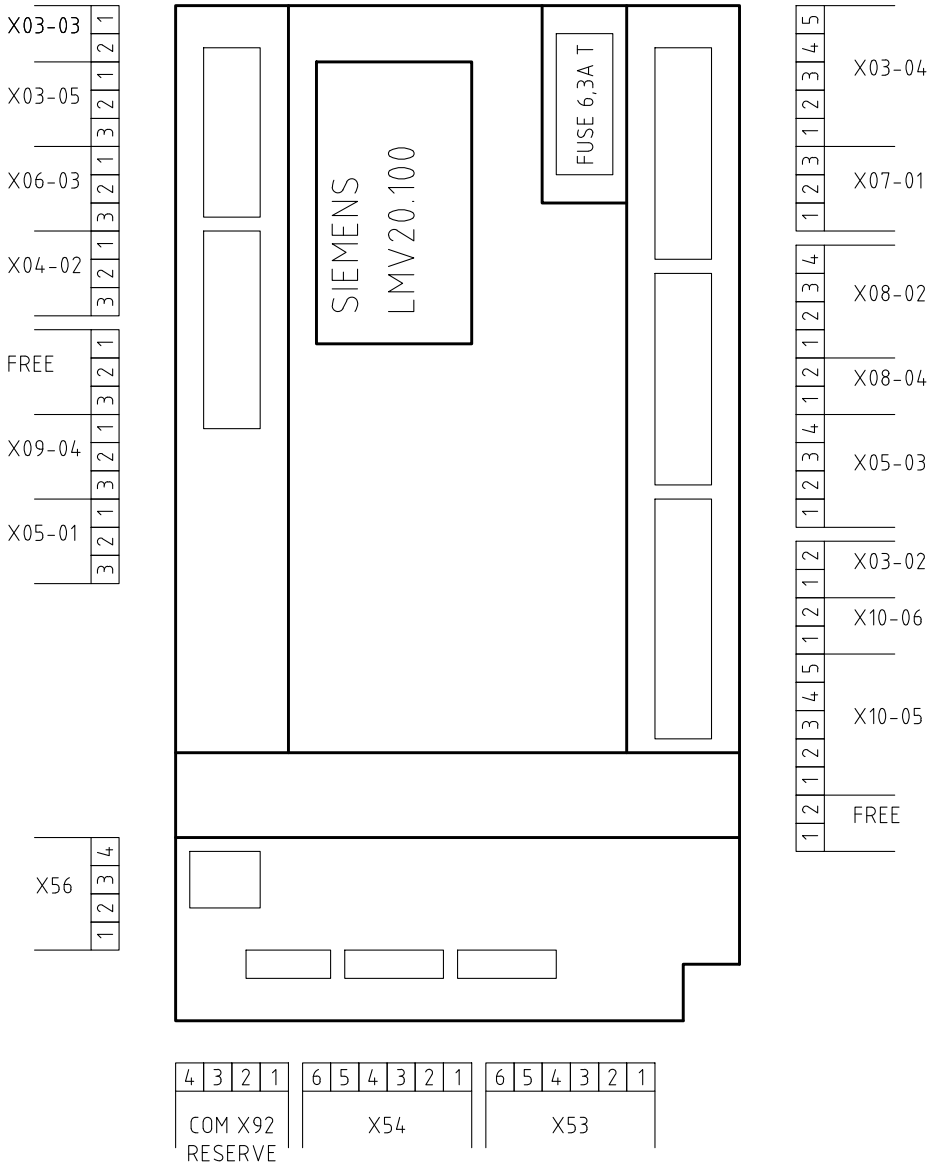


| | | | |
|---|---|---|---|
| Data | 15/10/2008 | PREC. | FOGLIO |
| Revisione | 02 | 7 | 8 |
| Dis. N. | 04 – 0753 | SEGUE | TOTALE |
| | | 9 | 10 |

| 0 | 1 | 2 | 3 | 4 | 5 | 6 | 7 | 8 | 9 |
|---|---|---|---|---|---|---|---|---|---|

| Sigla/Item | Foglio/Sheet | Funzione | Function |
|---|---|---|---|
| 600V RRR0-1-T73 | 5 | REGOLATORE MODULANTE (ALTERNATIVO) | BURNER MODULATOR (ALTERNATIVE) |
| AZL2x.. | 4 | INTERFACCIA UTENTE | USER INTERFACE |
| C1 | 1 | CONTAORE FUNZIONAMENTO | OPERATION TIME COUNTER |
| ER | 4 | ELETTRODO RILEVAZIONE FIAMMA | FLAME DETECTION ELECTRODE |
| EV1 | 3 | ELETTROVALVOLA GAS LATO RETE | UPSTREAM GAS SOLENOID VALVE |
| EV2 | 3 | ELETTROVALVOLA GAS LATO BRUCIATORE | DOWNSTREAM GAS SOLENOID VALVE |
| EVS | 2 | ELETTROVALVOLA GAS DI SICUREZZA (OPTIONAL) | SAFETY GAS SOLENOID VALVE (OPTIONAL) |
| FU | 5 | FUSIBILE | FUSE |
| FU1 | 1 | FUSIBILE LINEA MOTORE VENTILATORE | FAN MOTOR LINE FUSE |
| FU2.2 | 2 | FUSIBILE LINEA AUSILIARI | AUXILIARY LINE FUSE |
| FU3 | 1 | FUSIBILE LINEA BRUCIATORE | BURNER LINE FUSE |
| IB | 1 | INTERRUTTORE LINEA BRUCIATORE | BURNER LINE SWITCH |
| IL | 2 | INTERRUTTORE LINEA AUSILIARI | AUXILIARY LINE SWITCH |
| IM | 1 | INTERRUTTORE LINEA MOTORE VENTILATORE | FAN MOTOR LINE SWITCH |
| KM2.6 | 2 | CONTATTORE MOTORE VENTILATORE | FAN MOTOR CONTACTOR |
| KM3 HCRMMD | 5 | REGOLATORE MODULANTE (ALTERNATIVO) | BURNER MODULATOR (ALTERNATIVE) |
| LB | 2 | LAMPADA SEGNALAZIONE BLOCCO BRUCIATORE | INDICATOR LIGHT FOR BURNER LOCK-OUT |
| LB1 | 1 | LAMPADA SEGNALAZIONE BLOCCO BRUCIATORE | INDICATOR LIGHT FOR BURNER LOCK-OUT |
| LBF | 1 | LAMPADA SEGNALAZIONE BASSA FIAMMA BRUCIATORE | BURNER IN LOW FLAME INDICATOR LIGHT |
| LEV1 | 3 | LAMPADA SEGNALAZIONE APERTURA [EV1] | INDICATOR LIGHT FOR OPENING OF ELECTRO-VALVE [EV1] |
| LEV2 | 3 | LAMPADA SEGNALAZIONE APERTURA [EV2] | INDICATOR LIGHT FOR OPENING OF ELECTRO-VALVE [EV2] |
| LF | 3 | LAMPADA SEGNALAZIONE FUNZIONAMENTO BRUCIATORE | INDICATOR LIGHT BURNER OPERATION |
| LF | 3 | LAMPADA SEGNALAZIONE FUNZIONAMENTO BRUCIATORE | INDICATOR LIGHT BURNER OPERATION |
| LMV20.100 | 2 | APPARECCHIATURA DI COMANDO | CONTROL SCHEME |
| LPGMIN | 3 | LAMPADA SEGNALAZIONE PRESENZA GAS IN RETE | INDICATOR LIGHT FOR PRESENCE OF GAS IN THE NETWORK |
| LTA | 2 | LAMPADA SEGNALAZIONE TRASFORMATORE DI ACCENSIONE | IGNITION TRANSFORMER INDICATOR LIGHT |
| MB-DLE..Sx0 | 3 | GRUPPO VALVOLE GAS | GAS VALVES GROUP |
| MB-DLE..Sx2 | 3 | GRUPPO VALVOLE GAS | GAS VALVES GROUP |
| MBC..SEx0 | 3 | GRUPPO VALVOLE GAS (ALTERNATIVO) | GAS VALVES GROUP (ALTERNATIVE) |
| MBC..SEx2 | 3 | GRUPPO VALVOLE GAS (ALTERNATIVO) | GAS VALVES GROUP (ALTERNATIVE) |
| MV | 1 | MOTORE VENTILATORE | FAN MOTOR |
| PA | 2 | PRESSOSTATO ARIA | AIR PRESSURE SWITCH |

| 0 | 1 | 2 | 3 | 4 | 5 | 6 | 7 | 8 | 9 |
|---|---|---|---|---|---|---|---|---|---|

| Sigla/Item | Foglio/Sheet | Funzione | Function |
|---|---|---|---|
| PGCP | 4 | PRESSOSTATO GAS CONTROLLO PERDITE (OPTIONAL) | GAS LEAKAGE PRESSURE SWITCH (OPTIONAL) |
| PGMAX | 2 | PRESSOSTATO GAS DI MASSIMA PRESSIONE (OPTIONAL) | MAXIMUM PRESSURE GAS SWITCH (OPTIONAL) |
| PGMIN | 3 | PRESSOSTATO GAS DI MINIMA PRESSIONE | MINIMUM GAS PRESSURE SWITCH |
| PS | 3 | PULSANTE SBLOCCO BRUCIATORE | BURNER UNLOCK BUTTON |
| PT100 | 6 | SONDA DI TEMPERATURA | TEMPERATURE PROBE |
| RWF50.2x | 5 | REGOLATORE MODULANTE | BURNER MODULATOR |
| RWF55.5x | 5 | REGOLATORE MODULANTE (ALTERNATIVO) | BURNER MODULATOR (ALTERNATIVE) |
| SD-PRESS | 6 | SONDA DI PRESSIONE | PRESSURE PROBE |
| SD-TEMP. | 6 | SONDA DI TEMPERATURA | TEMPERATURE PROBE |
| SD - 0÷10V | 6 | TRASDUTTORE USCITA IN TENSIONE | TRANSDUCER VOLTAGE OUTPUT |
| SD - 4÷20mA | 6 | TRASDUTTORE USCITA IN CORRENTE | TRANSDUCER CURRENT OUTPUT |
| SMA | 5 | SELETTORE MANUALE/AUTOMATICO | MANUAL/AUTOMATIC SWITCH |
| SMF | 5 | SELETTORE MANUALE FUNZIONAMENTO MIN-0-MAX | MIN-0-MAX MANUAL OPERATION SWITCH |
| SQN1../SQM3.. AIR | 4 | SERVOCOMANDO SERRANDA ARIA | AIR DAMPER ACTUATOR |
| SQN1../SQM3.. FUEL | 4 | SERVOCOMANDO COMBUSTIBILE | FUEL ACTUATOR |
| ST | 1 | SERIE TERMOSTATI/PRESSOSTATI | SERIES OF THERMOSTATS OR PRESSURE SWITCHES |
| TA | 2 | TRASFORMATORE DI ACCENSIONE | IGNITION TRANSFORMER |
| TC | 6 | TERMOCOPPIA | THERMOCOUPLE |
| TS | 1 | TERMOSTATO/PRESSOSTATO DI SICUREZZA | SAFETY THERMOSTAT OR PRESSURE SWITCH |