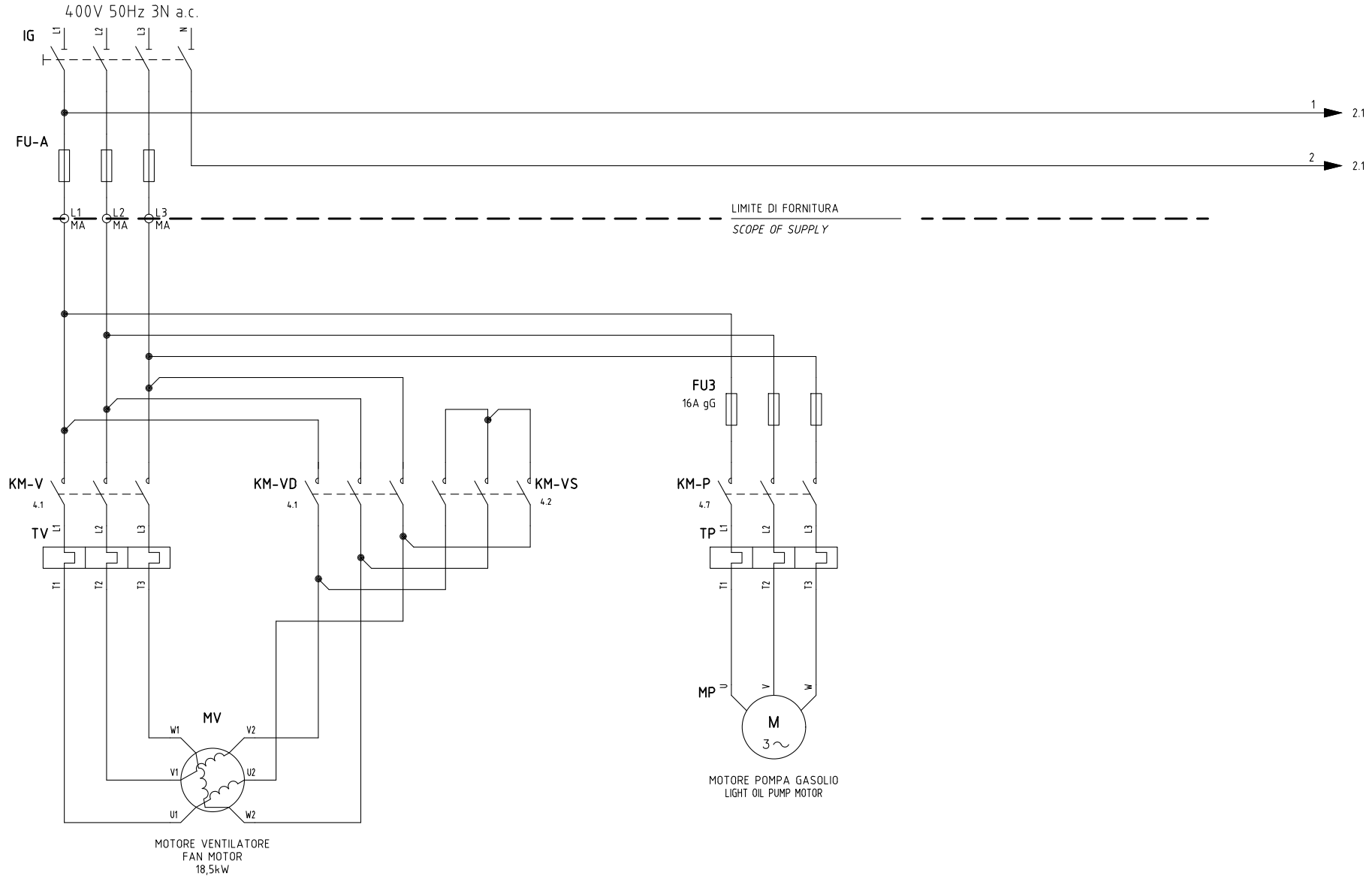


| | | | | | | |
|---|---|---|---|---|---|---|
| UNIGAS | Impianto<br>TIPI/TYPES HR525A / HTP525A<br>MODELLO/MODEL xG.PR(MD).x.xx.A.1.xx.EC | Ordine | | Data 25/05/2015 | PREC. | FOGLIO |
| | | Commessa | Data Controllato 25/05/2015 | Revisione 00 | / | 1 |
| | Descrizione<br>LMV26 + COD. 6100562 + COD. 6100566 | Esecutore U. PINTON | Controllato G. SCATTOLIN | Dis. N. 11 – 0485 | SEGUE 2 | TOTALE 15 |

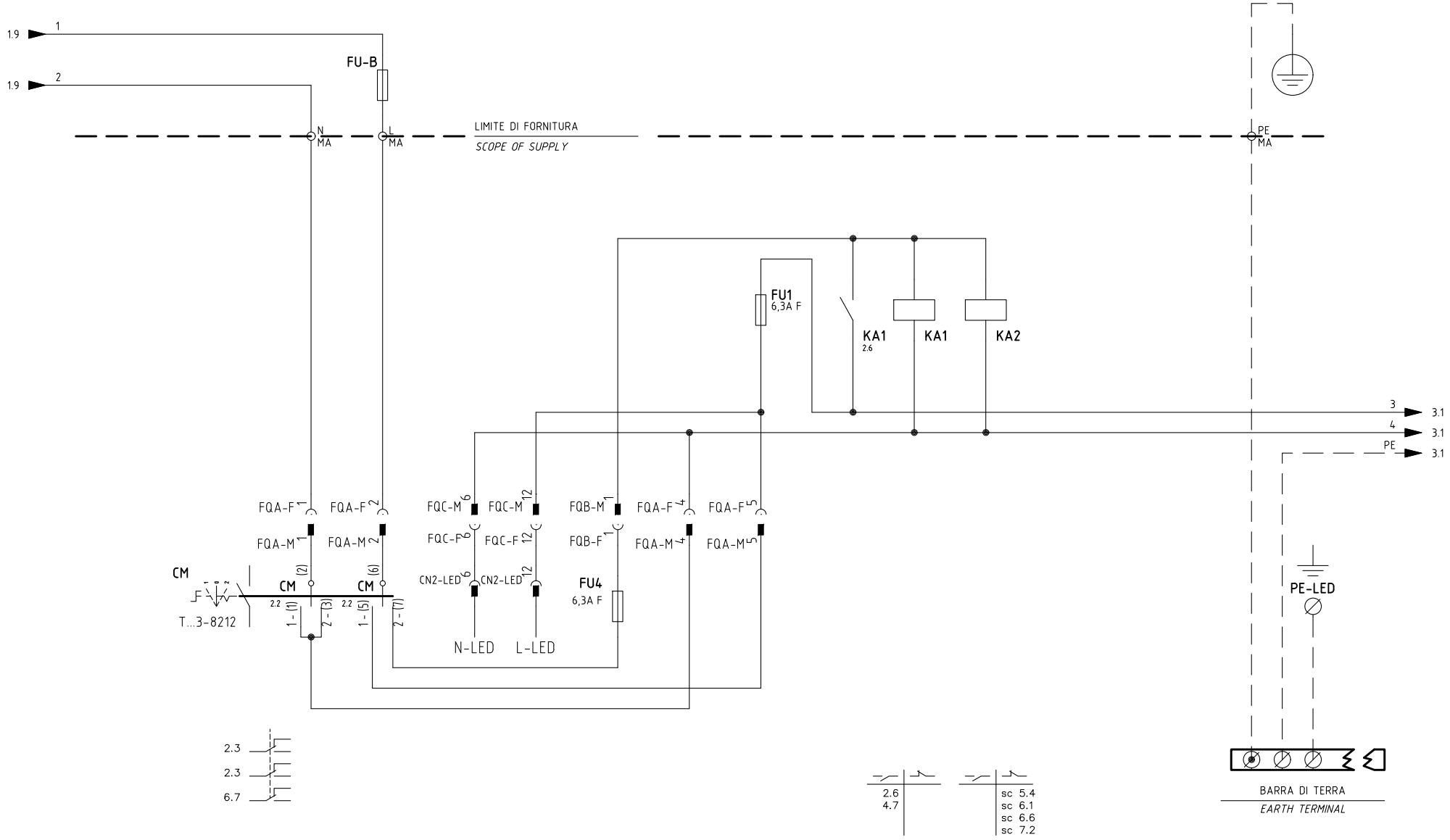


| | | | |
|---|---|---|---|
| Data | 25/05/2015 | PREC. | FOGLIO |
| Revisione | 00 | 1 | 2 |
| Dis. N. | 11 – 0485 | SEGUE | TOTALE |
| | | 3 | 15 |

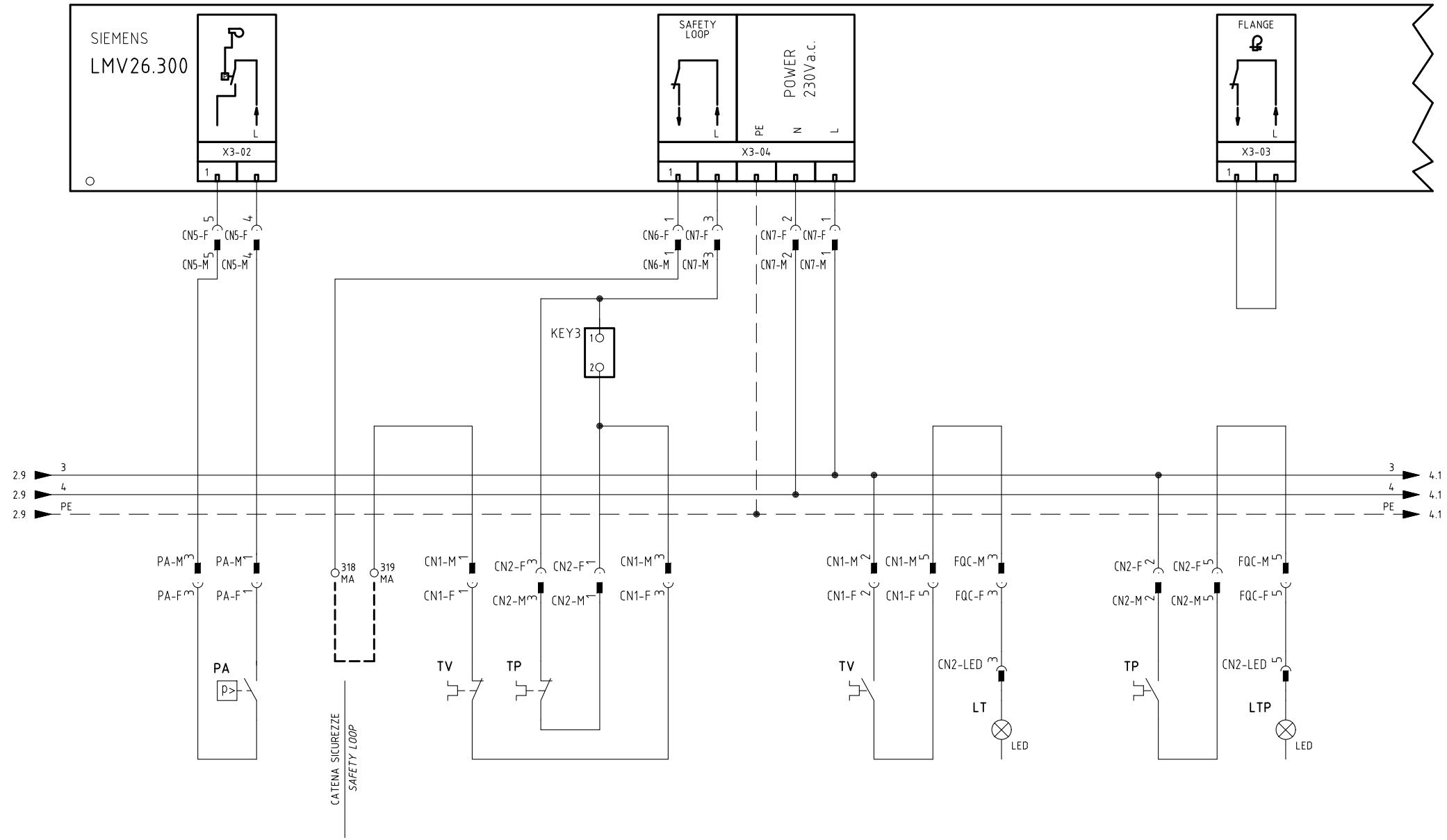


| | | | |
|---|---|---|---|
| Data 25/05/2015 | | PREC. | FOGLIO |
| Revisione 00 | | 2 | 3 |
| Dis. N. 11 – 0485 | | SEGUE | TOTALE |
| | | 4 | 15 |

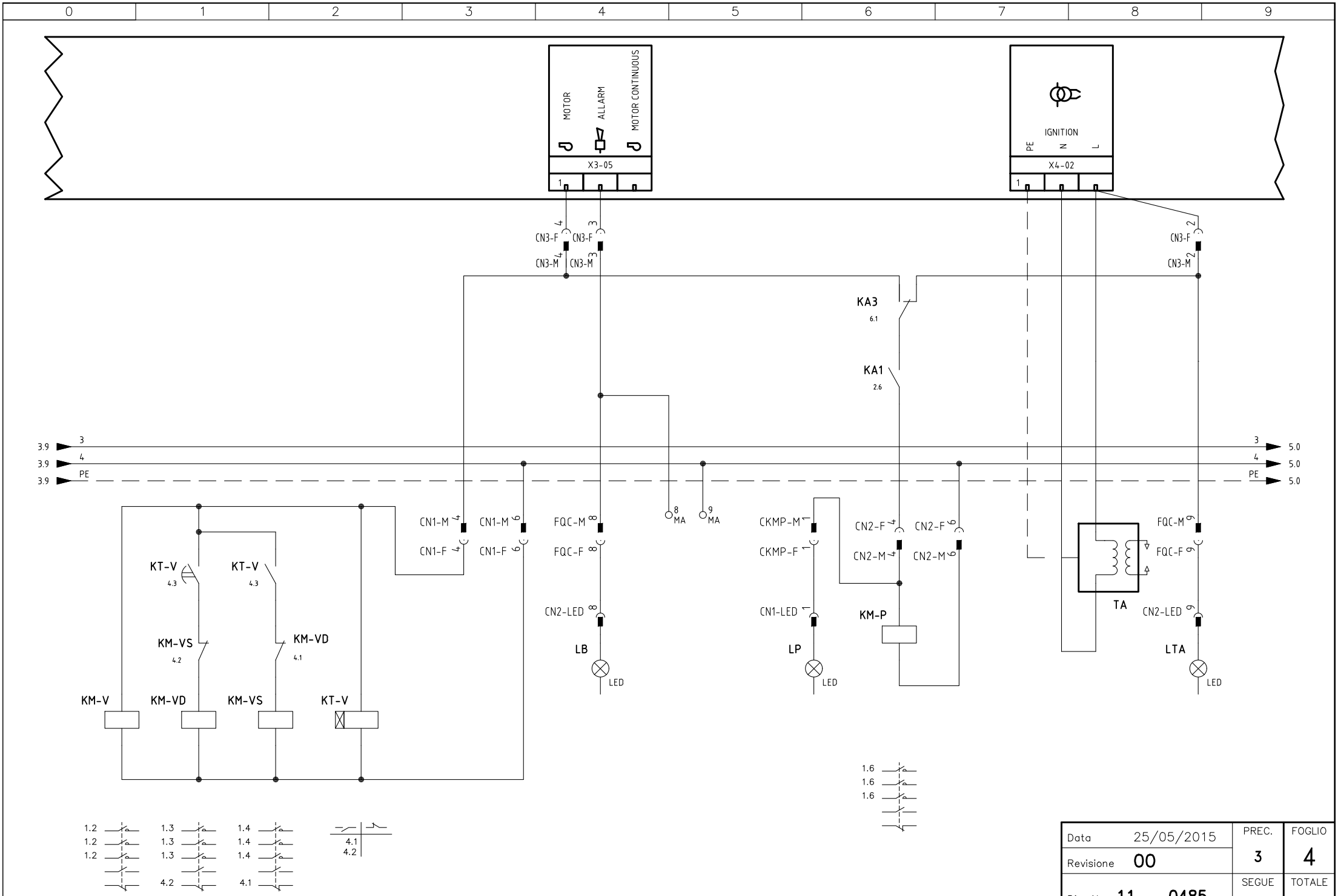


| | | | |
|---|---|---|---|
| Data | 25/05/2015 | PREC. | FOGLIO |
| Revisione | 00 | 3 | 4 |
| Dis. N. | 11 – 0485 | SEGUE | TOTALE |
| | | 5 | 15 |

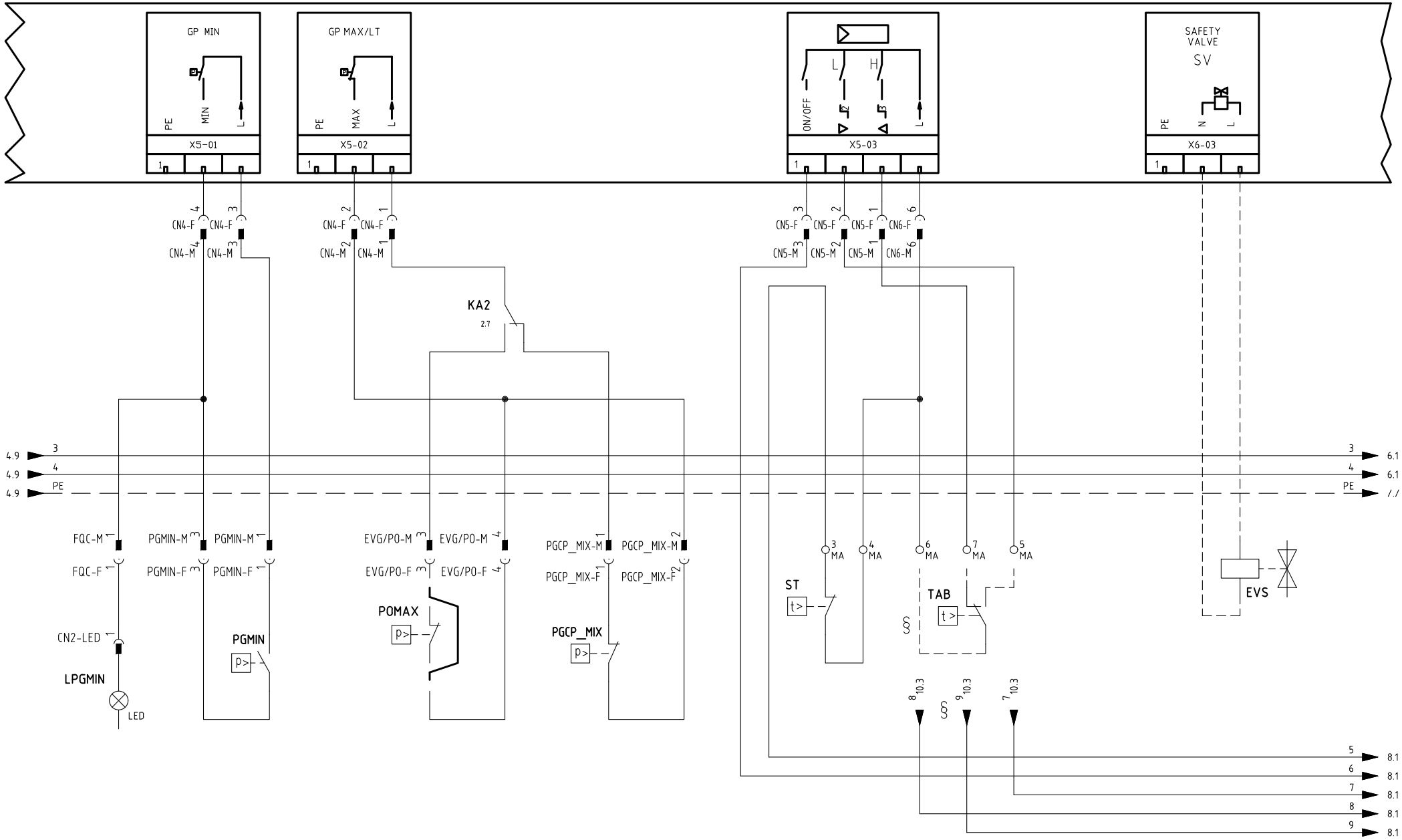


§

VERSIONE (PR) / VERSIONE (MD) CON RWF.. / 600V / KM3

*(PR) VERSION / (MD) VERSION WITH RWF.. / 600V / KM3*

| | | | |
|---|---|---|---|
| Data | 25/05/2015 | PREC. | FOGLIO |
| Revisione | 00 | 4 | 5 |
| Dis. N. | 11 – 0485 | SEGUE | TOTALE |
| | | 6 | 15 |

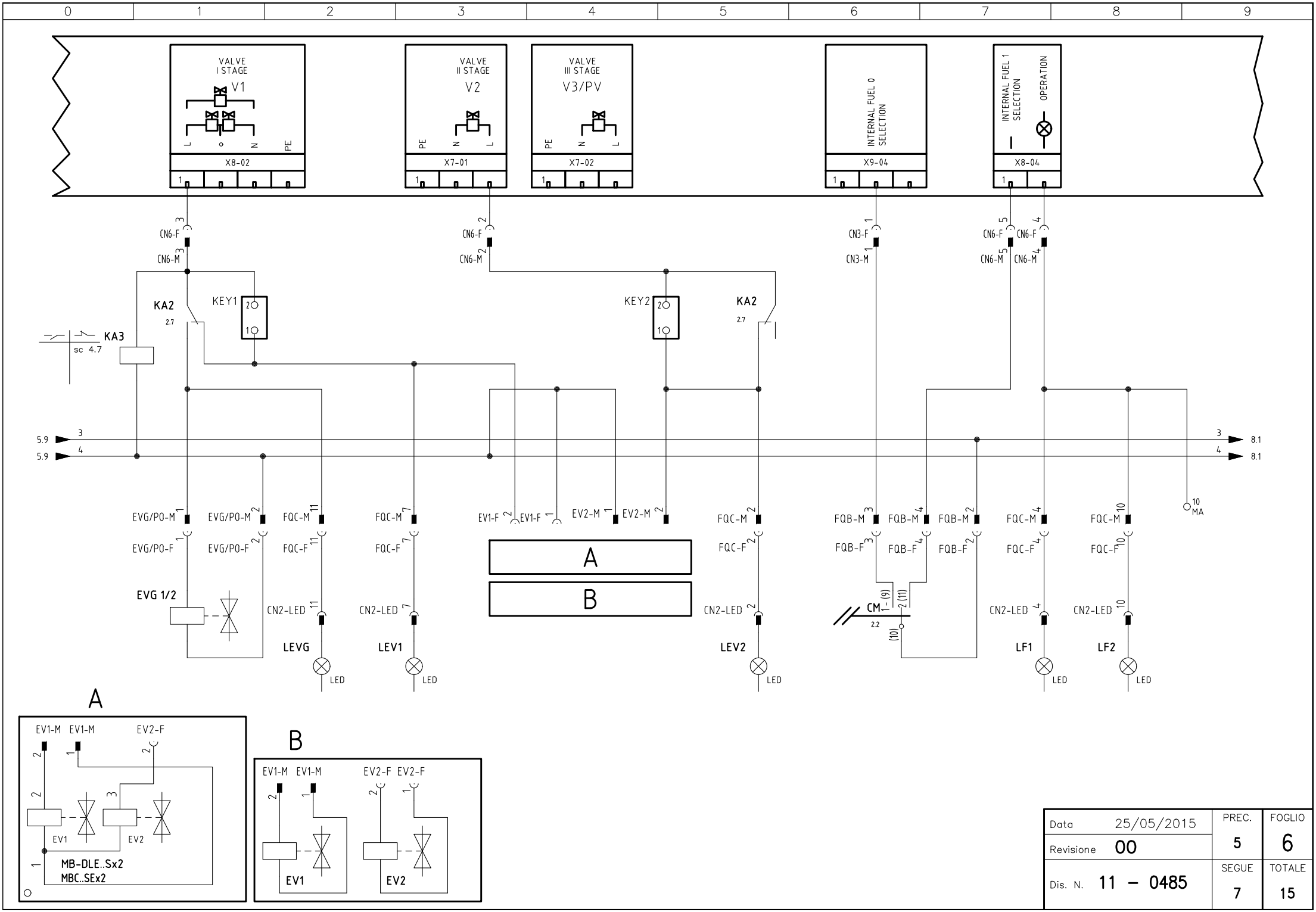


| | | | |
|---|---|---|---|
| Data | 25/05/2015 | PREC. | FOGLIO |
| Revisione | 00 | 5 | 6 |
| Dis. N. | 11 – 0485 | SEGUE | TOTALE |
| | | 7 | 15 |

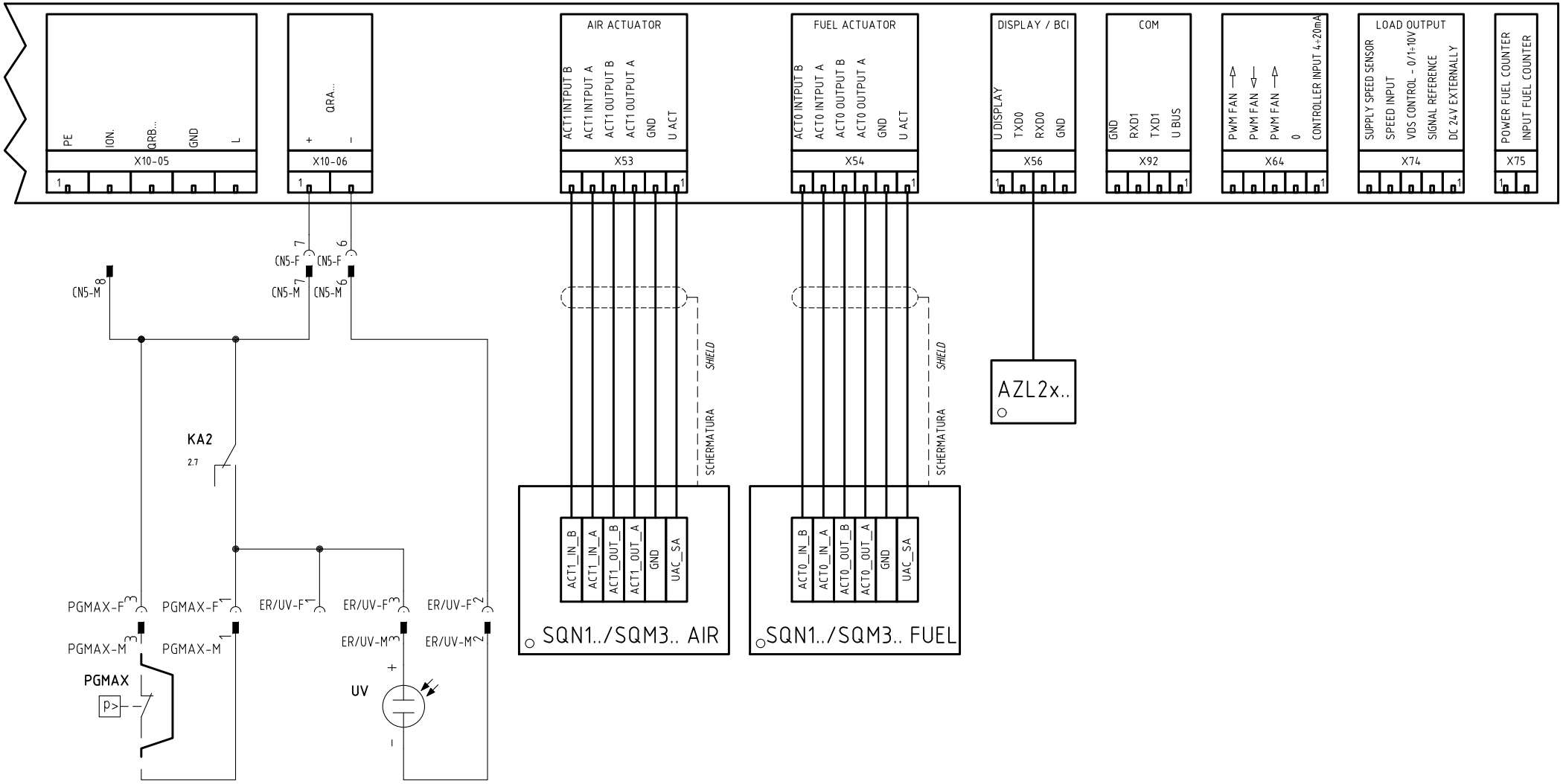


| | | | |
|---|---|---|---|
| Data 25/05/2015 | | PREC. | FOGLIO |
| Revisione 00 | | 6 | 7 |
| Dis. N. 11 – 0485 | | SEGUE | TOTALE |
| | | 8 | 15 |

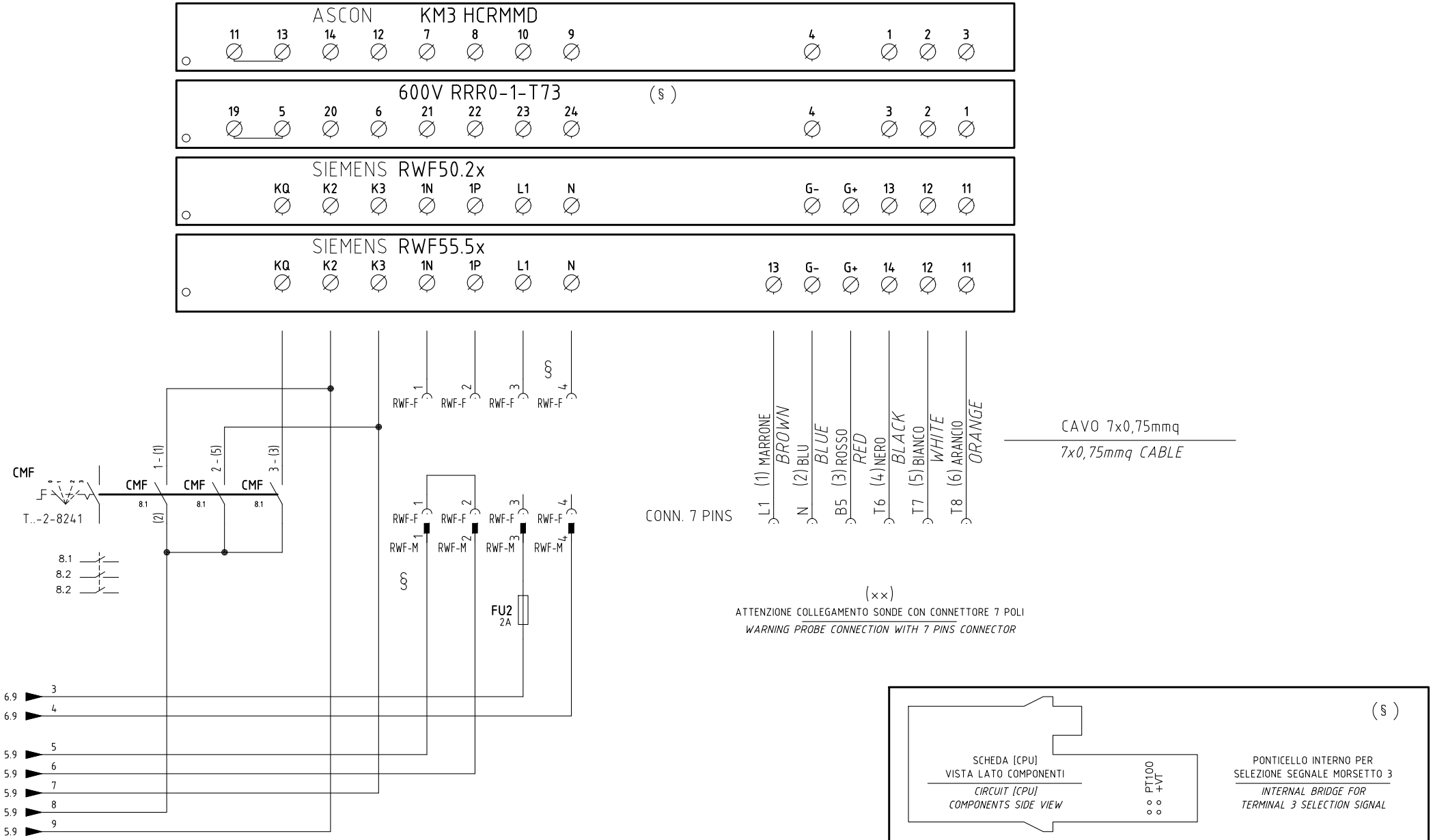


§

VERSIONE (PR) / VERSIONE (MD) CON RWF.. / 600V / KM3

*(PR) VERSION / (MD) VERSION WITH RWF.. / 600V / KM3*

| | | | |
|---|---|---|---|
| Data | 25/05/2015 | PREC. | FOGLIO |
| Revisione | 00 | 7 | 8 |
| Dis. N. | 11 – 0485 | SEGUE | TOTALE |
| | | 9 | 15 |

(xx)
ATTENZIONE COLLEGAMENTO SONDE CON CONNETTORE 7 POLI
*WARNING PROBE CONNECTION WITH 7 PINS CONNECTOR*

| KM3 HCRMMD | 600V RRR0-1-T73 | RWF55.5x | RWF50.2x |
|---|---|---|---|
| 2 3 T7 T8 **SD-TEMP.** PT1000 1000 OHM 0°C | PT100 +VT (§) 3 = PT100 / 3 = +VT — PONTICELLO INTERNO PER SELEZIONE SEGNALE MORSETTO 3 / *INTERNAL BRIDGE FOR TERMINAL 3 SELECTION SIGNAL* | 14 11 T6 T8 **SD-TEMP.** SD-TEMP. SIEMENS PT1000 1000 OHM 0°C | 13 11 T6 T8 **SD-TEMP.** SD-TEMP. SIEMENS PT1000 1000 OHM 0°C |
| 1 2 3 T6 T7 T8 **PT100** 100 OHM 0°C | 3 (PT100) 2 1 T6 T7 T8 **PT100** 100 OHM 0°C | 14 12 11 T6 T7 T8 **PT100** 100 OHM 0°C | 13 12 11 T6 T7 T8 **PT100** 100 OHM 0°C |
| 1 2 T6 T7 + − **TC** | 2 1 T7 T8 − + **TC** | 14 12 T6 T7 − + **TC** | |
| 4 1 N T6 + − mA bar/°C (#) **SD - 4÷20mA** | 4 3 (+VT) 2 1 N T6 T7 T8 + − mA bar/°C (#) **SD - 4÷20mA** | G- G+ 14 12 N B5 T6 T7 + − mA bar/°C (#) **SD - 4÷20mA** | G- G+ 13 12 N B5 T6 T7 + − mA bar/°C (#) **SD - 4÷20mA** |
| 1 2 T6 T7 + − V bar/°C **SD - 0÷10V** | 2 1 T7 T8 + − V bar/°C **SD - 0÷10V** | 13 14 L1 T6 − + V bar/°C **SD - 0÷10V** | 13 11 T6 T8 − + V bar/°C **SD - 0÷10V** |
| 4 1 2 N T6 T7 M U1 GL BIANCO WHITE VERDE GREEN MARRONE BROWN (#) **SD-PRESS** SIEMENS QBE... | 3 (+VT) 2 1 T6 T7 T8 M U1 GL BIANCO WHITE VERDE GREEN MARRONE BROWN (#) **SD-PRESS** SIEMENS QBE... | 13 G- G+ 14 L1 N B5 T6 M U1 GL BIANCO WHITE VERDE GREEN MARRONE BROWN (#) **SD-PRESS** SIEMENS QBE... 0÷10V | G- G+ 13 11 N B5 T6 T8 M U1 GL BIANCO WHITE VERDE GREEN MARRONE BROWN (#) **SD-PRESS** SIEMENS QBE... 0÷10V |

(#)
COLLEGAMENTO SOLO PER TRASDUTTORI PASSIVI
*TRASDUCER PASSIVE CONNECTION ONLY*

| | | | |
|---|---|---|---|
| Data 25/05/2015 | | PREC. | FOGLIO |
| Revisione 00 | | 8 | 9 |
| Dis. N. 11 – 0485 | | SEGUE | TOTALE |
| | | 10 | 15 |

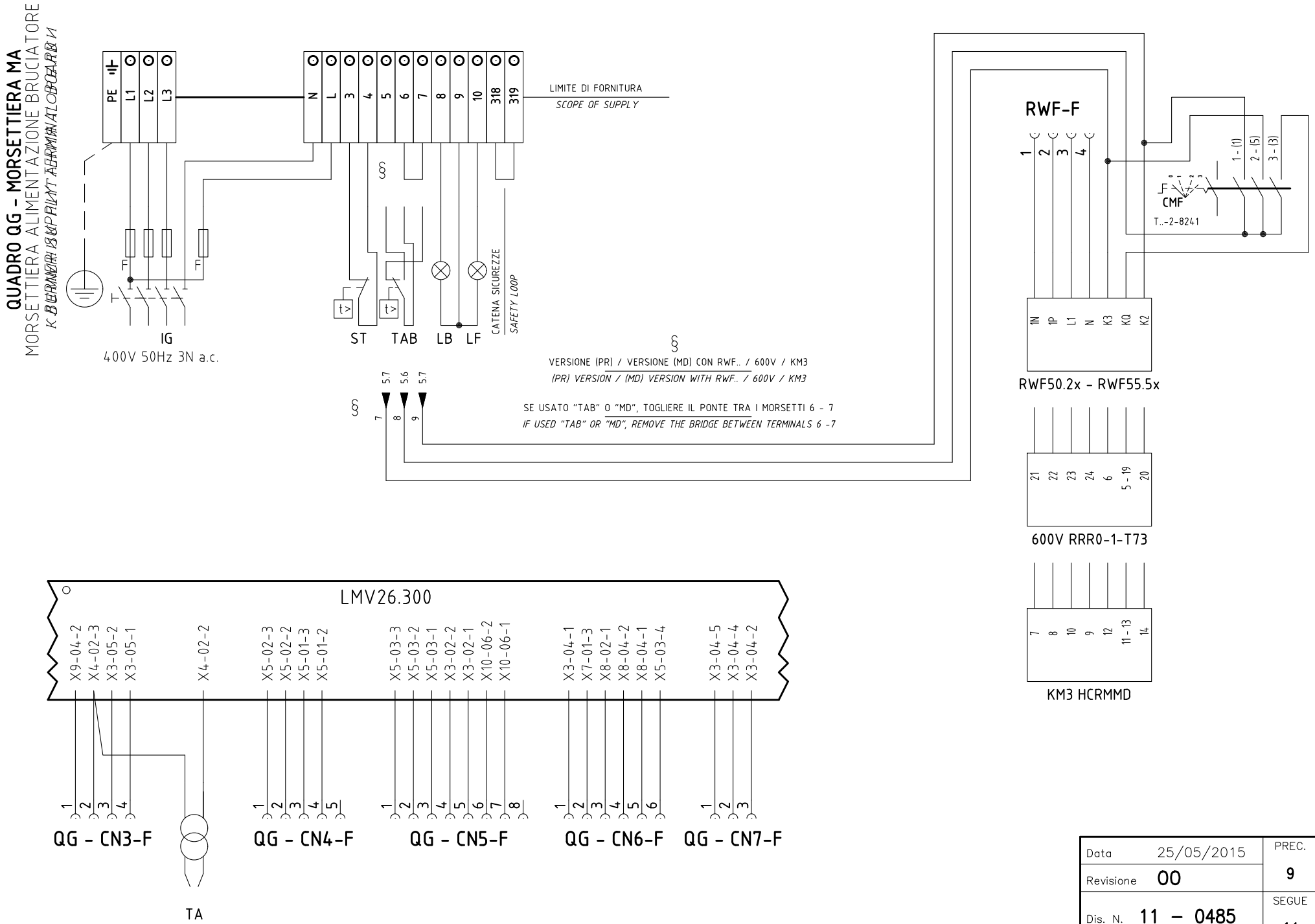


| | | | |
|---|---|---|---|
| Data | 25/05/2015 | PREC. | FOGLIO |
| Revisione | 00 | 9 | 10 |
| Dis. N. | 11 – 0485 | SEGUE | TOTALE |
| | | 11 | 15 |

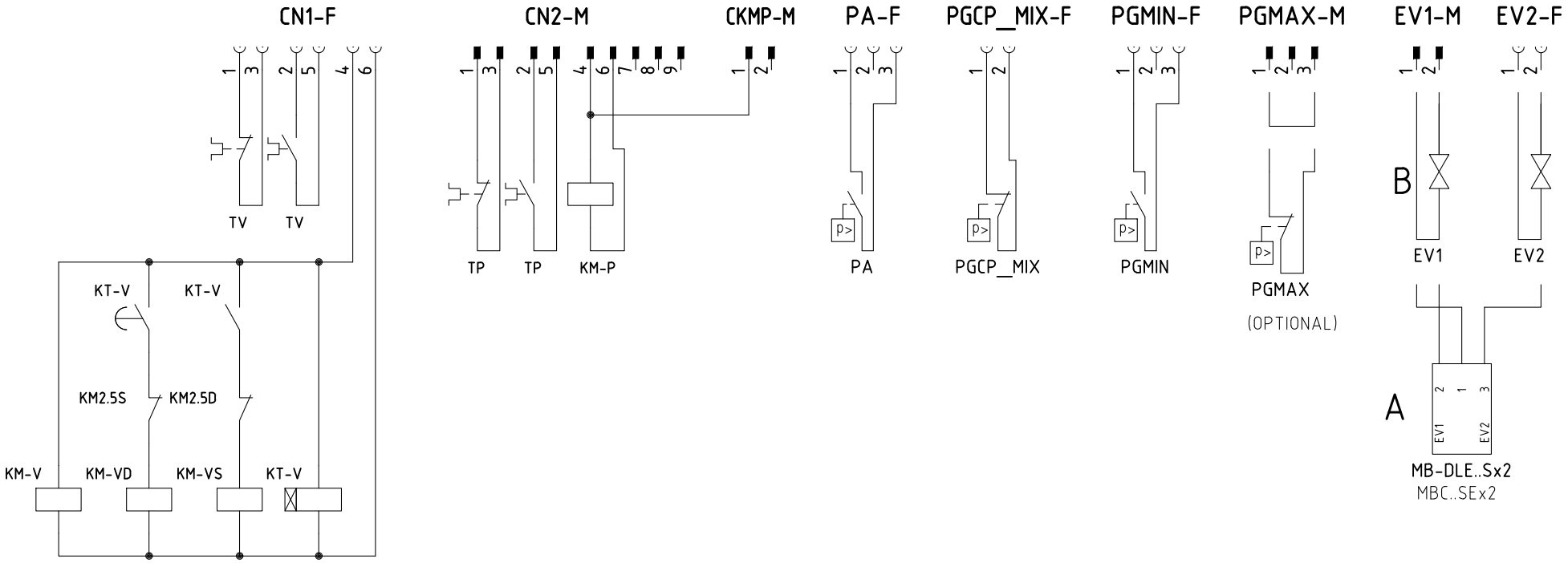


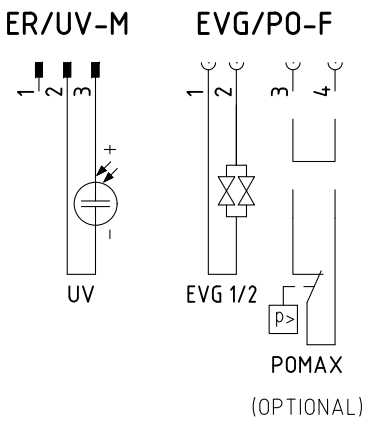


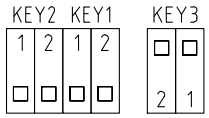


| | | | |
|---|---|---|---|
| Data 25/05/2015 | | PREC. | FOGLIO |
| Revisione 00 | | 10 | 11 |
| Dis. N. 11 – 0485 | | SEGUE | TOTALE |
| | | 12 | 15 |

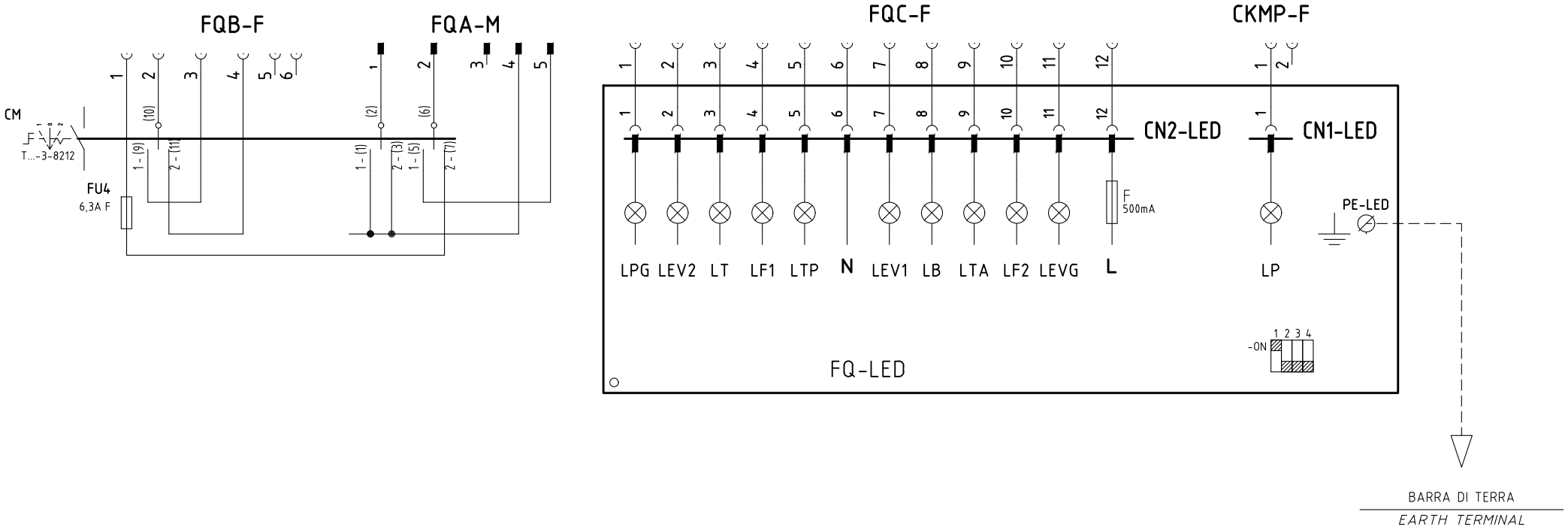


| | | | |
|---|---|---|---|
| Data 25/05/2015 | | PREC. | FOGLIO |
| Revisione 00 | | 11 | 12 |
| Dis. N. 11 – 0485 | | SEGUE | TOTALE |
| | | 13 | 15 |

| 0 | 1 | 2 | 3 | 4 | 5 | 6 | 7 | 8 | 9 |
|---|---|---|---|---|---|---|---|---|---|

| Sigla/Item | Foglio/Sheet | Funzione | Function |
|---|---|---|---|
| 600V RRR0-1-T73 | 8 | REGOLATORE MODULANTE (ALTERNATIVO) | BURNER MODULATOR (ALTERNATIVE) |
| AZL2x.. | 7 | INTERFACCIA UTENTE | USER INTERFACE |
| CM | 2 | COMMUTATORE FUNZIONAMENTO 1)GAS 0)SPENTO 2)GASOLIO | MANUAL OPERATION SWITCH 1)GAS 0)OFF 2)LIGHT OIL |
| CMF | 8 | COMMUT. MANUALE FUNZ. 0)FERMO 1)ALTA FIAMMA 2)BASSA FIAMMA 3)AUTOMATICO | MANUAL SWITCH 0)OFF 1)HIGH FLAME 2)LOW FLAME 3)AUTOMATIC |
| EV1 | 6 | ELETTROVALVOLA GAS LATO RETE | UPSTREAM GAS SOLENOID VALVE |
| EV2 | 6 | ELETTROVALVOLA GAS LATO BRUCIATORE | DOWNSTREAM GAS SOLENOID VALVE |
| EVG 1/2 | 6 | ELETTROVALVOLE GASOLIO | LIGHT OIL ELECTRO VALVES |
| EVS | 5 | ELETTROVALVOLA GAS DI SICUREZZA (OPTIONAL) | SAFETY GAS SOLENOID VALVE (OPTIONAL) |
| FQ-LED | 12 | PANNELLO FRONTALE (LED) | FRONT PANEL (LED) |
| FU1 | 2 | FUSIBILE AUSILIARIO | AUXILIARY FUSE |
| FU2 | 8 | FUSIBILE | FUSE |
| FU3 | 1 | FUSIBILI LINEA POMPA | PUMP LINE FUSES |
| FU4 | 2 | FUSIBILE AUSILIARIO | AUXILIARY FUSE |
| FU-A | 1 | FUSIBILI DI LINEA | LINE FUSES |
| FU-B | 2 | FUSIBILE DI LINEA | LINE FUSE |
| IG | 1 | INTERRUTTORE GENERALE | MAINS SWITCH |
| KA1 | 2 | RELE'' AUSILIARIO | AUXILIARY RELAY |
| KA2 | 2 | RELE'' AUSILIARIO | AUXILIARY RELAY |
| KA3 | 6 | RELE'' AUSILIARIO | AUXILIARY RELAY |
| KM3 HCRMMD | 8 | REGOLATORE MODULANTE (ALTERNATIVO) | BURNER MODULATOR (ALTERNATIVE) |
| KM-P | 4 | CONTATTORE MOTORE POMPA GASOLIO | LIGHT OIL PUMP MOTOR CONTACTOR |
| KM-V | 4 | CONTATTORE MOTORE VENTILATORE (LINEA) | FAN MOTOR CONTACTOR (LINE) |
| KM-VD | 4 | CONTATTORE MOTORE VENTILATORE (TRIANGOLO) | FAN MOTOR CONTACTOR (DELTA) |
| KM-VS | 4 | CONTATTORE MOTORE VENTILATORE (STELLA) | FAN MOTOR CONTACTOR (STAR) |
| KT-V | 4 | TEMPORIZZATORE STELLA/TRIANGOLO | STAR/DELTA DELAYED RELAY |
| LB | 4 | LAMPADA SEGNALAZIONE BLOCCO BRUCIATORE | INDICATOR LIGHT FOR BURNER LOCK-OUT |
| LEV1 | 6 | LAMPADA SEGNALAZIONE APERTURA [EV1] | INDICATOR LIGHT FOR OPENING OF ELECTRO-VALVE [EV1] |
| LEV2 | 6 | LAMPADA SEGNALAZIONE APERTURA [EV2] | INDICATOR LIGHT FOR OPENING OF ELECTRO-VALVE [EV2] |
| LEVG | 6 | LAMPADA SEGNALAZIONE APERTURA [EVG] | INDICATOR LIGHT FOR OPENING OF ELECTRO-VALVE [EVG] |
| LF1 | 6 | LAMPADA SEGNALAZIONE FUNZIONAMENTO BRUCIATORE | INDICATOR LIGHT BURNER OPERATION |
| LF2 | 6 | LAMPADA SEGNALAZIONE FUNZIONAMENTO BRUCIATORE | INDICATOR LIGHT BURNER OPERATION |
| LMV26.300 | 3 | APPARECCHIATURA DI COMANDO | CONTROL SCHEME |

| 0 | 1 | 2 | 3 | 4 | 5 | 6 | 7 | 8 | 9 |
|---|---|---|---|---|---|---|---|---|---|

| Sigla/Item | Foglio/Sheet | Funzione | Function |
|---|---|---|---|
| LP | 4 | LAMPADA SEGNALAZIONE FUNZIONAMENTO POMPA | INDICATOR LIGHT FOR PUMP OPERATION |
| LPGMIN | 5 | LAMPADA SEGNALAZIONE PRESENZA GAS IN RETE | INDICATOR LIGHT FOR PRESENCE OF GAS IN THE NETWORK |
| LT | 3 | LAMPADA SEGNALAZIONE BLOCCO TERMICO MOTORE VENTILATORE | INDICATOR LIGHT FOR FAN MOTOR OVERLOAD THERMAL CUTOUT |
| LTA | 4 | LAMPADA SEGNALAZIONE TRASFORMATORE DI ACCENSIONE | IGNITION TRANSFORMER INDICATOR LIGHT |
| LTP | 3 | LAMPADA SEGNALAZIONE BLOCCO TERMICO MOTORE VENTILATORE | INDICATOR LIGHT FOR FAN MOTOR OVERLOAD THERMAL CUTOUT |
| MB-DLE..Sx2 | 6 | GRUPPO VALVOLE GAS | GAS VALVES GROUP |
| MBC..SEx2 | 6 | GRUPPO VALVOLE GAS (ALTERNATIVO) | GAS VALVES GROUP (ALTERNATIVE) |
| MP | 1 | MOTORE POMPA GASOLIO | LIGHT OIL PUMP MOTOR |
| MV | 1 | MOTORE VENTILATORE | FAN MOTOR |
| PA | 3 | PRESSOSTATO ARIA | AIR PRESSURE SWITCH |
| PGCP_MIX | 5 | PRESSOSTATO GAS CONTROLLO PERDITE | GAS LEAKAGE PRESSURE SWITCH |
| PGMAX | 7 | PRESSOSTATO GAS DI MASSIMA PRESSIONE (OPTIONAL) | MAXIMUM PRESSURE GAS SWITCH (OPTIONAL) |
| PGMIN | 5 | PRESSOSTATO GAS DI MINIMA PRESSIONE | MINIMUM GAS PRESSURE SWITCH |
| POMAX | 5 | PRESSOSTATO DI MASSIMA PRESSIONE OLIO (OPTIONAL) | MAXIMUM OIL PRESSURE SWITCH (OPTIONAL) |
| PT100 | 9 | SONDA DI TEMPERATURA | TEMPERATURE PROBE |
| RWF50.2x | 8 | REGOLATORE MODULANTE | BURNER MODULATOR |
| RWF55.5x | 8 | REGOLATORE MODULANTE (ALTERNATIVO) | BURNER MODULATOR (ALTERNATIVE) |
| SD-PRESS | 9 | SONDA DI PRESSIONE | PRESSURE PROBE |
| SD-TEMP. | 9 | SONDA DI TEMPERATURA | TEMPERATURE PROBE |
| SD - 0÷10V | 9 | TRASDUTTORE USCITA IN TENSIONE | TRANSDUCER VOLTAGE OUTPUT |
| SD - 4÷20mA | 9 | TRASDUTTORE USCITA IN CORRENTE | TRANSDUCER CURRENT OUTPUT |
| SQN1../SQM3.. AIR | 7 | SERVOCOMANDO SERRANDA ARIA | AIR DAMPER ACTUATOR |
| SQN1../SQM3.. FUEL | 7 | SERVOCOMANDO COMBUSTIBILE | FUEL ACTUATOR |
| ST | 5 | SERIE TERMOSTATI/PRESSOSTATI | SERIES OF THERMOSTATS OR PRESSURE SWITCHES |
| TA | 4 | TRASFORMATORE DI ACCENSIONE | IGNITION TRANSFORMER |
| TAB | 5 | TERMOSTATO/PRESSOSTATO ALTA-BASSA FIAMMA | HIGH-LOW THERMOSTAT/PRESSURE SWITCHES |
| TC | 9 | TERMOCOPPIA | THERMOCOUPLE |
| TP | 1 | TERMICO MOTORE POMPA | PUMP MOTOR THERMAL |
| TV | 1 | TERMICO MOTORE VENTILATORE | FAN MOTOR THERMAL |
| UV | 7 | SONDA UV RILEVAZIONE FIAMMA | UV FLAME DETECTOR |

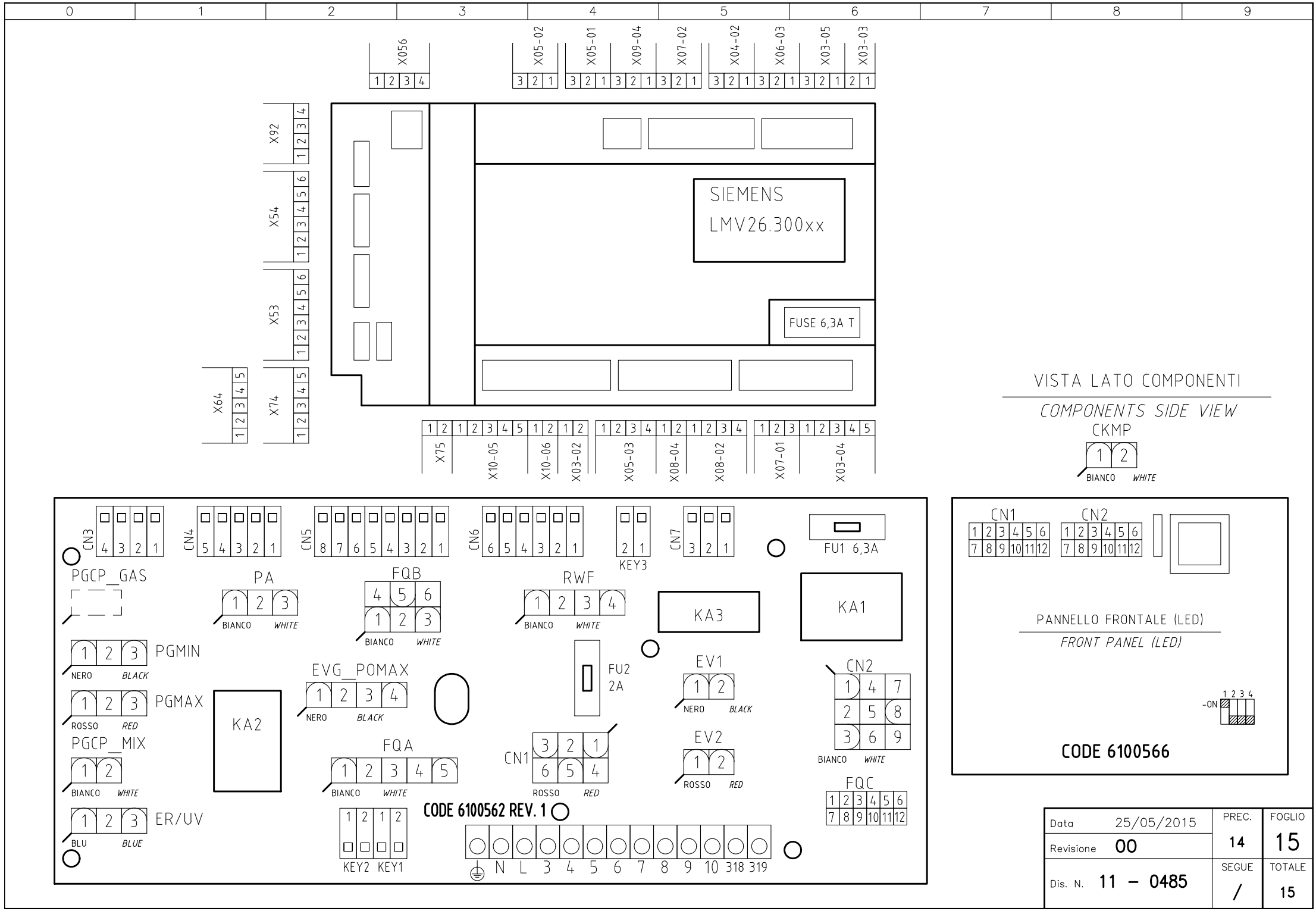
X056
X05-02
X05-01
X09-04
X07-02
X04-02
X06-03
X03-05
X03-03
X92
X54
X53
X64
X74
SIEMENS
LMV26.300xx
FUSE 6,3A T
X75
X10-05
X10-06
X03-02
X05-03
X08-04
X08-02
X07-01
X03-04
VISTA LATO COMPONENTI
COMPONENTS SIDE VIEW
CKMP
BIANCO WHITE
CN3
CN4
CN5
CN6
KEY3
CN7
FU1 6,3A
PGCP_GAS
PA
FQB
RWF
KA3
KA1
PGMIN
PGMAX
PGCP_MIX
ER/UV
KA2
EVG_POMAX
FU2
2A
EV1
EV2
CN2
FQA
CN1
FQC
KEY2 KEY1
N L 3 4 5 6 7 8 9 10 318 319
CODE 6100562 REV. 1
CN1
CN2
PANNELLO FRONTALE (LED)
FRONT PANEL (LED)
CODE 6100566
Data 25/05/2015
Revisione 00
Dis. N. 11 – 0485
PREC. 14
FOGLIO 15
SEGUE /
TOTALE 15