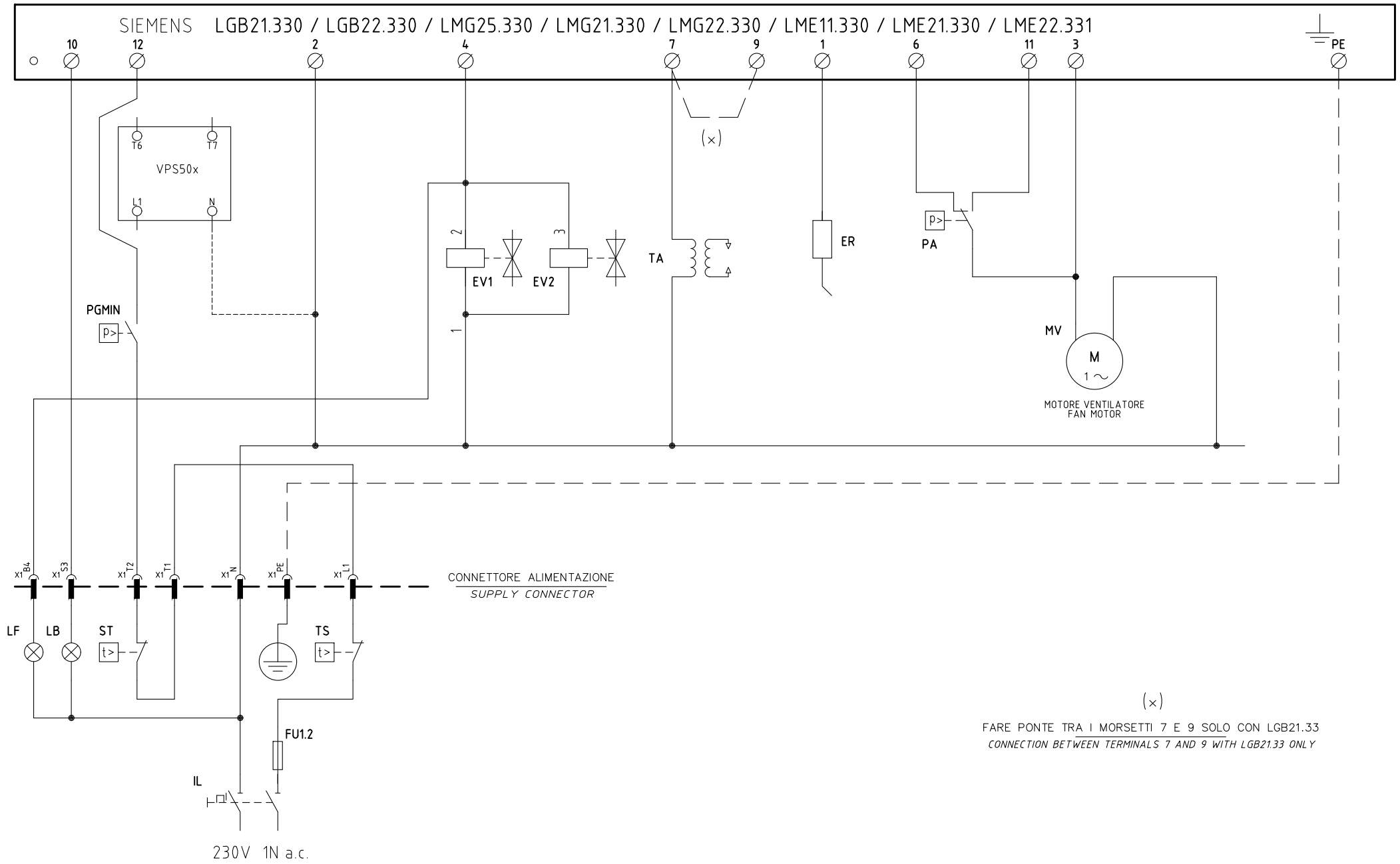


(x)

FARE PONTE TRA I MORSETTI 7 E 9 SOLO CON LGB21.33

*CONNECTION BETWEEN TERMINALS 7 AND 9 WITH LGB21.33 ONLY*

| REV. | MODIFICA | DATA | FIRME |
|---|---|---|---|
| 05 | SIEMENS LME... & TYPE ADDED | 10/07/20 | U. PINTON |
| 04 | TYPES NG-NGX-LG70/90/140/200 ADDED | 01/09/05 | U. PINTON |
| 03 | SIEMENS LMG... ADDED | 07/09/99 | U. PINTON |
| 02 | "MA" TERMINAL BLOCK MODIFIED | 18/03/97 | U. PINTON |
| 01 | BRIDGE FOR LGB21.33 ADDED | 07/11/96 | U. PINTON |

UNIGAS

Impianto

*TIPI/TYPES NG(X)–LG(X) 35/70/90/120/140/200*
*MODELLO/MODEL x–.TN.x.xx.A.x.xx*

Descrizione

| | | | |
|---|---|---|---|
| Ordine | | Data | 06/02/1996 |
| Commessa | Data Controllato 10/07/2020 | Revisione | 05 |
| Esecutore U. PINTON | Controllato M. MASCHIO | Dis. N. | 01 – 0319 |

| PREC. | FOGLIO |
|---|---|
| / | 1 |
| SEGUE | TOTALE |
| 2 | 2 |

| 0 | 1 | 2 | 3 | 4 | 5 | 6 | 7 | 8 | 9 |
|---|---|---|---|---|---|---|---|---|---|

| SIGLA/ITEM | FOGLIO/SHEET | FUNZIONE/FUNCTION [1] | FUNZIONE/FUNCTION [2] |
|---|---|---|---|
| ER | 1 | ELETTRODO RILEVAZIONE FIAMMA | FLAME DETECTION ELECTRODE |
| EV1 | 1 | ELETTROVALVOLA GAS LATO RETE (O GRUPPO VALVOLE) | UPSTREAM GAS SOLENOID VALVE (OR VALVES GROUP) |
| EV2 | 1 | ELETTROVALVOLA GAS LATO BRUCIATORE (O GRUPPO VALVOLE) | DOWNSTREAM GAS SOLENOID VALVE (OR VALVES GROUP) |
| FU1.2 | 1 | FUSIBILE DI LINEA | LINE FUSE |
| IL | 1 | INTERRUTTORE GENERALE | MAINS SWITCH |
| LB | 1 | LAMPADA SEGNALAZIONE BLOCCO BRUCIATORE | INDICATOR LIGHT FOR BURNER LOCK-OUT |
| LF | 1 | LAMPADA SEGNALAZIONE FUNZIONAMENTO BRUCIATORE | INDICATOR LIGHT BURNER OPERATION |
| LGB.. / LMG.. / LME.. | 1 | APPARECCHIATURA CONTROLLO FIAMMA | CONTROL BOX |
| MV | 1 | MOTORE VENTILATORE | FAN MOTOR |
| PA | 1 | PRESSOSTATO ARIA | AIR PRESSURE SWITCH |
| PGMIN | 1 | PRESSOSTATO GAS DI MINIMA PRESSIONE | MINIMUM GAS PRESSURE SWITCH |
| ST | 1 | SERIE TERMOSTATI/PRESSOSTATI | SERIES OF THERMOSTATS OR PRESSURE SWITCHES |
| TA | 1 | TRASFORMATORE DI ACCENSIONE | IGNITION TRANSFORMER |
| TS | 1 | TERMOSTATO/PRESSOSTATO DI SICUREZZA | SAFETY THERMOSTAT OR PRESSURE SWITCH |
| VPS50x | 1 | CONTROLLO DI TENUTA VALVOLE GAS (OPTIONAL) | GAS PROVING SYSTEM (OPTIONAL) |