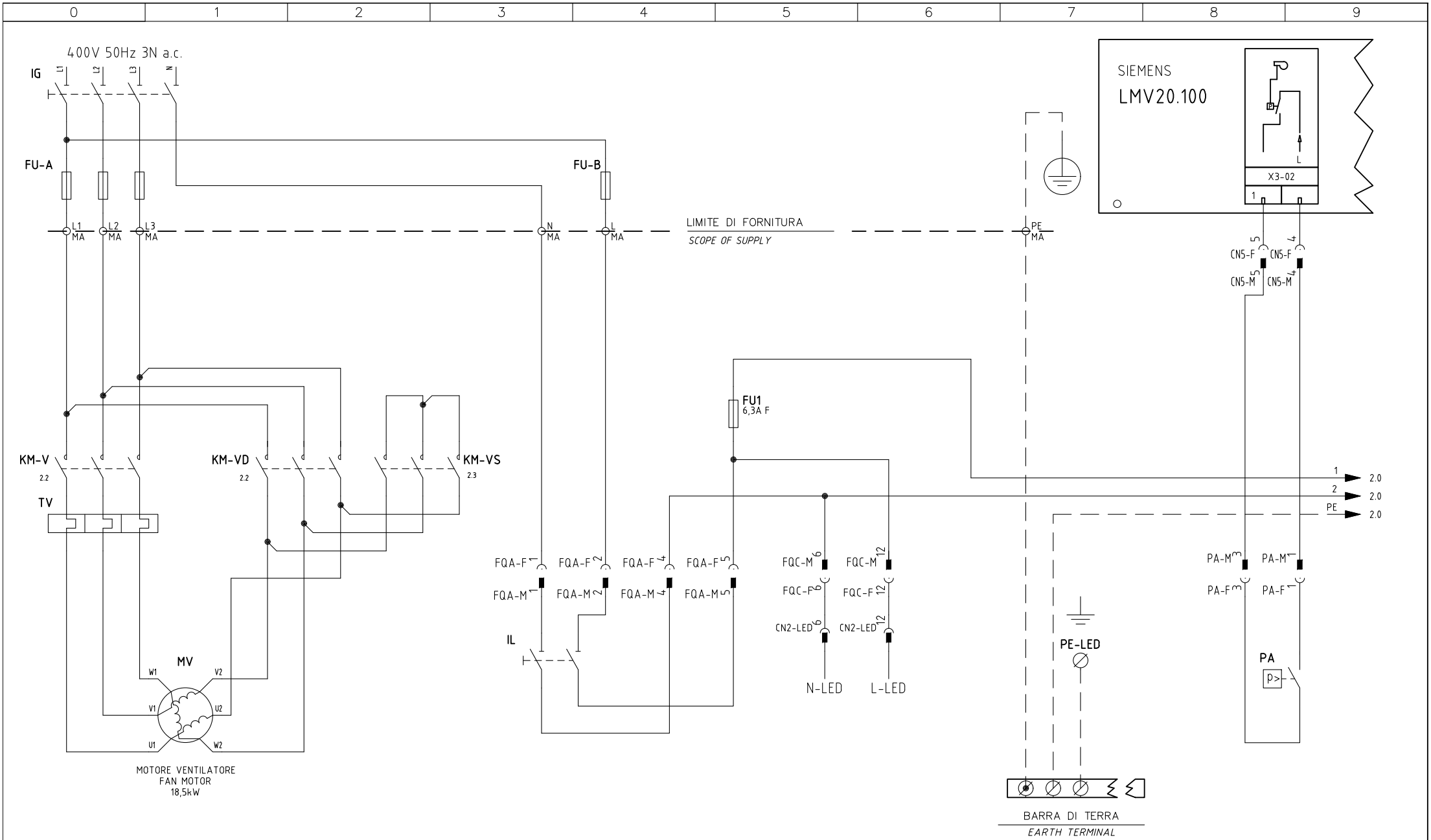


| | | | | | | | | | | |
|---|---|---|---|---|---|---|---|---|---|---|
| | | | | UNIGAS | Impianto<br>TIPI/TYPES R525A / TP525A<br>MODELLO/MODEL x–.PR(MD).x.xx.A.1.xx.EA | Ordine | | Data 25/05/2015 | PREC. / | FOGLIO 1 |
| | | | | | | Commessa | Data Controllato 02/08/2016 | Revisione 01 | | |
| 01 | RWF40 MODULATOR ADDED | 02/08/16 | U. PINTON | | Descrizione<br>LMV20.100 + COD. 6100561 + COD. 6100566 | Esecutore U. PINTON | Controllato G. SCATTOLIN | Dis. N. 11– 0484 | SEGUE 2 | TOTALE 13 |
| REV. | MODIFICA | DATA | FIRME | | | | | | | |

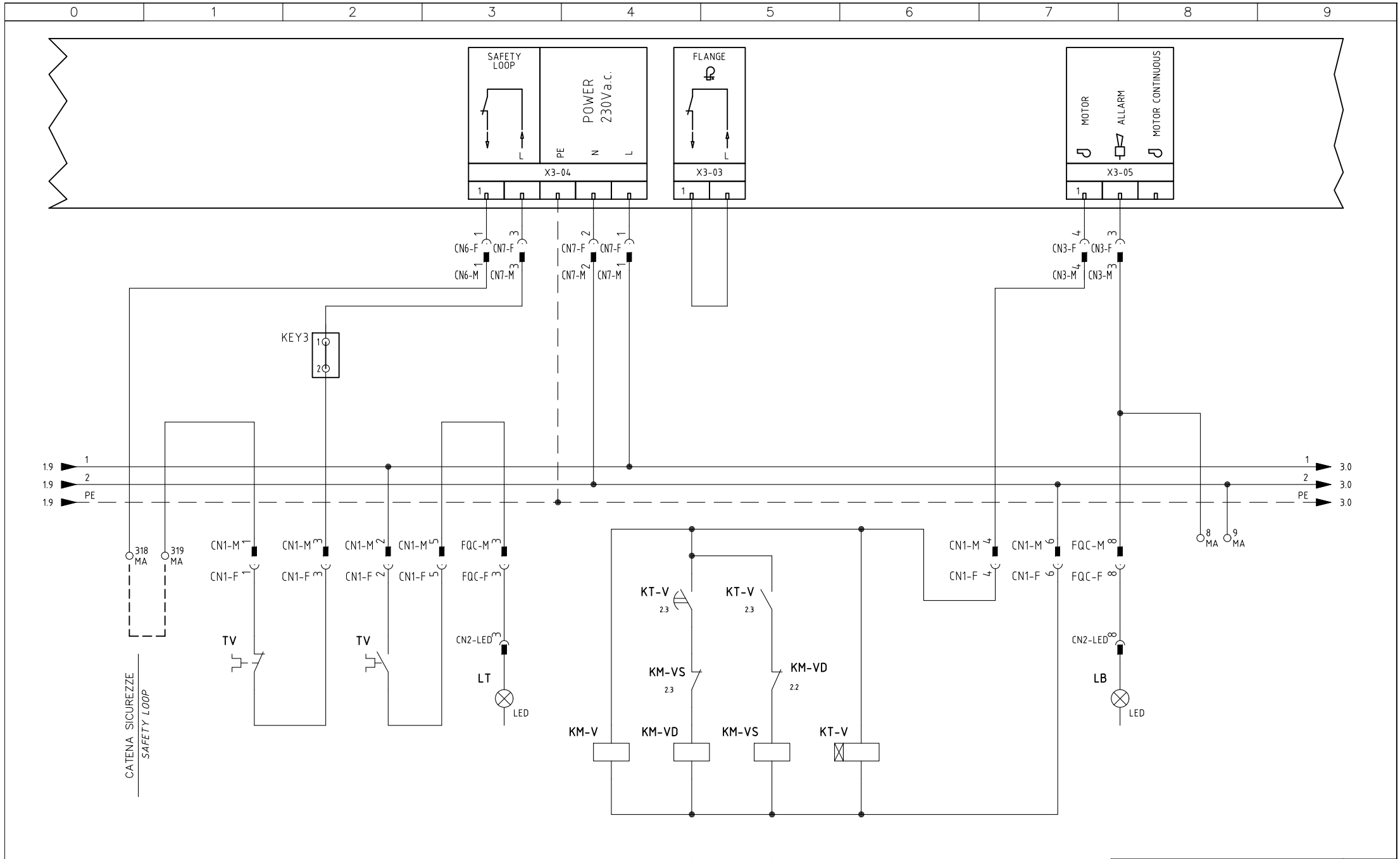


| | | | |
|---|---|---|---|
| Data 25/05/2015 | PREC. | FOGLIO |
| Revisione 01 | 1 | 2 |
| Dis. N. 11– 0484 | SEGUE 3 | TOTALE 13 |

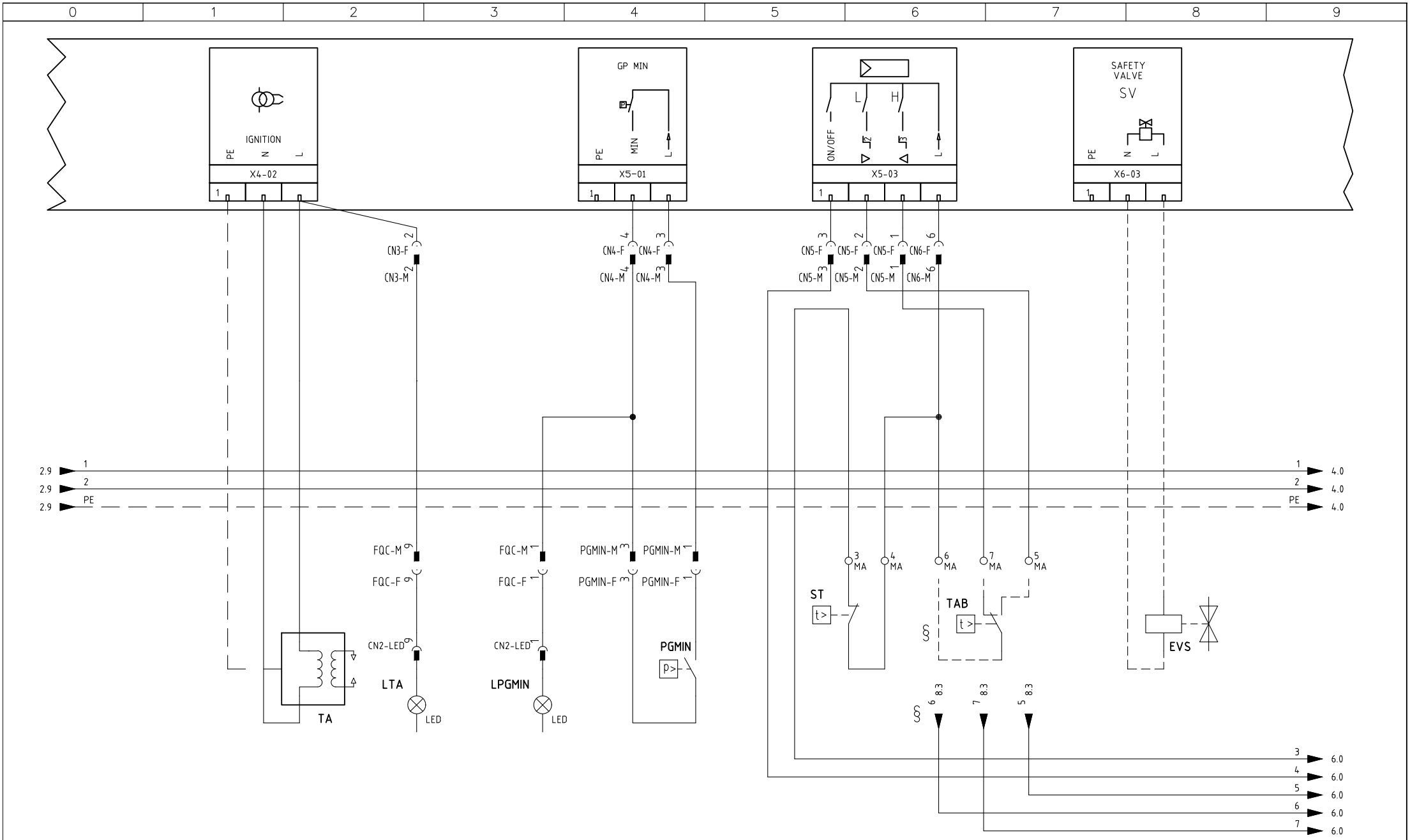


§

VERSIONE (PR) / VERSIONE (MD) CON RWF.. / 600V / KM3

*(PR) VERSION / (MD) VERSION WITH RWF.. / 600V / KM3*

| | | | |
|---|---|---|---|
| Data 25/05/2015 | PREC. | FOGLIO |
| Revisione 01 | 2 | 3 |
| Dis. N. 11– 0484 | SEGUE | TOTALE |
| | 4 | 13 |

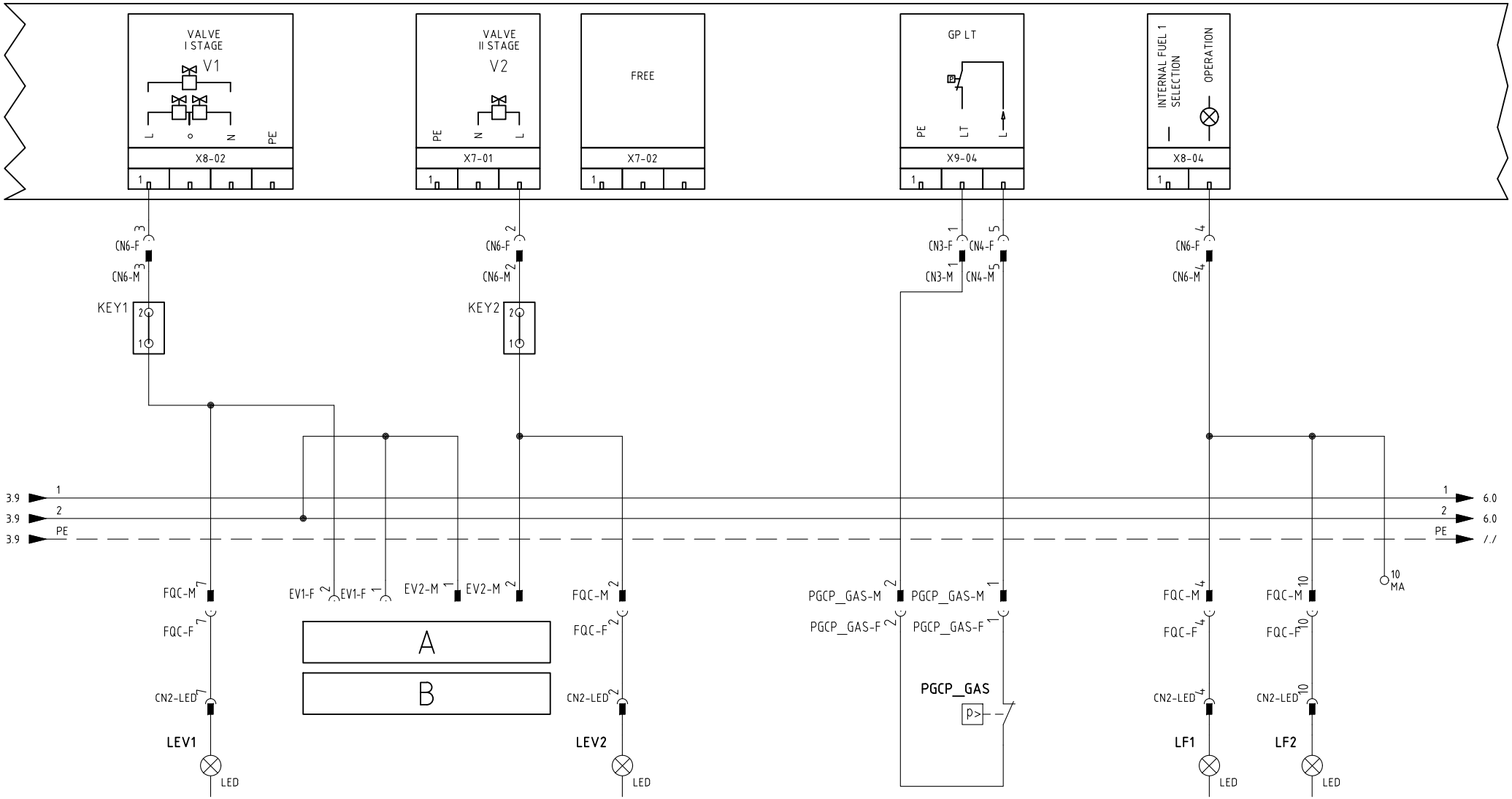


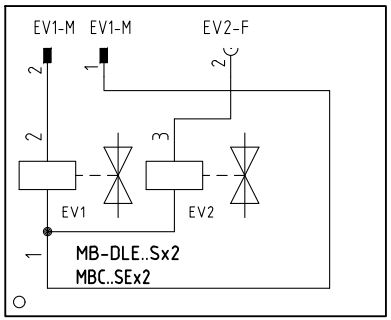


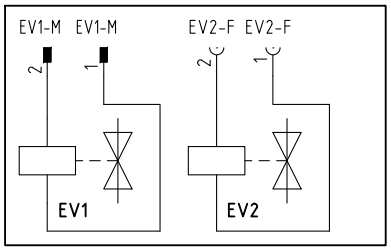


| | | | |
|---|---|---|---|
| Data 25/05/2015 | | PREC. | FOGLIO |
| Revisione 01 | | 3 | 4 |
| Dis. N. 11– 0484 | | SEGUE | TOTALE |
| | | 5 | 13 |

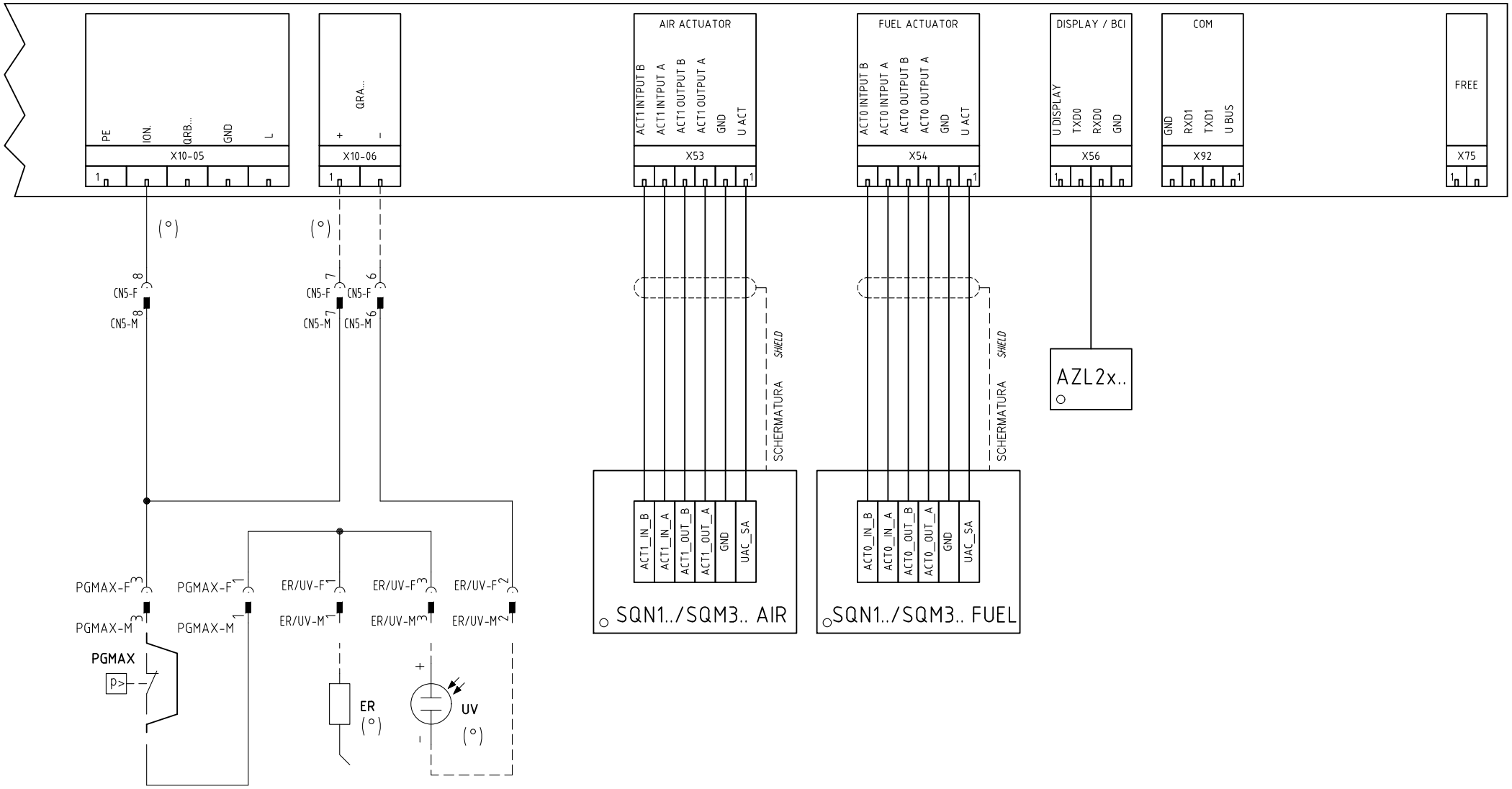


(°)

SONDA "UV" IN ALTERNATIVA A ELETTRODO "ER"

*"UV" PROBE ALTERNATIVE TO "ER"*

| | | | |
|---|---|---|---|
| Data 25/05/2015 | PREC. | FOGLIO |
| Revisione 01 | 4 | 5 |
| Dis. N. 11– 0484 | SEGUE | TOTALE |
| | 6 | 13 |

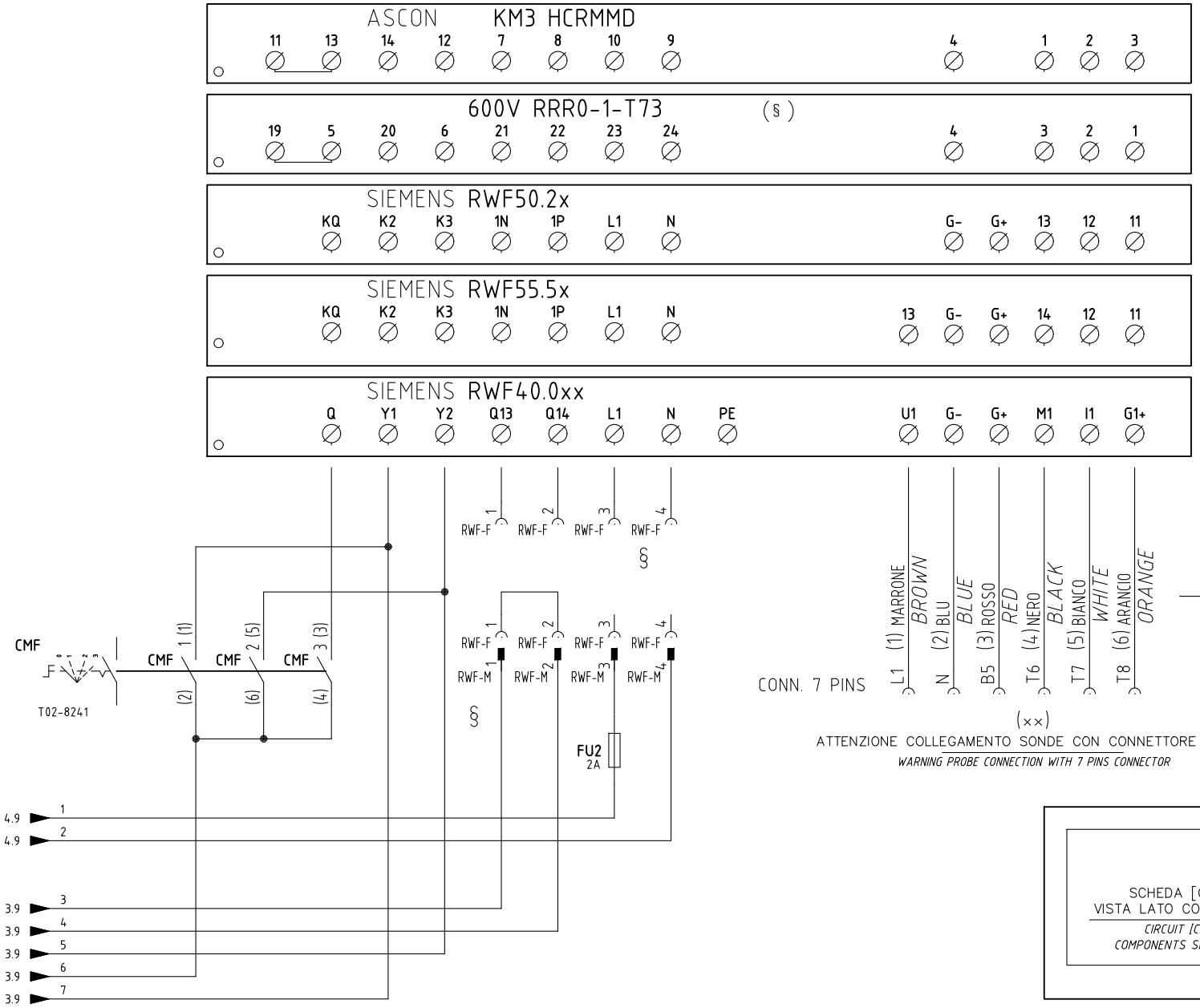


§

VERSIONE (PR) / VERSIONE (MD) CON RWF.. / 600V / KM3

*(PR) VERSION / (MD) VERSION WITH RWF.. / 600V / KM3*

| | | | |
|---|---|---|---|
| Data 25/05/2015 | PREC. | FOGLIO |
| Revisione 01 | 5 | 6 |
| Dis. N. 11– 0484 | SEGUE | TOTALE |
| | 7 | 13 |

(xx)
ATTENZIONE COLLEGAMENTO SONDE CON CONNETTORE 7 POLI
*WARNING PROBE CONNECTION WITH 7 PINS CONNECTOR*

## KM3 HCRMMD

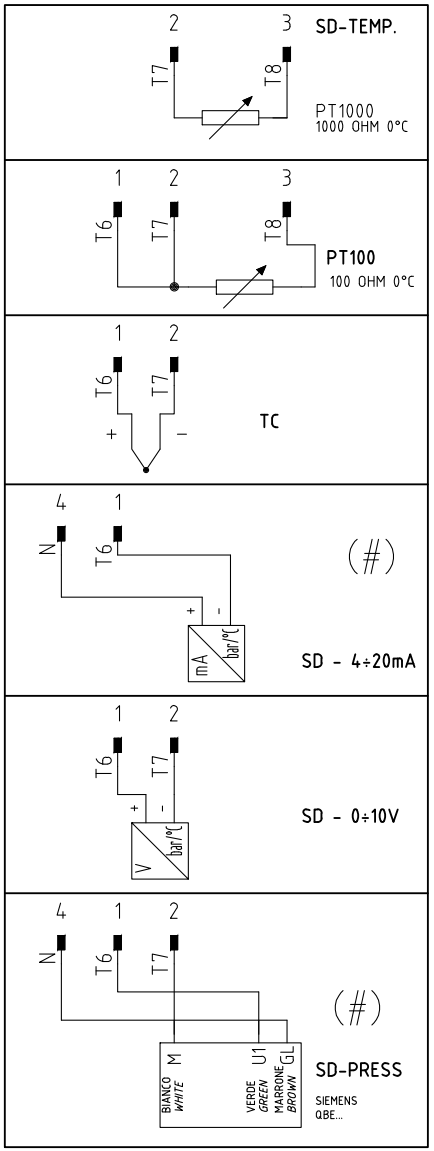


## 600V RRR0-1-T73

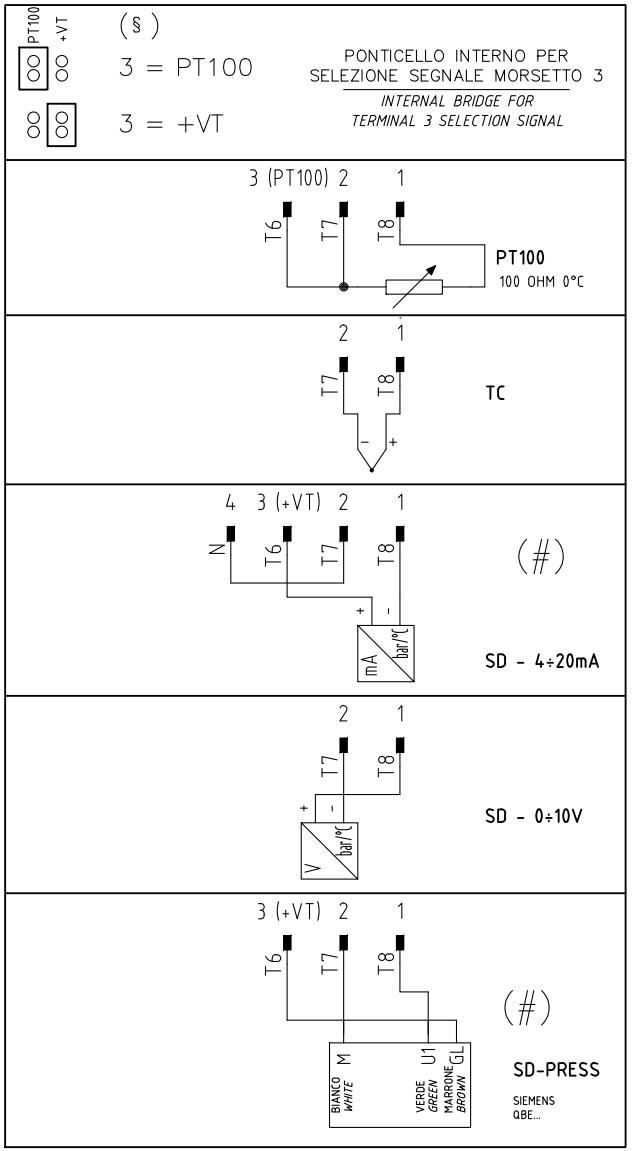


## RWF55.5x

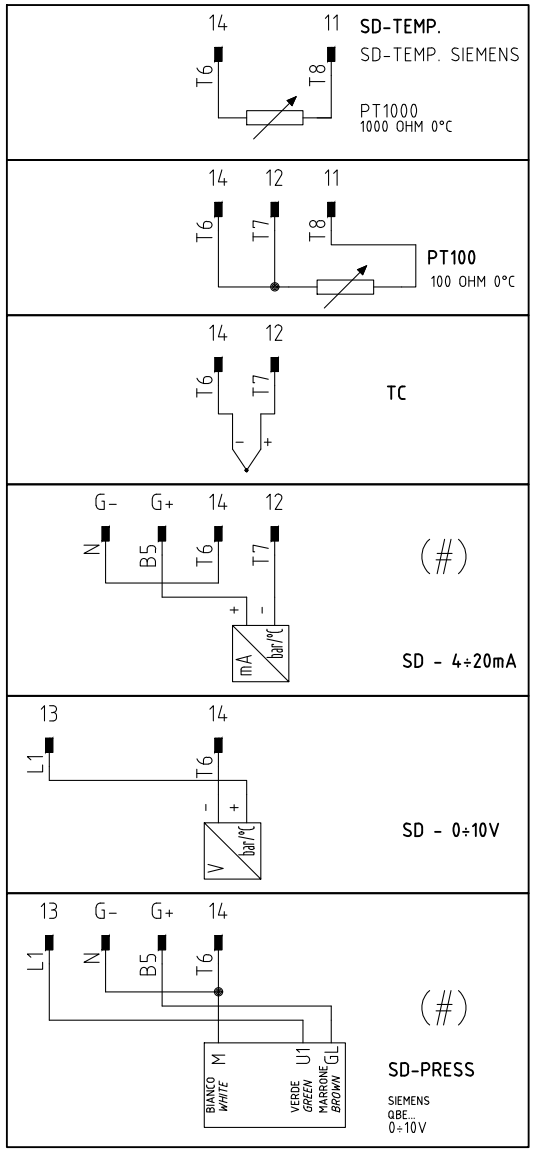


(#)
COLLEGAMENTO SOLO PER
TRASDUTTORI PASSIVI
*TRASDUCER PASSIVE*
*CONNECTION ONLY*

| | | | |
|---|---|---|---|
| Data 25/05/2015 | | PREC. | FOGLIO |
| Revisione 01 | | 6 | 7 |
| Dis. N. 11– 0484 | | SEGUE | TOTALE |
| | | 8 | 13 |

(xx)
ATTENZIONE COLLEGAMENTO SONDE CON CONNETTORE 7 POLI
*WARNING PROBE CONNECTION WITH 7 PINS CONNECTOR*

## RWF50.2x

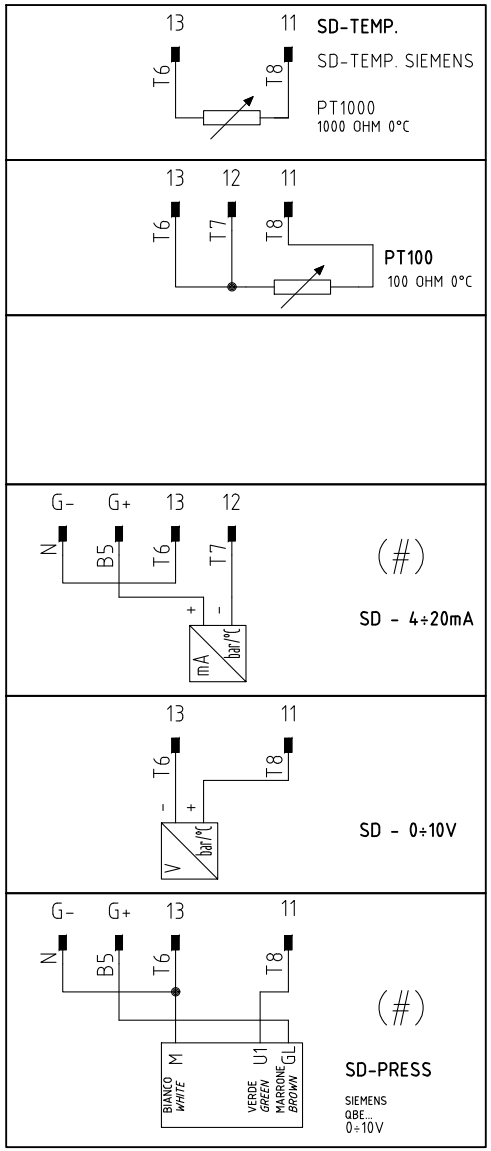


## RWF40.0xx

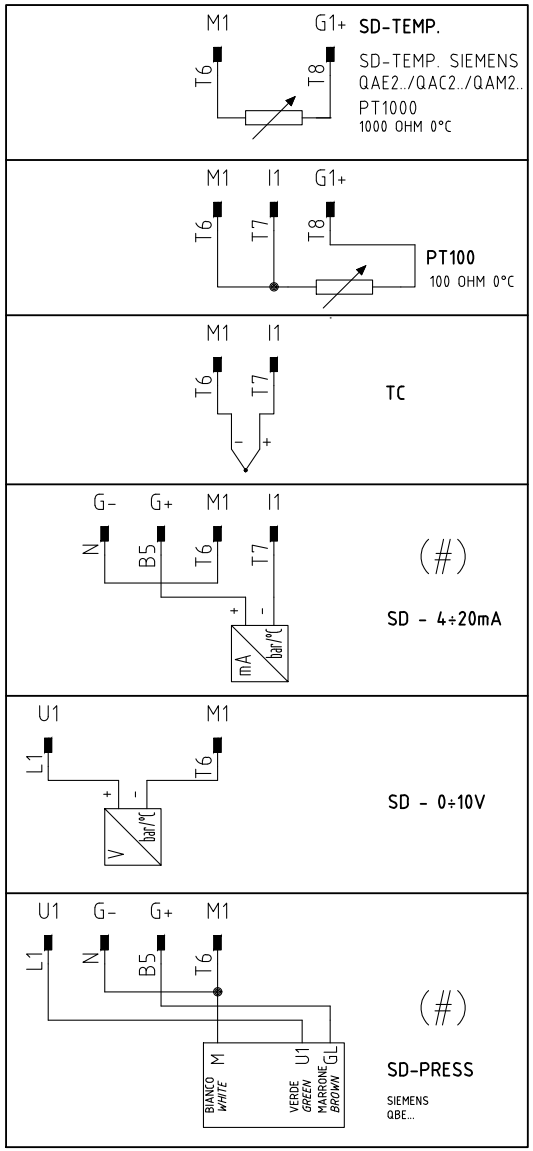


(#)
COLLEGAMENTO SOLO PER TRASDUTTORI PASSIVI
*TRASDUCER PASSIVE CONNECTION ONLY*

| | | | |
|---|---|---|---|
| Data 25/05/2015 | | PREC. | FOGLIO |
| Revisione 01 | | 7 | 8 |
| Dis. N. 11– 0484 | | SEGUE | TOTALE |
| | | 9 | 13 |

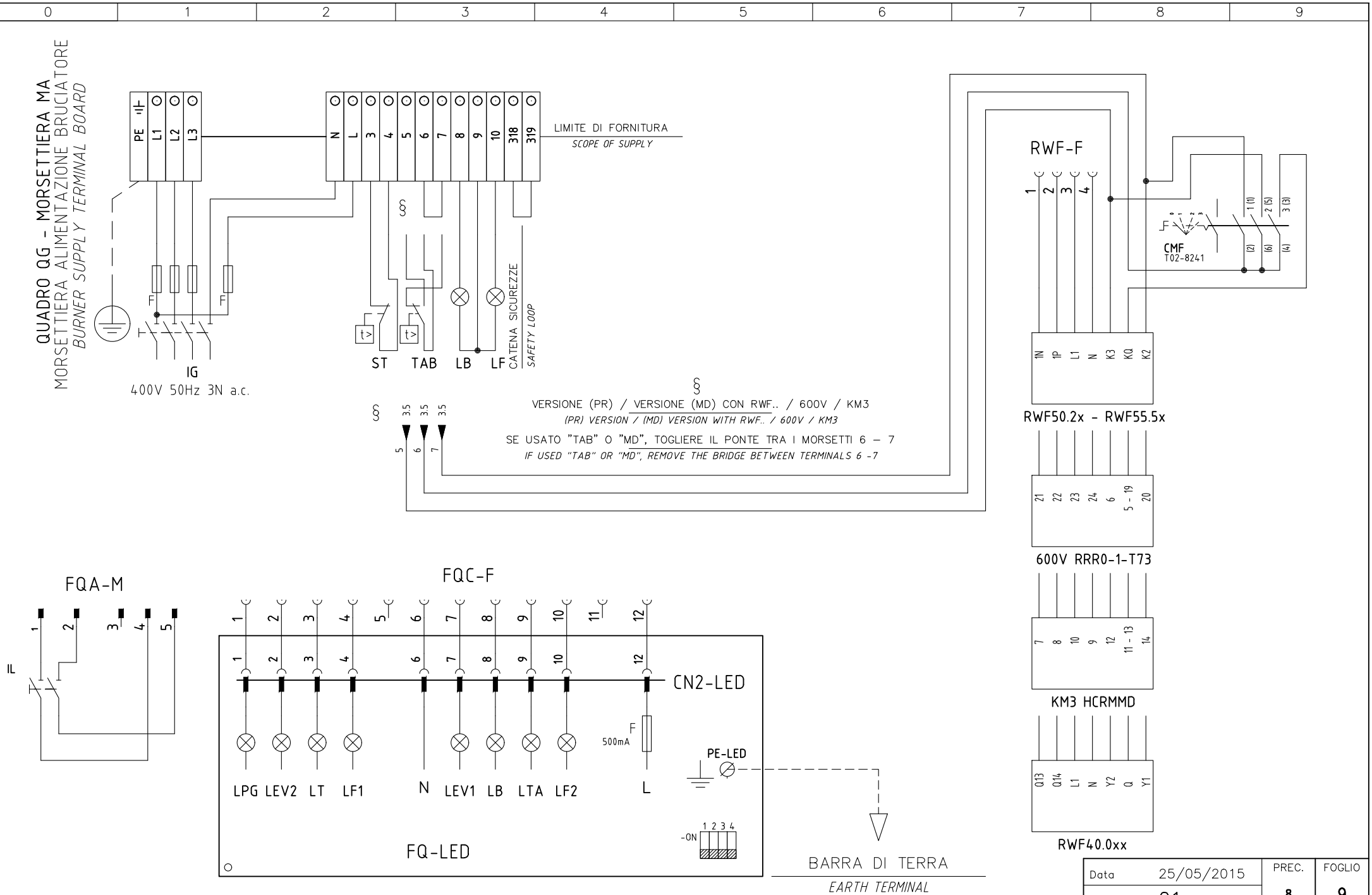


| | | | |
|---|---|---|---|
| Data | 25/05/2015 | PREC. | FOGLIO |
| Revisione | 01 | 8 | 9 |
| Dis. N. | 11– 0484 | SEGUE | TOTALE |
| | | 10 | 13 |

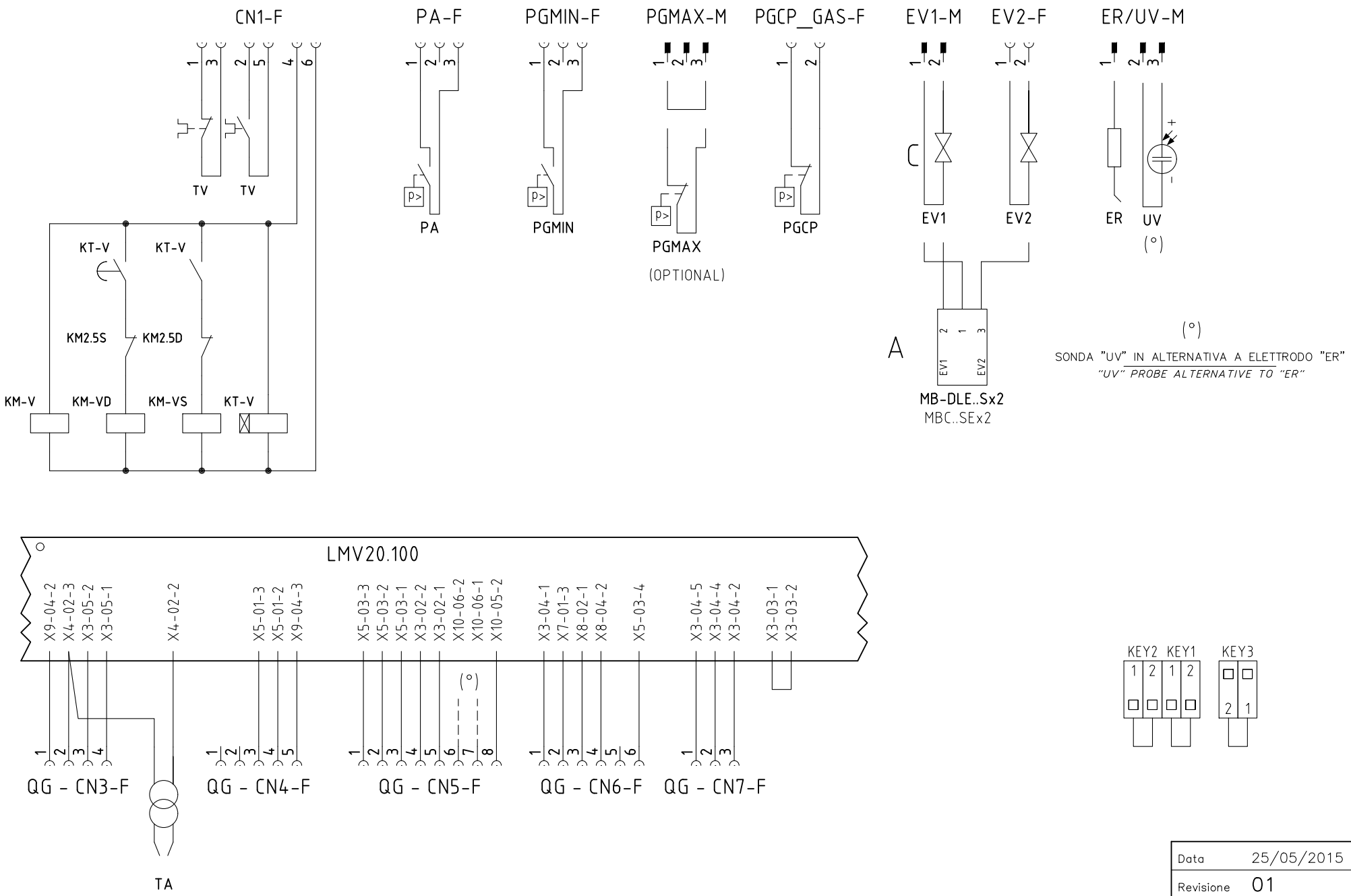


| | | | |
|---|---|---|---|
| Data 25/05/2015 | | PREC. | FOGLIO |
| Revisione 01 | | 9 | 10 |
| Dis. N. 11– 0484 | | SEGUE | TOTALE |
| | | 11 | 13 |

| 0 | 1 | 2 | 3 | 4 | 5 | 6 | 7 | 8 | 9 |
|---|---|---|---|---|---|---|---|---|---|

| Sigla/Item | Foglio/Sheet | Funzione | Function |
|---|---|---|---|
| 600V RRR0-1-T73 | 6 | REGOLATORE MODULANTE (ALTERNATIVO) | BURNER MODULATOR (ALTERNATIVE) |
| AZL2x.. | 5 | INTERFACCIA UTENTE | USER INTERFACE |
| CMF | 6 | COMMUT. MANUALE FUNZ. 0)FERMO 1)ALTA FIAMMA 2)BASSA FIAMMA 3)AUTOMATICO | MANUAL SWITCH 0)OFF 1)HIGH FLAME 2)LOW FLAME 3)AUTOMATIC |
| ER | 5 | ELETTRODO RILEVAZIONE FIAMMA | FLAME DETECTION ELECTRODE |
| EV1 | 4 | ELETTROVALVOLA GAS LATO RETE | UPSTREAM GAS SOLENOID VALVE |
| EV2 | 4 | ELETTROVALVOLA GAS LATO BRUCIATORE | DOWNSTREAM GAS SOLENOID VALVE |
| EVS | 3 | ELETTROVALVOLA GAS DI SICUREZZA (OPTIONAL) | SAFETY GAS SOLENOID VALVE (OPTIONAL) |
| FQ-LED | 9 | PANNELLO FRONTALE (LED) | FRONT PANEL (LED) |
| FU1 | 1 | FUSIBILE AUSILIARIO | AUXILIARY FUSE |
| FU2 | 6 | FUSIBILE | FUSE |
| FU-A | 1 | FUSIBILI DI LINEA | LINE FUSES |
| FU-B | 1 | FUSIBILE DI LINEA | LINE FUSE |
| IG | 1 | INTERRUTTORE GENERALE | MAINS SWITCH |
| IL | 1 | INTERRUTTORE LINEA AUSILIARI | AUXILIARY LINE SWITCH |
| KM3 HCRMMD | 6 | REGOLATORE MODULANTE (ALTERNATIVO) | BURNER MODULATOR (ALTERNATIVE) |
| KM-V | 2 | CONTATTORE MOTORE VENTILATORE (LINEA) | FAN MOTOR CONTACTOR (LINE) |
| KM-VD | 2 | CONTATTORE MOTORE VENTILATORE (TRIANGOLO) | FAN MOTOR CONTACTOR (DELTA) |
| KM-VS | 2 | CONTATTORE MOTORE VENTILATORE (STELLA) | FAN MOTOR CONTACTOR (STAR) |
| KT-V | 2 | TEMPORIZZATORE STELLA/TRIANGOLO | STAR/DELTA DELAYED RELAY |
| LB | 2 | LAMPADA SEGNALAZIONE BLOCCO BRUCIATORE | INDICATOR LIGHT FOR BURNER LOCK-OUT |
| LEV1 | 4 | LAMPADA SEGNALAZIONE APERTURA [EV1] | INDICATOR LIGHT FOR OPENING OF ELECTRO-VALVE [EV1] |
| LEV2 | 4 | LAMPADA SEGNALAZIONE APERTURA [EV2] | INDICATOR LIGHT FOR OPENING OF ELECTRO-VALVE [EV2] |
| LF1 | 4 | LAMPADA SEGNALAZIONE FUNZIONAMENTO BRUCIATORE | INDICATOR LIGHT BURNER OPERATION |
| LF2 | 4 | LAMPADA SEGNALAZIONE FUNZIONAMENTO BRUCIATORE | INDICATOR LIGHT BURNER OPERATION |
| LMV20.100 | 1 | APPARECCHIATURA DI COMANDO | CONTROL SCHEME |
| LPGMIN | 3 | LAMPADA SEGNALAZIONE PRESENZA GAS IN RETE | INDICATOR LIGHT FOR PRESENCE OF GAS IN THE NETWORK |
| LT | 2 | LAMPADA SEGNALAZIONE BLOCCO TERMICO MOTORE VENTILATORE | INDICATOR LIGHT FOR FAN MOTOR OVERLOAD THERMAL CUTOUT |
| LTA | 3 | LAMPADA SEGNALAZIONE TRASFORMATORE DI ACCENSIONE | IGNITION TRANSFORMER INDICATOR LIGHT |
| MB-DLE..Sx2 | 4 | GRUPPO VALVOLE GAS | GAS VALVES GROUP |
| MBC..SEx2 | 4 | GRUPPO VALVOLE GAS (ALTERNATIVO) | GAS VALVES GROUP (ALTERNATIVE) |
| MV | 1 | MOTORE VENTILATORE | FAN MOTOR |
| PA | 1 | PRESSOSTATO ARIA | AIR PRESSURE SWITCH |

| 0 | 1 | 2 | 3 | 4 | 5 | 6 | 7 | 8 | 9 |
|---|---|---|---|---|---|---|---|---|---|

| Sigla/Item | Foglio/Sheet | Funzione | Function |
|---|---|---|---|
| PGCP_GAS | 4 | PRESSOSTATO GAS CONTROLLO PERDITE | GAS LEAKAGE PRESSURE SWITCH |
| PGMAX | 5 | PRESSOSTATO GAS DI MASSIMA PRESSIONE (OPTIONAL) | MAXIMUM PRESSURE GAS SWITCH (OPTIONAL) |
| PGMIN | 3 | PRESSOSTATO GAS DI MINIMA PRESSIONE | MINIMUM GAS PRESSURE SWITCH |
| PT100 | 7 | SONDA DI TEMPERATURA | TEMPERATURE PROBE |
| RWF40.0xx | 6 | REGOLATORE MODULANTE | BURNER MODULATOR |
| RWF50.2x | 6 | REGOLATORE MODULANTE | BURNER MODULATOR |
| RWF55.5x | 6 | REGOLATORE MODULANTE (ALTERNATIVO) | BURNER MODULATOR (ALTERNATIVE) |
| SD–PRESS | 7 | SONDA DI PRESSIONE | PRESSURE PROBE |
| SD–TEMP. | 7 | SONDA DI TEMPERATURA | TEMPERATURE PROBE |
| SD – 0÷10V | 7 | TRASDUTTORE USCITA IN TENSIONE | TRANSDUCER VOLTAGE OUTPUT |
| SD – 4÷20mA | 7 | TRASDUTTORE USCITA IN CORRENTE | TRANSDUCER CURRENT OUTPUT |
| SQN1../SQM3.. AIR | 5 | SERVOCOMANDO SERRANDA ARIA | AIR DAMPER ACTUATOR |
| SQN1../SQM3.. FUEL | 5 | SERVOCOMANDO COMBUSTIBILE | FUEL ACTUATOR |
| ST | 3 | SERIE TERMOSTATI/PRESSOSTATI | SERIES OF THERMOSTATS OR PRESSURE SWITCHES |
| TA | 3 | TRASFORMATORE DI ACCENSIONE | IGNITION TRANSFORMER |
| TAB | 3 | TERMOSTATO/PRESSOSTATO ALTA–BASSA FIAMMA | HIGH–LOW THERMOSTAT/PRESSURE SWITCHES |
| TC | 7 | TERMOCOPPIA | THERMOCOUPLE |
| TV | 1 | TERMICO MOTORE VENTILATORE | FAN MOTOR THERMAL |
| UV | 5 | SONDA UV RILEVAZIONE FIAMMA | UV FLAME DETECTOR |

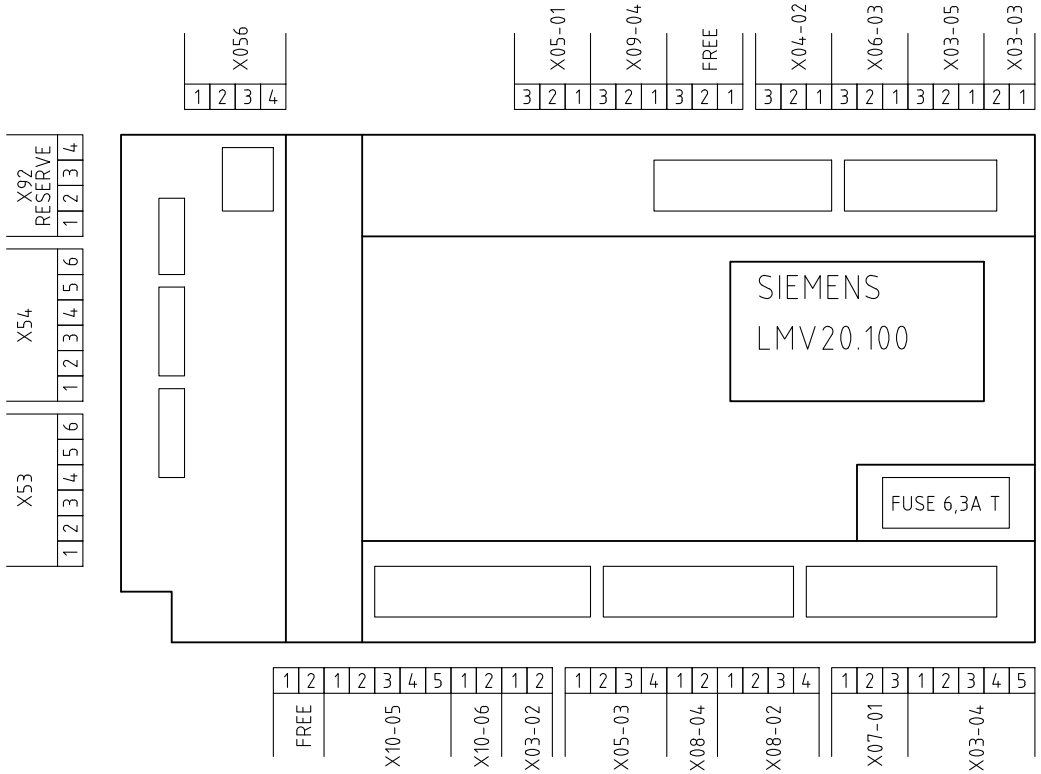


VISTA LATO COMPONENTI

*COMPONENTS SIDE VIEW*

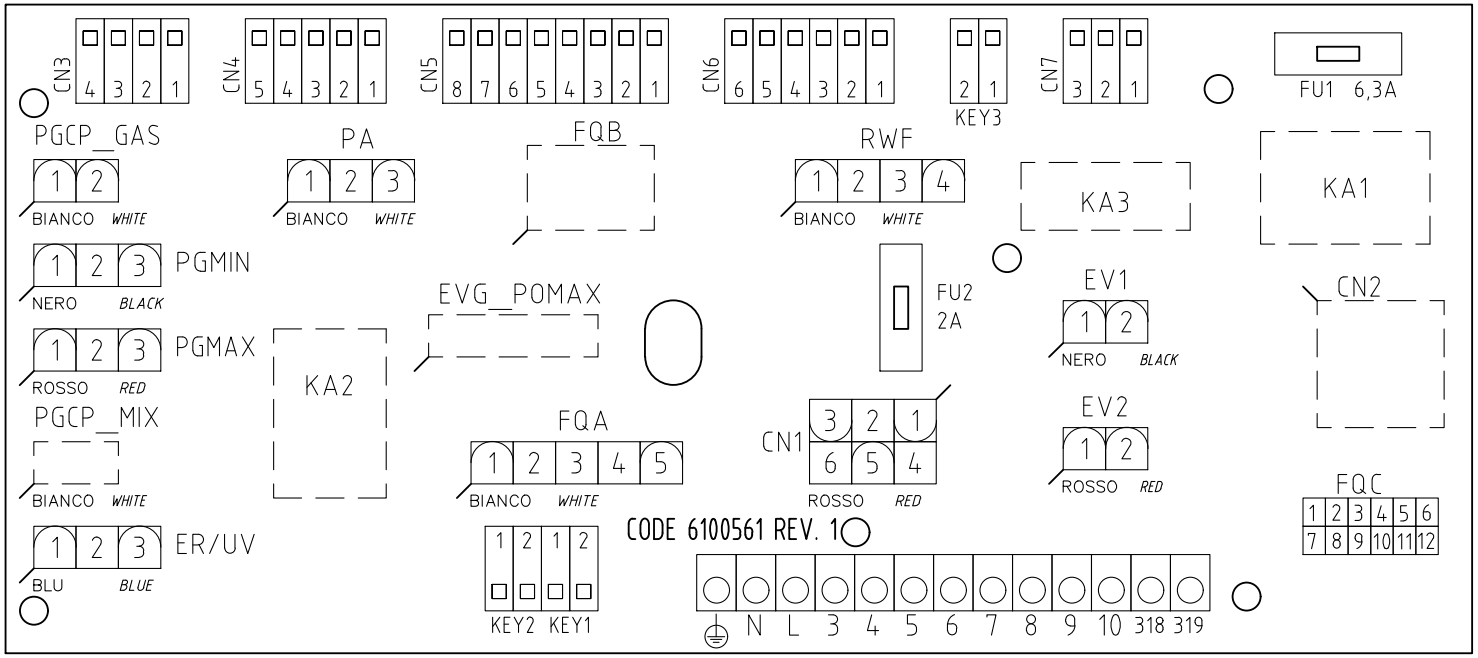


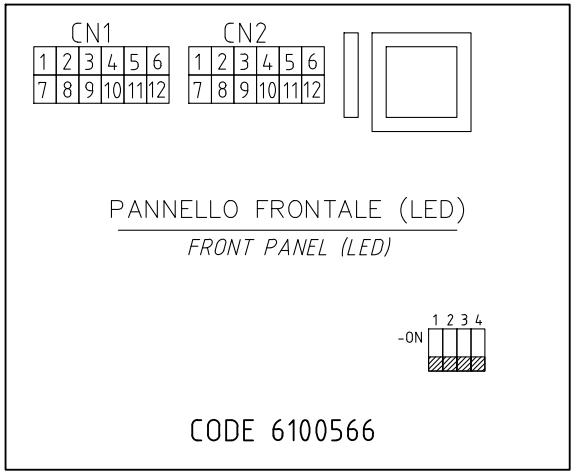


| | | | |
|---|---|---|---|
| Data 25/05/2015 | | PREC. | FOGLIO |
| Revisione 01 | | 12 | 13 |
| Dis. N. 11– 0484 | | SEGUE | TOTALE |
| | | / | 13 |