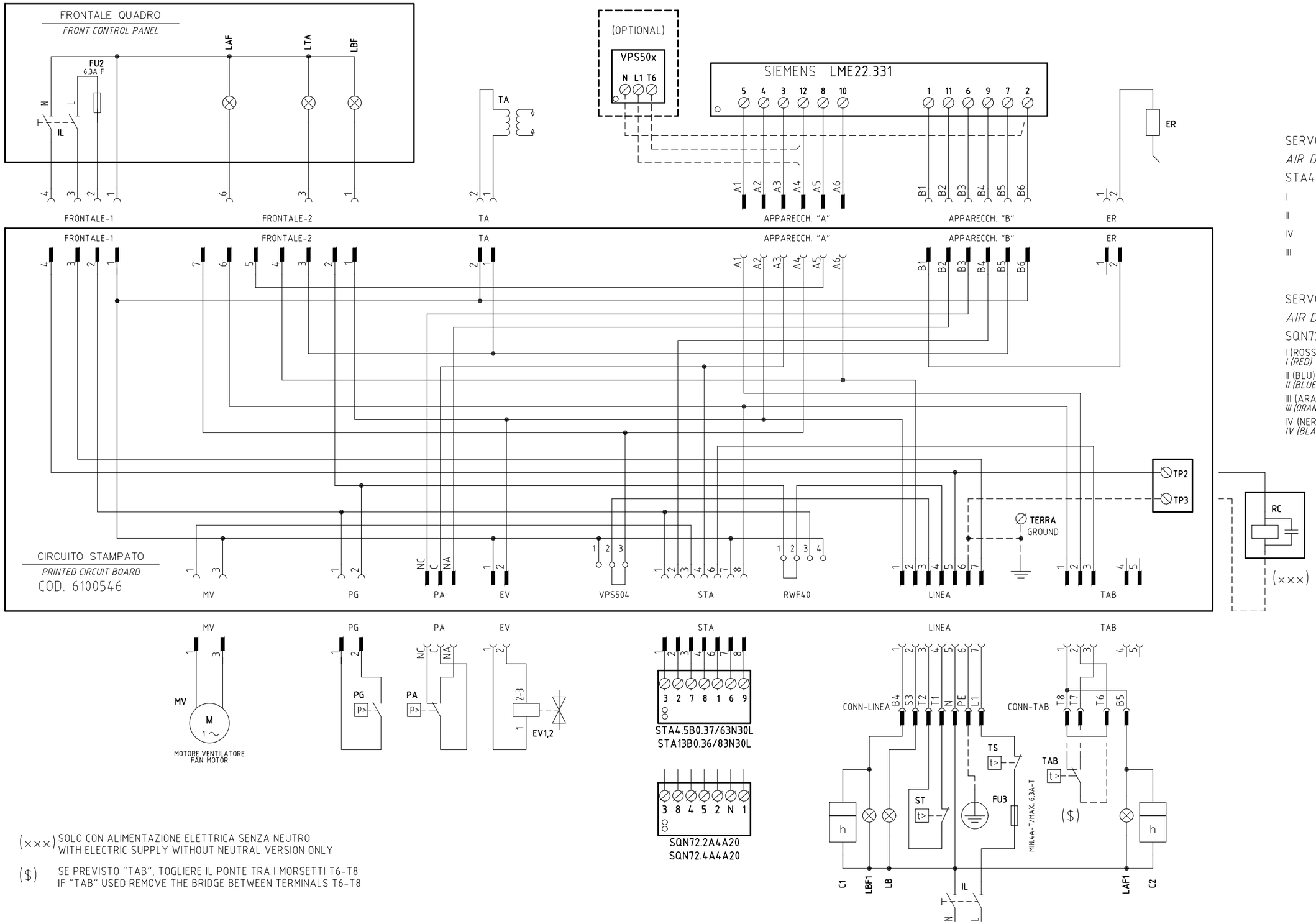


SERVOCOMANDO SERRANDA ARIA
*AIR DAMPER SERVO CONTROL*
STA4.5B / STA13B

| | |
|---|---|
| I | ALTA FIAMMA<br>*HIGH FLAME* |
| II | SOSTA<br>*STAND-BY* |
| IV | BASSA FIAMMA<br>*LOW FLAME* |
| III | NON USATA<br>*NOT USED* |

SERVOCOMANDO SERRANDA ARIA
*AIR DAMPER ACTUATOR*
SQN72.xA4A20

| | |
|---|---|
| I (ROSSO)<br>*I (RED)* | ALTA FIAMMA<br>*HIGH FLAME* |
| II (BLU)<br>*II (BLUE)* | SOSTA<br>*STAND-BY* |
| III (ARANCIO)<br>*III (ORANGE)* | BASSA FIAMMA<br>*LOW FLAME* |
| IV (NERO)<br>*IV (BLACK)* | NON USATA<br>*NOT USED* |




(xxx) SOLO CON ALIMENTAZIONE ELETTRICA SENZA NEUTRO
WITH ELECTRIC SUPPLY WITHOUT NEUTRAL VERSION ONLY

($) SE PREVISTO "TAB", TOGLIERE IL PONTE TRA I MORSETTI T6-T8
IF "TAB" USED REMOVE THE BRIDGE BETWEEN TERMINALS T6-T8

| REV. | MODIFICA | DATA | FIRME |
|---|---|---|---|
| 03 | AGGIUNTO/ADDED SQN72.xx | 22/05/09 | U. PINTON |
| 02 | AGGIUNTO/ADDED LME.. | 27/03/06 | U. PINTON |
| 01 | AGGIUNTO/ADDED "PR" VERSION | 03/02/06 | U. PINTON |

UNIGAS

Impianto
*TIPI/TYPES NG/NGX/LG 140 – 200*
*MODELLO/MODEL x–.AB(PR).x.xx.A.x.xx*

Descrizione
*VERSIONE CON CIRCUITO STAMPATO*
*WITH PRINTED CIRCUIT VERSION*

Ordine
Commessa
Esecutore: U. PINTON
Data Controllato: 22/05/2009
Controllato: S. MARCHETTI

Data 17/10/2005
Revisione 03
Dis. N. 18 – 0069

| PREC. | FOGLIO |
|---|---|
| / | 1 |
| SEGUE | TOTALE |
| 2 | 2 |

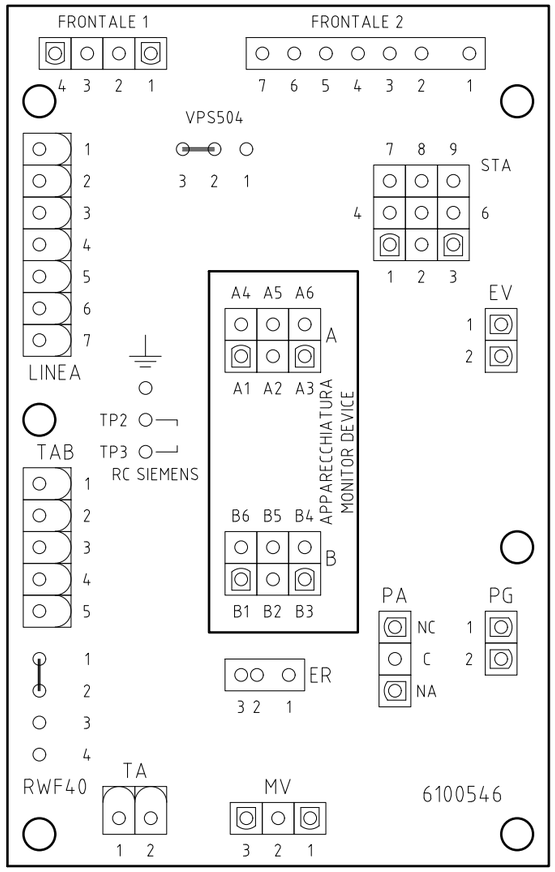


| Sigla/Item | Funzione | Function |
|---|---|---|
| C1 | CONTAORE BASSA FIAMMA | LOW FLAME TIME METER |
| C2 | CONTAORE ALTA FIAMMA | HIGH FLAME TIME METER |
| ER | ELETTRODO RIVELAZIONE FIAMMA | FLAME DETECTION ELECTRODE |
| EV1,2 | ELETTROVALVOLE GAS (O GRUPPO VALVOLE) | GAS ELECTRO-VALVES (OR VALVES GROUP) |
| FU2 | FUSIBILE DI LINEA | LINE FUSE |
| FU3 | FUSIBILE LINEA BRUCIATORE | BURNER LINE FUSE |
| IL | INTERRUTTORE LINEA AUSILIARI | AUXILIARY LINE SWITCH |
| IL | INTERRUTTORE LINEA BRUCIATORE | BURNER LINE SWITCH |
| LAF | LAMPADA SEGNALAZIONE ALTA FIAMMA BRUCIATORE | BURNER IN HIGH FLAME INDICATOR LIGHT |
| LAF1 | LAMPADA SEGNALAZIONE ALTA FIAMMA BRUCIATORE | BURNER IN HIGH FLAME INDICATOR LIGHT |
| LB | LAMPADA SEGNALAZIONE BLOCCO BRUCIATORE | INDICATOR LIGHT FOR BURNER LOCK-OUT |
| LBF | LAMPADA SEGNALAZIONE BASSA FIAMMA BRUCIATORE | BURNER IN LOW FLAME INDICATOR LIGHT |
| LBF1 | LAMPADA SEGNALAZIONE BASSA FIAMMA BRUCIATORE | BURNER IN LOW FLAME INDICATOR LIGHT |
| LME22.331 | APPARECCHIATURA CONTROLLO FIAMMA | FLAME MONITOR DEVICE |
| LTA | LAMPADA SEGNALAZIONE TRASFORMATORE DI ACCENSIONE | IGNITION TRANSFORMER INDICATOR LIGHT |
| MV | MOTORE VENTILATORE | FAN MOTOR |
| PA | PRESSOSTATO ARIA COMBURENTE | COMBUSTION AIR PRESSURE SWITCH |
| PG | PRESSOSTATO GAS DI MINIMA PRESSIONE | MINIMUM GAS PRESSURE SWITCH |
| RC | CIRCUITO RC | RC CIRCUIT |
| SQN72.2A4A20 | SERVOCOMANDO SERRANDA ARIA (ALTERNATIVO) | AIR DAMPER ACTUATOR (ALTERNATIVE) |
| SQN72.4A4A20 | SERVOCOMANDO SERRANDA ARIA (ALTERNATIVO) | AIR DAMPER ACTUATOR (ALTERNATIVE) |
| ST | SERIE TERMOSTATI/PRESSOSTATI | SERIES OF THERMOSTATS OR PRESSURE SWITCHES |
| STA4.5B0.37/63N30L | SERVOCOMANDO SERRANDA ARIA | AIR DAMPER SERVO CONTROL |
| STA13B0.36/83N30L | SERVOCOMANDO SERRANDA ARIA | AIR DAMPER SERVO CONTROL |
| TA | TRASFORMATORE DI ACCENSIONE | IGNITION TRANSFORMER |
| TAB | TERMOSTATO/PRESSOSTATO ALTA-BASSA FIAMMA | HIGH-LOW THERMOSTAT/PRESSURE SWITCHES |
| TS | TERMOSTATO/PRESSOSTATO DI SICUREZZA | SAFETY THERMOSTAT OR PRESSURE SWITCH |
| VPS50x | CONTROLLO DI TENUTA VALVOLE GAS (OPTIONAL) | GAS LEAKAGE MONITOR DEVICE (OPTIONAL) |

| SIGLA/ITEM | FUNZIONE | FUNCTION |
|---|---|---|
| | | |
| (×××) | SOLO CON ALIMENTAZIONE ELETTRICA SENZA NEUTRO | WITH ELECTRIC SUPPLY WITHOUT NEUTRAL VERSION ONLY |
| ($) | SE PREVISTO "TAB", TOGLIERE IL PONTE TRA I MORSETTI T6-T8 | IF "TAB" USED REMOVE THE BRIDGE BETWEEN TERMINALS T6-T8 |
| | | |

| | | | |
|---|---|---|---|
| Data 17/10/2005 | | PREC. 1 | FOGLIO 2 |
| Revisione 03 | | | |
| Dis. N. 18 – 0069 | | SEGUE / | TOTALE 2 |