# R91A - R92A - R93A
# R512A -R515A
# R520A - R525A

## *Газовые горелки с электронным управлением (LMV5x)*

**ИНСТРУКЦИЯ ПО МОНТАЖУ - ЭКСПЛУАТАЦИИ - ОБСЛУЖИВАНИЮ**

**BURNERS - BRUCIATORI - BRULERS - BRENNER - QUEMADORES - ГОРЕЛКИ**

M039351NA 0.3 08/2021

**ПРЕДУПРЕЖДЕНИЯ И ПРИМЕЧАНИЯ, НА КОТОРЫЕ НЕОБХОДИМО ОБРАТИТЬ ВНИМАНИЕ:**

**-НАСТОЯЩАЯ ИНСТРУКЦИЯ ПО МОНТАЖУ, ЭКСПЛУАТАЦИИ И ОБСЛУЖИВАНИЮ ЯВЛЯЕТСЯ НЕОТЪЕМЛЕМОЙ И ВАЖНОЙ ЧАСТЬЮ ИЗДЕЛИЯ И ДОЛЖНА БЫТЬ ПЕРЕДАНА ПОЛЬЗОВАТЕЛЮ.**

**-НАСТОЯЩАЯ ИНСТРУКЦИЯ ПРЕДНАЗНАЧЕНА КАК ДЛЯ ПОЛЬЗОВАТЕЛЯ, ТАК И ДЛЯ ПЕРСОНАЛА, ОСУЩЕСТВЛЯЮЩЕГО МОНТАЖ, ВВОД В ЭКСПЛУАТАЦИЮ И ОБСЛУЖИВАНИЕ.**

**-ИНФОРМАЦИЯ ПО РАБОТЕ С ОБОРУДОВАНИЕМ, А ТАКЖЕ ОБ ОГРАНИЧЕНИЯХ В ИСПОЛЬЗОВАНИИ, ПРИВЕДЕНА ВО ВТОРОЙ ЧАСТИ НАСТОЯЩЕЙ ИНСТРУКЦИИ, КОТОРУЮ МЫ НАСТОЙЧИВО РЕКОМЕНДУЕМ ИЗУЧИТЬ.**

**- НАСТОЯЩУЮ ИНСТРУКЦИЮ НЕОБХОДИМО СОХРАНЯТЬ НА ПРОТЯЖЕНИИ ВСЕГО СРОКА ЭКСПЛУАТАЦИИ ГОРЕЛКИ.**

## 1 ОБЩИЕ ПРАВИЛА ИСПОЛЬЗОВАНИЯ

- Монтаж должен осуществляться квалифицированным персоналом в соответствии с инструкциями завода-изготовителя и местными нормами и правилами.
- Под квалифицированным персоналом понимается персонал, технически компетентный в сфере применения оборудования (бытовой или промышленной), в частности, сервисные центры, имеющие разрешение завода-изготовителя.
- Завод-изготовитель не несёт ответственности за вред, нанесённый из-за ошибки при монтаже горелки.
- При распаковке проверьте целостность оборудования;

в случае сомнений не используйте оборудование, а обратитесь к поставщику.
Берегите от детей элементы упаковки (деревянный ящик, гвозди, скобы, полиэтиленовые пакеты, пенополистирол, и т.д.).

- Перед осуществлением чистки или технического обслуживания необходимо обесточить оборудование
- Не закрывайте решётки подачи воздуха
- В случае неисправности и/или ненадлежащей работы оборудования, выключите ее, не пытайтесь отремонтировать горелку.

Обращайтесь только к квалифицированным специалистам. Во избежание нарушения безопасности ремонт изделий должен осуществляться только сервисным центром, имеющим разрешение завода-изготовителя, с использованием исключительно оригинальных запасных частей и принадлежностей.

Чтобы гарантировать надёжность горелки и её надлежащую работу необходимо:

- осуществлять периодическое сервисное обслуживание с привлечением квалифицированного персонала в соответствии с инструкциями завода-изготовителя;
- при принятии решения о прекращении использования оборудования, необходимо обезвредить все части, которые могут послужить источником опасности;
- в случае продажи горелки или передачи другому владельцу, проконтролируйте, чтобы вместе с ней была передана настоящая инструкция;
- Оборудование должно использоваться только по назначению. Применение в других целях считается неправильным и, следовательно, опасным.

Завод-изготовитель не несёт ответственности за вред, причинённый неправильным монтажом и эксплуатацией, несоблюдением инструкций завода-изготовителя.
Если одно из нижеуказанных пунктов будет иметь место, то это может привести к взрывам, выделению токсичных газов (например: оксида углерода CO) и ожогам, то есть нанести серьезные повреждения людям, животным или имуществу:

- несоблюдение одного из пунктов данной главы;
- несоблюдение правил эксплуатации;
- неправильные перенос, монтаж, регулирование или обслуживание оборудования;
- использование оборудования или его частей или принадлежностей не по назначению

## 2 МЕРЫ ПРЕДОСТОРОЖНОСТИ ПРИ ЭКСПЛУАТАЦИИ ГОРЕЛОК.

- Горелка должна быть установлена в помещении с системой вентиляции, выполненной в соответствии с действующими нормами и правилами, при этом она должна быть достаточной для качественного горения.
- Допускается использование оборудования, изготовленного исключительно в сооответствии с действующими нормами и правилами.
- Оборудование должно использоваться только по назначению.
- Перед подключением горелки убедитесь, что данные, указанные на табличке горелки соответствуют данным сети питания (электричество, газ, дизель или другой вид топлива).
- Части горелки, расположенные рядом с пламенем и системой подогрева топлива, нагреваются во время работы горелки и остаются горячими в течение некоторого времени после её отключения. Не прикасайтесь к ним.

В случае принятия решения о прекращении использования оборудования по какой-либо причине, причине, квалифицированный персонал должен:

а) обесточить оборудование, отсоединив питающий кабель главного выключателя
б) перекрыть подачу топлива с помощью ручного отсечного крана.

**Особые меры предосторожности**

- Убедитесь, что во время монтажа горелка была хорошо прикреплена к теплогенератору, и пламя образуется только внутри камеры сгорания теплогенератора.
- Перед первым запуском горелки и, по крайней мере, один раз в год, вызывать квалифицированный персонал для выполнения следующих операций:

а) регулировка расхода топлива в зависимости от мощности теплогенератора;
б) регулировка расхода воздуха, необходимого для горения топлива для обеспечения, по крайней мере минимально допустимого КПД в соответствии с данными теплогенератора и действующими нормами и правилами;
в) проверка качества сжигания топлива, во избежание превышения в уходящих дымовых газах содержания вредных веществ, установленных действующими нормами и правилами;
г) проверка работы регулировочных и предохранительных устройств;
д) проверка тяги в дымовой трубе;
е) проверка затяжки всех систем механической блокировки регулировочных устройств после завершения настройки;
ж) проверка наличия инструкции по эксплуатации и обслуживанию горелки в помещении котельной.

- В случае аварийной блокировки, ее можно сбросить нажав специальную кнопку RESET. В случае повторной блокировки - обратиться в службу технической поддержки, не предпринимая новых попыток сброса.
- Эксплуатация и обслуживание горелки должны выполняться исключительно квалифицированным персоналом в соответствии инструкцией по эксплуатации и действующими нормами и правилами.

## 3 ОБЩИЕ ПРАВИЛА ПРИ РАБОТЕ В ЗАВИСИМОСТИ ОТ ТИПА ПИТАНИЯ.

### 3а) ЭЛЕКТРОПИТАНИЕ

- Электробезопасность оборудования обеспечивается только при условии его правильного подключения к эффективному заземляющему устройству, выполненному в соответствии с действующими нормами безопасности.
- Необходимо проверить заземляющее устройство, а также подключение к нему. В случае сомнения, обратитесь к квалифицированному персоналу для выполнения тщательной проверки электрооборудования, т.к. завод-изготовитель не несёт ответственность за вред, причинённый отсутствием заземления устройства.
- Квалифицированный персонал должен проверить, соответствие характеристик электросети и сечения питающих кабелей максимальной потребляемой мощности оборудования, указаннойна табличке.
- Для подключения оборудования к электросети не допускается использование переходных устройств, многоконтактных розеток и/или удлинителей.
- Для подключения оборудования к сети необходим многополюсный выключатель в соответствии с нормами

безопасности по действующему законодательству.

- Использование любого компонента, потребляющего электроэнергию, требует соблюдения основных правил, таких как:

а) не прикасаться к оборудование мокрыми или влажными частями тела и/или когда вы находитесь босиком;

б) не дёргать электропровода;

в) не оставлять аппарат под влиянием атмосферных факторов (дождь, солнце, и т.д.), за исключением предусмотренных случаев;

г) не допускать использование аппарата детьми и неопытными людьми.

- Не допускается замена кабеля питания аппарата пользователем. В случае повреждения кабеля необходимо отключить горелку и для замены обратиться исключительно к квалифицированному персоналу.

В случае отключения аппарата на определённый период, рекомендуется отключить питание всех компонентов системы, потребляющих электроэнергию (насосы, горелка, и т. д.).

### 3б) ТОПЛИВО: ГАЗ, ДИЗЕЛЬ, ИЛИ ДРУГИЕ ВИДЫ

**Общие правила**

- Подключение горелки должно выполняться квалифицированным персоналом в соответствии с действующими нормами и правилами, т.к. ошибка при подключении может стать причиной нанесения вреда людям, животным или имуществу, за который завод-изготовитель не несёт никакой ответственности.
- До монтажа рекомендуется тщательно прочистить топливопровод, чтобы удалить случайные остатки, которые могут нарушить нормальную работу горелки.
- Перед первым запуском горелки квалифицированный персонал должен проверить:

а) внутреннюю и наружную герметичность топливопровода;

б) соответствие расхода топлива требуемой мощности горелки;

в) соответствие применяемого топлива характеристикам горелки;

г) соответствие давления подачи топлива указанным на заводской табличке данным;

е) соответствие системы подачи топлива требуемому горелкой расходу, а также наличие всех необходимых контрольно-измерительных и защитных устройств, согласно действующих норм и правил.

В случае отключения аппарата на определённый период, перекройте кран или краны подачи топлива.

**Общие правила при использовании газа**

Квалифицированный персонал должен проверить:

а) соответствие газовой линии и газовой рампы действующим нормам и правилам;

б) герметичность всех газовых соединений;

в) наличие системы вентиляции в помещении котельной, обеспечивающей постоянное поступление воздуха в соответствии с действующими нормами и правилами, при этом она должна быть достаточной для качественного горения.

- Не используйте газовые трубы в качестве заземления для электроприборов.
- Не оставляйте неиспользуемую горелку включенной и перекройте отсечной газовый кран.
- В случае длительного отсутствия пользователя перекройте главный отсечной кран подачи газа к горелке.

**Если пахнет газом:**

а) не включать свет, не пользоваться телефоном или другими приборами, которые могли бы стать источником появления искр;

б) немедленно открыть двери и окна, чтобы проветрить помещение;

в) перекрыть отсечные газовые краны;

г) обратиться за помощью к квалифицированному персоналу.

Не загромождать вентиляционные отверстия помещения, в котором установлено оборудование во избежание возникновения опасных ситуаций, таких как образование токсичных и взрывоопасных смесей.**Действия персонала в случае инцидента, критического отказа или аварии.**

При обнаружении утечек топлива прекратить эксплуатацию горелки до выяснения и устранения образования утечек. Разлитое жидкое засыпать песком и убрать.

При возникновении пожароопасной ситуации необходимо:

- немедленно обесточить оборудование;
- эвакуировать людей из области пожара;
- вызвать пожарную службу;
- предпринять меры к тушению пожара всеми возможными средствами.

**Применение манометров:**

обычно манометры оснащены ручным или кнопочным краном. Открывать кран только для считывания, после чего незамедлительно его закрыть

### *ПРИМЕНЯЕМЫЕ НОРМАТИВЫ И ДИРЕКТИВЫ*

*Горелки газовые*

Е, вропейские Директивы:

-2014/35/UE (Директива по Низкому Напряжению);

-2014/30/UE (Директива по Электромагнитной Совместимости).

-2006/42/CE (Директива о безопасности машин и оборудования).

Соответствующие нормативы:

-UNI EN 676 Горелки газовые автоматические с принудительной подачей воздуха.

-EN 55014-1 Электромагнитная совместимость. Требования к бытовым электрическим приборам, электрическим инструментам и аналогичным приборам.

-EN 60204-1:2006 Безопасность машин. Электрооборудование машин и механизмов.

-CEI EN 60335-1 Приборы электрические бытового и аналогичного назначения. Безопасность. (Часть 1. Общие требования).

-CEI EN 60335-2-102 Приборы электрические бытового и аналогичного назначения. Безопасность. (Часть 2-102. Частные требования к приборам для сжигания газа, жидкого и твердого топлива, имеющим электрические соединения).

-UNI EN ISO 12100:2010 безопасность машин и механизмов, основные принципы конструирования, оценки риска и снижения риска.

*Горелки дизельные*

Европейские Директивы:

-2014/35/UE (Директива по Низкому Напряжению);

-2014/30/UE (Директива по Электромагнитной Совместимости).

-2006/42/CE (Директива о безопасности машин и оборудования).

Соответствующие нормативы:

-UNI EN 267 Горелки дизельные с наддувом.

-EN 55014-1 Электромагнитная совместимость. Требования к бытовым электрическим приборам, электрическим инструментам и аналогичным приборам.

-EN 60204-1:2006 Безопасность машин. Электрооборудование машин и механизмов.

-CEI EN 60335-1 Приборы электрические бытового и аналогичного назначения. Безопасность. (Часть 1. Общие требования)

-CEI EN 60335-2-102 Приборы электрические бытового и аналогичного назначения. Безопасность. (Часть 2-102. Частные требования к приборам для сжигания газа, жидкого и твердого топлива, имеющим электрические соединения)

-UNI EN ISO 12100:2010 безопасность машин и механизмов, основные принципы конструирования, оценки риска и снижения риска.

*Горелки мазутные*

Европейские Директивы:

-2014/35/UE (Директива по Низкому Напряжению);

-2014/30/UE (Директива по Электромагнитной Совместимости).

-2006/42/CE (Директива о безопасности машин и оборудования).

Соответствующие нормативы:

-UNI EN 267 Горелки жидкотопливные с наддувом.

-EN 55014-1 Электромагнитная совместимость. Требования к бытовым электрическим приборам, электрическим инструментам и аналогичным приборам.

-EN 60204-1:2006 Безопасность машин. Электрооборудование машин и механизмов.

-CEI EN 60335-1 Приборы электрические бытового и аналогичного назначения. Безопасность. (Часть 1. Общие требования)

-CEI EN 60335-2-102 Приборы электрические бытового и аналогичного назначения. Безопасность. (Часть 2-102. Частные требования к приборам для сжигания газа, жидкого и твердого

топлива, имеющим электрические соединения)

-UNI EN ISO 12100:2010 безопасность машин и механизмов, основные принципы конструирования, оценки риска и снижения риска.

*Горелки комбинированные газо-дизельные*

Европейские Директивы:

-2014/35/UE (Директива по Низкому Напряжению);

-2014/30/UE (Директива по Электромагнитной Совместимости).

-2006/42/CE (Директива о безопасности машин и оборудования).

Соответствующие нормативы:

-UNI EN 676 Горелки газовые автоматические с принудительной подачей воздуха.

-EN 55014-1 Электромагнитная совместимость. Требования к

бытовым электрическим приборам, электрическим инструментам и аналогичным приборам.

-EN 60204-1:2006 Безопасность машин. Электрооборудование машин и механизмов.

-CEI EN 60335-1 Приборы электрические бытового и аналогичного назначения. Безопасность. (Часть 1. Общие требования)

-CEI EN 60335-2-102 Приборы электрические бытового и аналогичного назначения. Безопасность. (Часть 2-102. Частные требования к приборам для сжигания газа, жидкого и твердого топлива, имеющим электрические соединения)

-UNI EN ISO 12100:2010 безопасность машин и механизмов, основные принципы конструирования, оценки риска и снижения риска.

*Горелки комбинированные газо-мазутные*

Европейские Директивы:

-2014/35/UE (Директива по Низкому Напряжению);

-2014/30/UE (Директива по Электромагнитной Совместимости).

-2006/42/CE (Директива безопасность машин и оборудования).

Соответсвующие директивы:

-UNI EN 676 Горелки газовые автоматические с принудительной подачей воздуха.

-EN 55014-1 Электромагнитная совместимость. Требования к бытовым электрическим приборам, электрическим инструментам и аналогичным приборам.

-EN 60204-1:2006 Безопасность машин. Электрооборудование машин и механизмов.

-CEI EN 60335-1 Приборы электрические бытового и аналогичного назначения. Безопасность. (Часть 1. Общие требования)

-CEI EN 60335-2-102 Приборы электрические бытового и аналогичного назначения. Безопасность. (Часть 2-102. Частные требования к приборам для сжигания газа, жидкого и твердого топлива, имеющим электрические соединения)

-UNI EN ISO 12100:2010 безопасность машин и механизмов, основные принципы конструирования, оценки риска и снижения риска.

*Горелки промышленные*

Европейские Директивы:

-2014/35/UE (Директива по Низкому Напряжению);

-2014/30/UE (Директива по Электромагнитной Совместимости).

-2006/42/CE (Директива о безопасности машин и оборудования).

Соответсвующие директивы:

-UNI EN 746-2: Оборудование для промышленного теплового процесса. Требования по безопасности при сжигании топлива и по перемещению топлива и обращения с ним.

-EN 55014-1 Электромагнитная совместимость. Требования к бытовым электрическим приборам, электрическим инструментам и аналогичным приборам.

-EN 60204-1:2006 Безопасность машин. Электрооборудование машин и механизмов.

-CEI EN 60335-2-102 Приборы электрические бытового и аналогичного назначения. Безопасность. (Часть 2-102. Частные требования к приборам для сжигания газа, жидкого и твердого топлива, имеющим электрические соединения)

-UNI EN ISO 12100:2010 безопасность машин и механизмов, основные принципы конструирования, оценки риска и снижения риска.

***ЗАВОДСКАЯ ТАБЛИЧКА***

Для получения следующей информации всегда обращаться к заводской табличке:

- тип и модель горелочного устройства: (обязательно указывать в каждом сообщении при переписке с поставщиком горелки).
- заводской номер горелочного устройства: (обязательно указывать в каждом сообщении при переписке с поставщиком горелки).
- Год изготовления (месяц и год)
- Указания по типу газа и давления в сети

**ОБЪЯСНЕНИЕ СИМВОЛОВ И ПРЕДУПРЕЖДЕНИЙ**

| | | |
|---|---|---|
| | ***ВНИМАНИЕ*** | Этот символ обозначает предупреждения, несоблюдение которых может нанести неисправимый ущерб оборудованию или окружающей среде |
| | ***ОПАСНО!*** | Этот символ обозначает предупреждения, несоблюдение которых может нанести, в конечном результате, сильный ущерб здоровью, вплоть до летального исхода |
| | ***ОПАСНО!*** | Этот символ обозначает предупреждения, несоблюдение которых может вызвать удар током с летальным исходом. |

Рисунки, иллюстрации и изображения, приведенные в данных инструкциях, могут отличаться от вида реальной продукции.

## БЕЗОПАСНОСТЬ РАБОТЫ ГОРЕЛКИ

Горелки и ниже описанные конфигурации – соответствуют действующим нормативам по безопасности в работе, защите здоровья и окружающей среды. Для получения более детальной информации — прочитать декларации по соответствию продукции, которые являются неотъемлемой частью данных инструкций.

### *Побочные риски от неправильной эксплуатации и запретов*

Горелка изготовлена с обеспечением безопасной работы, несмотря на это существуют побочные риски.

Запрещается касаться руками или любой другой частью тела движущиеся механические части горелки. Опасность несчастного случая.
Избегать прямого контакта с частями горелки, содержащими топливо (Например: бачок и трубки). Опасность получения ожога.
Запрещается эксплуатировать горелку в условиях отличных от указанных на шильдике.
Запрещается эксплуатировать горелку с видами топлива, отличающимися от указанных.
Строго воспрещается эксплуатировать горелку во взрывоопасной среде.
Запрещается снимать и исключать предохранительные защиты с горелки.
Запрещается удалять защитные устройства или открывать горелку или любой из ее компонентов во время их работы.
Запрещается отсоединять составные части горелки и ее компоненты во время работы самой горелки.
Запрещается трогать рычажные механизмы не квалифицированному/не обученному персоналу.

После каждого обслуживания, важно восстановить защитные системы до нового розжига горелочного устройства. Обязательным является поддержание всех защитных устройств всегда в рабочем состоянии. Персонал, допускаемый к обслуживанию горелочного устройства, должен быть обеспечен защитными средствами.

ВНИМАНИЕ: во время цикла работы, те части горелки, которые находятся вблизи с теплогенератором (напр. присоединительный фланец) , подвергаются нагреву. Там, где необходимо, избегать риска прямого контакта, применяя индивидуальные средства защиты.

# PARTE I - CARATTERISTICHE TECNICHE

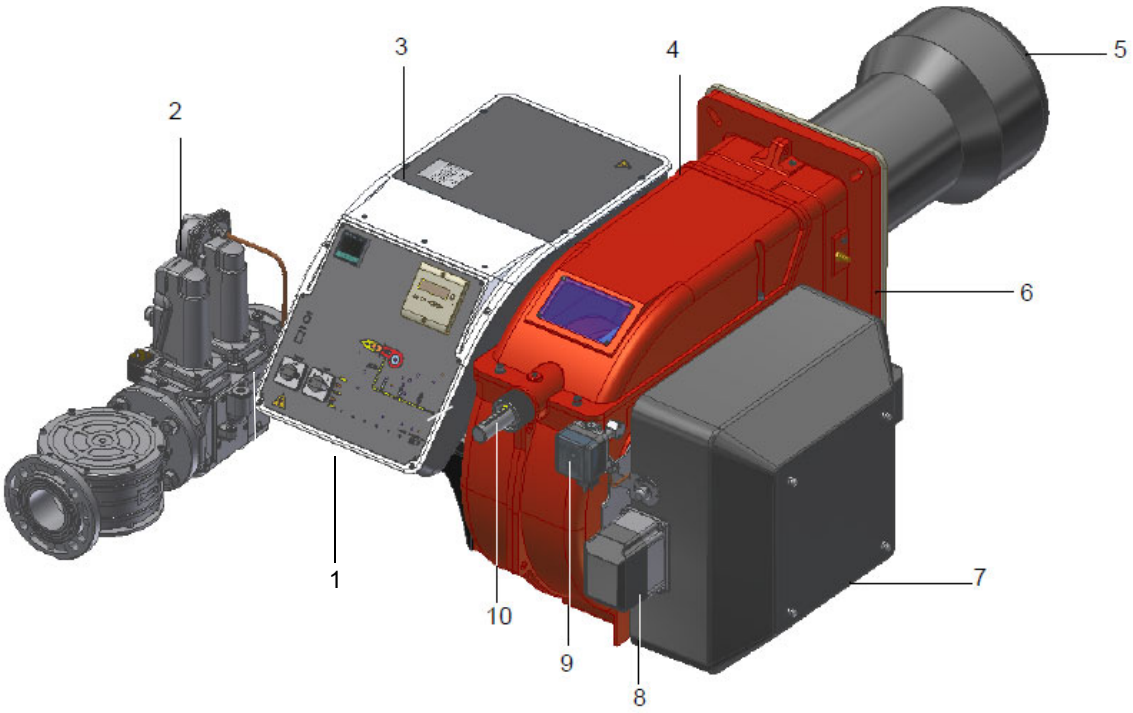


Nota: Il disegno è indicativo.

1 Pannello sinottico con interruttore di accensione
2 Rampa gas
3 Quadro elettrico
4 Coperchio
5 Boccaglio + Testa di combustione
6 Flangia
7 Cassetto silenziatore
8 Servocomando
9 Pressostato aria
10 Ghiera regolazione testa

**Funzionamento a gas:** il gas, proveniente dalla rete di distribuzione, passa attraverso il gruppo valvole, complete di filtro e stabilizzatore. Quest'ultimo mantiene la pressione nei limiti di utilizzo. I servocomandi, agiscono modo proporzionale sulle serrande di regolazione della portata dell'aria comburente e sulla valvola a farfalla del gas, consentendo di ottimizzare i valori del gas di scarico e, quindi, di ottenere un'efficace combustione.
Il posizionamento della testa di combustione determina la potenza del bruciatore. Combustibile e comburente vengono incanalati in vie geometriche separate fino al loro incontro nella zona di sviluppo fiamma (camera di combustione).Il pannello sinottico, presente nella parte anteriore del bruciatore, indica gli stadi di funzionamento.

## Identificazione dei Bruciatori

I bruciatori vengono identificati con tipi e modelli. L'identificazione dei modelli è descritta di seguito.

| Tipo | **R91A** | Modello | **M-.** | **MD.** | **S.** | ***IT.** | **A.** | **1.** | **80.** | **EK.** |
|---|---|---|---|---|---|---|---|---|---|---|
| | **(1)** | | **(2)** | **(3)** | **(4)** | **(5)** | **(6)** | **(7)** | **(8)** | **(9)** |

| | | |
|---|---|---|
| 1 | BRUCIATORE TIPO | **R91A, R92A, R93A, R512A, R515A, R520A, R525A** |
| 2 | COMBUSTIBILE | M - Gas metano<br>B - Biogas<br>L - GPL |
| 3 | REGOLAZIONE (Versioni disponibili) | MD - Modulante |
| 4 | BOCCAGLIO | S - Standard |
| 5 | PAESE DI DESTINAZIONE | * Vedere targa dati (IT= Italia) |
| 6 | VERSIONI SPECIALI | A - Standard<br>Y - Speciale |
| 7 | EQUIPAGGIAMENTO (versioni disposibili) | 1 = 2 valvole + controllo di tenuta<br>8 = 2 valvole + controllo di tenuta+pressostato gas di massima |
| 8 | DIAMETRO RAMPA | 50 = Rp2 65 = DN65<br>80 = DN80 100 = DN100 |
| 9 | BRUCIATORE A CONTROLLO ELETTRONICO | ES = senza controllo ossigeno e senza inverter<br>EO = con controllo ossigeno e senza inverter<br>EI = senza controllo ossigeno e con inverter<br>EK = con controllo ossigeno e con inverter |

### *Tipo di combustibile utilizzato*

Le caratteristiche tecniche dei bruciatori riportate in questo manuale, fanno riferimento a gas naturale (potere calorifico $H_i$ = 9.45 kWh/Stm$^3$, densità ρ =0.717Kg/Stm$^3$). Per combustibile come biogas, moltiplicare i valori di portata e pressione per i coefficenti correttivi riportati in tabella.

| **Combustibile** | **$H_i$** (KWh/Stm$^3$) | **ρ** (kg/Stm$^3$) | **$f_Q$** | **$f_p$** |
|---|---|---|---|---|
| Biogas | 6,395 | 1,1472 | 1,478 | 3,5 |

Ad esempio, per calcolare portata e pressione per biogas:

$$Q_{biogas} = Q_{naturalGas} \cdot 1,478$$

$$p_{biogas} = p_{naturalGas} \cdot 3,5$$

***ATTENZIONE! Il tipo e la regolazione della testa di combustione dipendono dal gas bruciato. Il bruciatore deve essere utilizzato solo per l'uso previsto indicato in targa dati.***

***ATTENZIONE! I fattori correttivi riportati in tabella dipendono della composizione del combustibile e quindi dal suo potere calorifico Hi e densita' ρ. I valori sopra riportati vanno intesi esclusivamente come valori di riferimento.***

## *Caratteristiche Tecniche*

| BRUCIATORE TIPO | | R91A M-.. | R92A M-.. | R93A M-.. |
|---|---|---|---|---|
| Potenza | min. - max. kW | 480 - 2670 | 480 - 3050 | 550 - 4100 |
| Combustibile | | M - Gas metano | | |
| Categoria gas | | (vedi paragrafo successivo) | | |
| Portata gas - Gas metano | min.- max. ($Stm^3/h$) | 51 - 283 | 51 - 323 | 58 - 434 |
| Pressione gas | mbar | (vedi Nota2) | | |
| Alimentazione elettrica | | 230V 3~ / 400V 3N ~ 50Hz | | |
| Potenza elettrica totale | kW | 4.5 | 6.0 | 8.0 |
| Motore ventilatore | kW | 4 | 5.5 | 7.5 |
| Protezione | | IP40 | | |
| Tipo di regolazione | | MD - Modulante | | |
| Rampa gas 50 | Diametro valvole / Attacchi gas | 50 / Rp 2 | | |
| Rampa gas 65 | Diametro valvole / Attacchi gas | 65 / DN65 | | |
| Rampa gas 80 | Diametro valvole / Attacchi gas | 80 / DN80 | | |
| Rampa gas 100 | Diametro valvole / Attacchi gas | 100 / DN100 | | |
| Temperatura di funzionamento | °C | -10 ÷ +50 | | |
| Temperatura di immagazzinamento | °C | -20 ÷ +60 | | |
| Tipo di servizio | | Continuo | | |

| BRUCIATORE TIPO | | R91A L-.. | R92A L-.. | R93A L-.. |
|---|---|---|---|---|
| Potenza | min. - max. kW | 480 - 2670 | 480 - 3050 | 550 - 4100 |
| Combustibile | | L - GPL | | |
| Categoria gas | | $I_{3B/P}$ | | |
| Portata gas - GPL | min.- max. ($Stm^3/h$) | 17.9 - 100 | 17.9 - 114 | 20 - 153 |
| Pressione gas | mbar | (vedi Nota2) | | |
| Alimentazione elettrica | | 230V 3~ / 400V 3N ~ 50Hz | | |
| Potenza elettrica totale | kW | 4.5 | 6.0 | 8.0 |
| Motore ventilatore | kW | 4 | 5.5 | 7.5 |
| Protezione | | IP40 | | |
| Tipo di regolazione | | MD - Modulante | | |
| Rampa gas 50 | Diametro valvole / Attacchi gas | 50 / Rp 2 | | |
| Rampa gas 65 | Diametro valvole / Attacchi gas | 65 / DN65 | | |
| Rampa gas 80 | Diametro valvole / Attacchi gas | 80 / DN80 | | |
| Rampa gas 100 | Diametro valvole / Attacchi gas | 100 / DN100 | | |
| Temperatura di funzionamento | °C | -10 ÷ +50 | | |
| Temperatura di immagazzinamento | °C | -20 ÷ +60 | | |
| Tipo di servizio | | Continuo | | |

| | |
|---|---|
| **Nota1:** | **tutte le portate gas sono in $Stm^3/h$ (pressione assoluta 1013 mbar e temperatura 15 °C) e valgono per Gas G20 (potere calorifico inferiore $H_i$= 34,02 $MJ/Stm^3$);** |
| **Nota2:** | **Pressione gas massima = 500 mbar (con valvole Siemens VGD o Dungs MultiBloc MBE)**<br>**Pressione gas minima = vedi curve pressione gas in rete** |
| **Nota3:** | **il bruciatore dev'essere installato in luogo chiuso e con umidità ambientale non superiore all'80%** |

| BRUCIATORE TIPO | | R512A M-.. | R515A M-.. | R520A M-.. | R525A M-...50 | R525A M-...xx |
|---|---|---|---|---|---|---|
| Potenza | min. - max. kW | 600 - 4500 | 770 - 5200 | 1000 - 6400 | 2000 - 6700 | 2000 - 8000 |
| Combustibile | | M - Gas metano | | | | |
| Categoria | | (vedi paragrafo successivo) | | | | |
| Portata gas - Gas metano | min.- max. ($Stm^3/h$) | 63 - 476 | 81 - 550 | 106 - 677 | 212 - 709 | 212 - 847 |
| Pressione gasPressione gas | mbar | (vedi Nota2) | | | | |
| Alimentazione elettrica | | 230V 3~ / 400V 3N ~ 50Hz | | | | |
| Potenza elettrica totale | kW | 9.7 | 11.5 | 15.5 | 19 | 19 |
| Motore elettrico | kW | 9.2 | 11 | 15 | 18.5 | 18.5 |
| Protezione | | IP40 | | | | |
| Tipo di regolazione | | MD - Modulante | | | | |
| Rampa gas 50 | Diametro valvole / Attacchi gas | 50 / Rp2 | 50 / Rp2 | 50 / Rp2 | 50 / Rp2 | |
| Rampa gas 65 | Diametro valvole / Attacchi gas | 65 / DN65 | 65 / DN65 | 65 / DN65 | - | 65 / DN65 |
| Rampa gas 80 | Diametro valvole / Attacchi gas | 80 / DN80 | 80 / DN80 | 80 / DN80 | - | 80 / DN80 |
| Rampa gas 100 | Diametro valvole / Attacchi gas | 100 / DN100 | 100 / DN100 | 100 / DN100 | - | 100 / DN100 |
| Temperatura di funzionamento | °C | -10 ÷ +50 | | | | |
| Temperatura di immagazzinamento | °C | -20 ÷ +60 | | | | |
| Tipo di servizio | | Continuo | | | | |

| BRUCIATORE TIPO | | R512A L-.. | R515A L-.. | R520A L-.. | R525A L-...50 | R525A L-...xx |
|---|---|---|---|---|---|---|
| Potenza | min. - max. kW | 600 - 4500 | 770 - 5200 | 1000 - 6400 | 2000 - 6700 | 2000 - 8000 |
| Combustibile | | L - GPL | | | | |
| Categoria | | $I_{3B/P}$ | | | | |
| Portata gas - GPL | min.- max. ($Stm^3/h$) | 22 - 167 | 28 - 194 | 37 - 238 | 74 - 250 | 74 - 300 |
| Pressione gasPressione gas | mbar | (vedi Nota2) | | | | |
| Alimentazione elettrica | | 230V 3~ / 400V 3N ~ 50Hz | | | | |
| Potenza elettrica totale | kW | 9.7 | 11.5 | 15.5 | 19 | 19 |
| Motore elettrico | kW | 9.2 | 11 | 15 | 18.5 | 18.5 |
| Protezione | | IP40 | | | | |
| Tipo di regolazione | | MD - Modulante | | | | |
| Rampa gas 50 | Diametro valvole / Attacchi gas | 50 / Rp2 | 50 / Rp2 | 50 / Rp2 | 50 / Rp2 | |
| Rampa gas 65 | Diametro valvole / Attacchi gas | 65 / DN65 | 65 / DN65 | 65 / DN65 | - | 65 / DN65 |
| Rampa gas 80 | Diametro valvole / Attacchi gas | 80 / DN80 | 80 / DN80 | 80 / DN80 | - | 80 / DN80 |
| Rampa gas 100 | Diametro valvole / Attacchi gas | 100 / DN100 | 100 / DN100 | 100 / DN100 | - | 100 / DN100 |
| Temperatura di funzionamento | °C | -10 ÷ +50 | | | | |
| Temperatura di immagazzinamento | °C | -20 ÷ +60 | | | | |
| Tipo di servizio | | Continuo | | | | |

| | |
|---|---|
| **Nota1:** | **tutte le portate gas sono in $Stm^3/h$ (pressione assoluta 1013 mbar e temperatura 15 °C) e valgono per Gas G20 (potere calorifico inferiore $H_i$= 34,02 MJ/$Stm^3$);** |
| **Nota2:** | **Pressione gas massima = 500 mbar (con valvole Siemens VGD o Dungs MultiBloc MBE)**<br>**Pressione gas minima = vedi curve pressione gas in rete** |
| **Nota3:** | **il bruciatore dev'essere installato in luogo chiuso e con umidità ambientale non superiore all'80%** |

## *Categorie gas e paesi di applicazione*

| CATEGORIA GAS | PAESE | | | | | | | | | | | | | | | | | | | | | | | | |
|---|---|---|---|---|---|---|---|---|---|---|---|---|---|---|---|---|---|---|---|---|---|---|---|---|---|
| $I_{2H}$ | AT | ES | GR | SE | FI | IE | HU | IS | NO | CZ | DK | GB | IT | PT | CY | EE | LV | SI | MT | SK | BG | LT | RO | TR | CH |
| $I_{2E}$ | LU | PL | - | - | - | - | - | - | - | - | - | - | - | - | - | - | - | - | - | - | - | - | - | - | - |
| $I_{2E(R)B}$ | BE | - | - | - | - | - | - | - | - | - | - | - | - | - | - | - | - | - | - | - | - | - | - | - | - |
| $I_{2EK}$ | NL | - | - | - | - | - | - | - | - | - | - | - | - | - | - | - | - | - | - | - | - | - | - | - | - |
| $I_{2ELL}$ | DE | - | - | - | - | - | - | - | - | - | - | - | - | - | - | - | - | - | - | - | - | - | - | - | - |
| $I_{2Er}$ | FR | - | - | - | - | - | - | - | - | - | - | - | - | - | - | - | - | - | - | - | - | - | - | - | - |

## *Dimensioni di ingombro in mm*

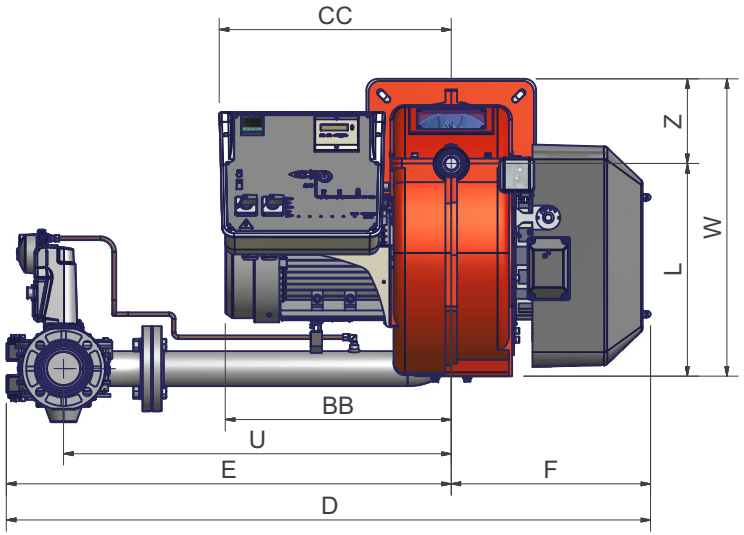


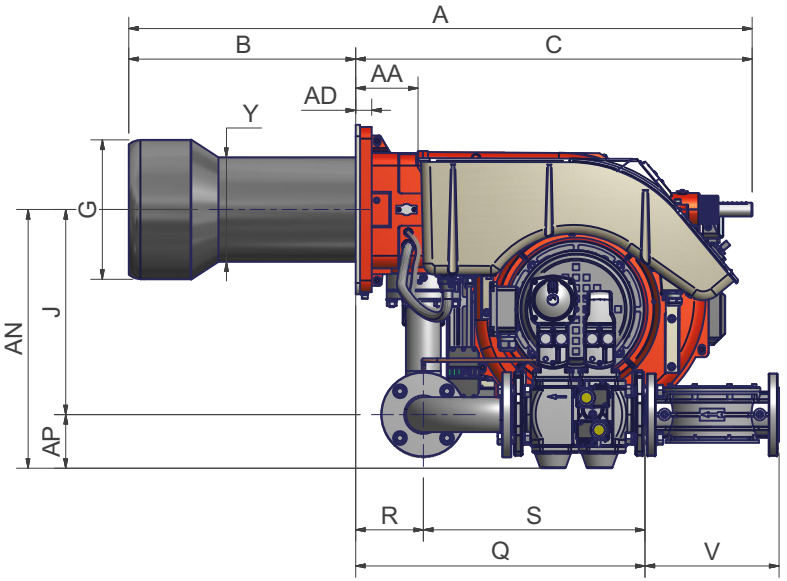


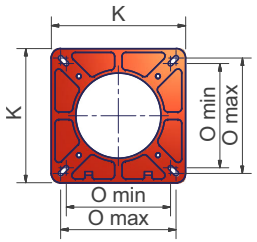


Flangia bruciatore

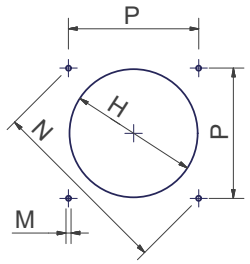


**Foratura caldaia consigliata**

| | DN* | A | AA | AD | AN | AP | B | BB | C | CC | D | E | F | G | H | I | J | K | L | M | N | Omin | Omax | P | Q | R | S | U | V | W | Y | Z |
|---|---|---|---|---|---|---|---|---|---|---|---|---|---|---|---|---|---|---|---|---|---|---|---|---|---|---|---|---|---|---|---|---|
| **R91A** | 50 | 1356 | 136 | 35 | 550 | 100 | 490 | 441 | 866 | 506 | 1160 | 725 | 435 | 265 | 295 | 228 | 450 | 360 | 464 | M12 | 424 | 280 | 310 | 300 | 532 | 148 | 384 | 624 | 190 | 649 | 228 | 185 |
| **R91A** | 65 | 1356 | 136 | 35 | 564 | 117 | 490 | 441 | 866 | 506 | 1406 | 971 | 435 | 265 | 295 | 228 | 447 | 360 | 464 | M12 | 424 | 280 | 310 | 300 | 632 | 148 | 484 | 846 | 292 | 649 | 228 | 185 |
| **R91A** | 80 | 1356 | 136 | 35 | 579 | 132 | 490 | 441 | 866 | 506 | 1437 | 1002 | 435 | 265 | 295 | 228 | 447 | 360 | 464 | M12 | 424 | 280 | 310 | 300 | 683 | 148 | 535 | 875 | 313 | 649 | 228 | 185 |
| **R91A** | 100 | 1356 | 136 | 35 | 592 | 145 | 490 | 441 | 866 | 506 | 1520 | 1085 | 435 | 265 | 295 | 228 | 447 | 360 | 464 | M12 | 424 | 280 | 310 | 300 | 790 | 148 | 642 | 942 | 353 | 649 | 228 | 185 |
| **R92A** | 50 | 1356 | 136 | 35 | 550 | 100 | 490 | 441 | 866 | 506 | 1160 | 725 | 435 | 269 | 299 | 228 | 450 | 360 | 464 | M12 | 424 | 280 | 310 | 300 | 532 | 148 | 384 | 624 | 190 | 649 | 228 | 185 |
| **R92A** | 65 | 1356 | 136 | 35 | 564 | 117 | 490 | 441 | 866 | 506 | 1406 | 971 | 435 | 269 | 299 | 228 | 447 | 360 | 464 | M12 | 424 | 280 | 310 | 300 | 632 | 148 | 484 | 846 | 292 | 649 | 228 | 185 |
| **R92A** | 80 | 1356 | 136 | 35 | 579 | 132 | 490 | 441 | 866 | 506 | 1437 | 1002 | 435 | 269 | 299 | 228 | 447 | 360 | 464 | M12 | 424 | 280 | 310 | 300 | 683 | 148 | 535 | 875 | 313 | 649 | 228 | 185 |
| **R92A** | 100 | 1356 | 136 | 35 | 592 | 145 | 490 | 441 | 866 | 506 | 1520 | 1085 | 435 | 269 | 299 | 228 | 447 | 360 | 464 | M12 | 424 | 280 | 310 | 300 | 790 | 148 | 642 | 942 | 353 | 649 | 228 | 185 |
| **R93A** | 50 | 1361 | 136 | 35 | 550 | 100 | 495 | 460 | 866 | 506 | 1160 | 725 | 435 | 304 | 344 | 228 | 450 | 360 | 464 | M12 | 424 | 280 | 310 | 300 | 532 | 148 | 384 | 624 | 190 | 649 | 228 | 185 |
| **R93A** | 65 | 1361 | 136 | 35 | 564 | 117 | 495 | 460 | 866 | 506 | 1406 | 971 | 435 | 304 | 344 | 228 | 447 | 360 | 464 | M12 | 424 | 280 | 310 | 300 | 632 | 148 | 484 | 846 | 292 | 649 | 228 | 185 |
| **R93A** | 80 | 1361 | 136 | 35 | 579 | 132 | 495 | 460 | 866 | 506 | 1437 | 1002 | 435 | 304 | 344 | 228 | 447 | 360 | 464 | M12 | 424 | 280 | 310 | 300 | 683 | 148 | 535 | 875 | 313 | 649 | 228 | 185 |
| **R93A** | 100 | 1361 | 136 | 35 | 592 | 145 | 495 | 460 | 866 | 506 | 1520 | 1085 | 435 | 304 | 344 | 228 | 447 | 360 | 464 | M12 | 424 | 280 | 310 | 300 | 790 | 148 | 642 | 942 | 353 | 649 | 228 | 185 |

*DN = diametro valvole gas

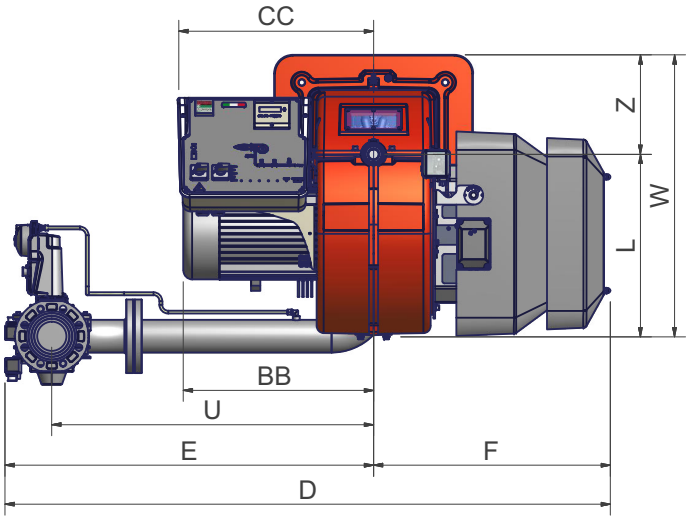


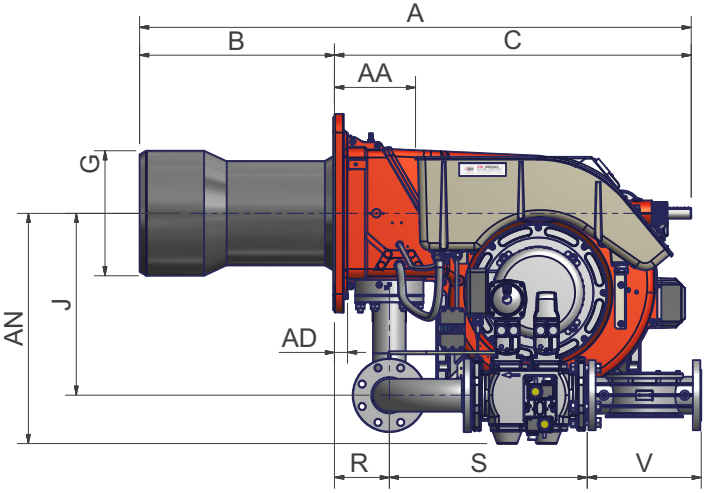


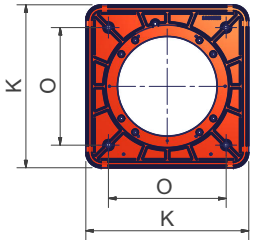


**Flangia bruciatore**

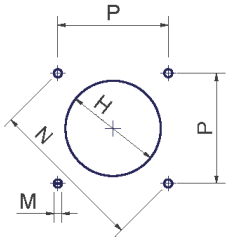


**Foratura caldaia consigliata**

| | DN* | A | AA | AD | AN | AP | B | BB | C | CC | D | E | F | G | H | J | K | L | M | N | O | P | Q | R | S | U | V | W | Y | Z |
|---|---|---|---|---|---|---|---|---|---|---|---|---|---|---|---|---|---|---|---|---|---|---|---|---|---|---|---|---|---|---|
| **R512A** | 50 | 1499 | 220 | 35 | 595 | 100 | 530 | 517 | 969 | 529 | 1590 | 946 | 644 | 340 | 380 | 494 | 540 | 494 | M14 | 552 | 390 | 390 | 763 | 149 | 614 | 845 | 190 | 764 | 311 | 270 |
| **R512A** | 65 | 1499 | 220 | 35 | 611 | 117 | 530 | 517 | 969 | 529 | 1613 | 969 | 644 | 340 | 380 | 494 | 540 | 494 | M14 | 552 | 390 | 390 | 636 | 149 | 487 | 845 | 292 | 764 | 311 | 270 |
| **R512A** | 80 | 1499 | 220 | 35 | 626 | 132 | 530 | 517 | 969 | 529 | 1646 | 1002 | 644 | 340 | 380 | 494 | 540 | 494 | M14 | 552 | 390 | 390 | 687 | 149 | 538 | 875 | 310 | 764 | 311 | 270 |
| **R512A** | 100 | 1499 | 220 | 35 | 639 | 145 | 530 | 517 | 969 | 529 | 1726 | 1082 | 644 | 340 | 380 | 494 | 540 | 494 | M14 | 552 | 390 | 390 | 791 | 149 | 642 | 942 | 353 | 764 | 311 | 270 |
| **R515A** | 50 | 1499 | 220 | 35 | 595 | 100 | 530 | 517 | 969 | 529 | 1590 | 946 | 644 | 380 | 420 | 494 | 540 | 494 | M14 | 552 | 390 | 390 | 763 | 149 | 614 | 845 | 190 | 764 | 316 | 270 |
| **R515A** | 65 | 1499 | 220 | 35 | 611 | 117 | 530 | 517 | 969 | 529 | 1613 | 969 | 644 | 380 | 420 | 494 | 540 | 494 | M14 | 552 | 390 | 390 | 636 | 149 | 487 | 845 | 292 | 764 | 316 | 270 |
| **R515A** | 80 | 1499 | 220 | 35 | 626 | 132 | 530 | 517 | 969 | 529 | 1646 | 1002 | 644 | 380 | 420 | 494 | 540 | 494 | M14 | 552 | 390 | 390 | 687 | 149 | 538 | 875 | 310 | 764 | 316 | 270 |
| **R515A** | 100 | 1499 | 220 | 35 | 639 | 145 | 530 | 517 | 969 | 529 | 1726 | 1082 | 644 | 380 | 420 | 494 | 540 | 494 | M14 | 552 | 390 | 390 | 791 | 149 | 642 | 942 | 353 | 764 | 316 | 270 |
| **R520A** | 50 | 1499 | 220 | 35 | 595 | 100 | 530 | 517 | 969 | 529 | 1590 | 946 | 644 | 400 | 440 | 494 | 540 | 604 | M14 | 552 | 390 | 390 | 763 | 149 | 614 | 845 | 190 | 874 | 328 | 270 |
| **R520A** | 65 | 1499 | 220 | 35 | 611 | 117 | 530 | 517 | 969 | 529 | 1613 | 969 | 644 | 400 | 440 | 494 | 540 | 604 | M14 | 552 | 390 | 390 | 636 | 149 | 487 | 845 | 292 | 874 | 328 | 270 |
| **R520A** | 80 | 1499 | 220 | 35 | 626 | 132 | 530 | 517 | 969 | 529 | 1646 | 1002 | 644 | 400 | 440 | 494 | 540 | 604 | M14 | 552 | 390 | 390 | 687 | 149 | 538 | 875 | 310 | 874 | 328 | 270 |
| **R520A** | 100 | 1499 | 220 | 35 | 639 | 145 | 530 | 517 | 969 | 529 | 1726 | 1082 | 644 | 400 | 440 | 494 | 540 | 604 | M14 | 552 | 390 | 390 | 791 | 149 | 642 | 942 | 353 | 874 | 328 | 270 |
| **R525A** | 50 | 1499 | 220 | 35 | 595 | 100 | 530 | 650 | 969 | 529 | 1590 | 946 | 644 | 434 | 484 | 494 | 540 | 604 | M14 | 552 | 390 | 390 | 763 | 149 | 614 | 845 | 190 | 874 | 328 | 270 |
| **R525A** | 65 | 1499 | 220 | 35 | 611 | 117 | 530 | 650 | 969 | 529 | 1613 | 969 | 644 | 434 | 484 | 494 | 540 | 604 | M14 | 552 | 390 | 390 | 636 | 149 | 487 | 845 | 292 | 874 | 328 | 270 |
| **R525A** | 80 | 1499 | 220 | 35 | 626 | 132 | 530 | 650 | 969 | 529 | 1646 | 1002 | 644 | 434 | 484 | 494 | 540 | 604 | M14 | 552 | 390 | 390 | 687 | 149 | 538 | 875 | 310 | 874 | 328 | 270 |
| **R525A** | 100 | 1499 | 220 | 35 | 639 | 145 | 530 | 650 | 969 | 529 | 1726 | 1082 | 644 | 434 | 484 | 494 | 540 | 604 | M14 | 552 | 390 | 390 | 791 | 149 | 642 | 942 | 353 | 874 | 328 | 270 |

*DN = diametro valvole gas

## *Come interpretare il "Campo di lavoro" del bruciatore*

Per verificare se il bruciatore è idoneo al generatore di calore al quale deve essere applicato, servono i seguenti parametri:

- Potenzialità al focolare della caldaia in kW o kcal/h (kW = kcal/h/860);
- Pressione in camera di combustione, definita anche perdita di carico ($\Delta$p) lato fumi (il dato dovrà essere ricavato dalla targa dati o dal manuale del generatore di calore).

Esempio:

Potenza al focolare del generatore: 600 kW

Pressione in camera di combustione:4 mbar

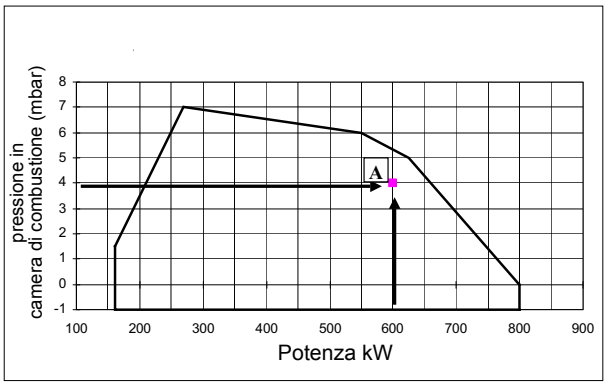


Tracciare, sul diagramma "Campo di lavoro" del bruciatore, una retta verticale in corrispondenza della potenza al focolare e una retta orizzontale in corrispondenza del valore di pressione di interesse. Il bruciatore è idoneo solo se il punto di intersezione "A" delle due rette, ricade all'interno del campo di lavoro.
I dati sono riferiti a condizioni standard: pressione atmosferica pari a 1013 mbar, temperatura ambiente pari a 15°C.

## *Verifica del corretto diametro della rampa gas*

Per verificare il corretto diametro della rampa gas, è necessario conoscere la pressione del gas disponibile a monte delle valvole gas del bruciatore. A questa pressione, quindi, si deve sottrarre la pressione in camera di combustione. Il dato risultante, sarà denominato **$p_{gas}$**. Tracciare, ora, una retta verticale in corrispondenza del valore di potenza del generatore di calore (nell'esempio, 600 kW), riportato in ascissa, fino ad incontrare la curva di pressione in rete corrispondente al diametro della rampa montata nel bruciatore in esame (DN65, nell'esempio). Dal punto di intersezione, tracciare una retta orizzontale fino a ritrovare, in ordinata, il valore di pressione necessaria a sviluppare la potenza richiesta dal generatore. Il valore letto, dovrà essere uguale o inferiore al valore **$p_{gas}$**, calcolato in precedenza.

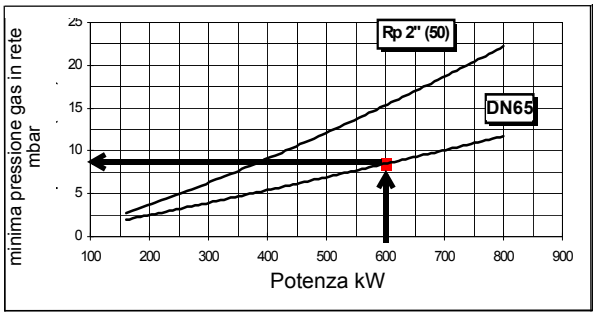

## *Campi di Lavoro*

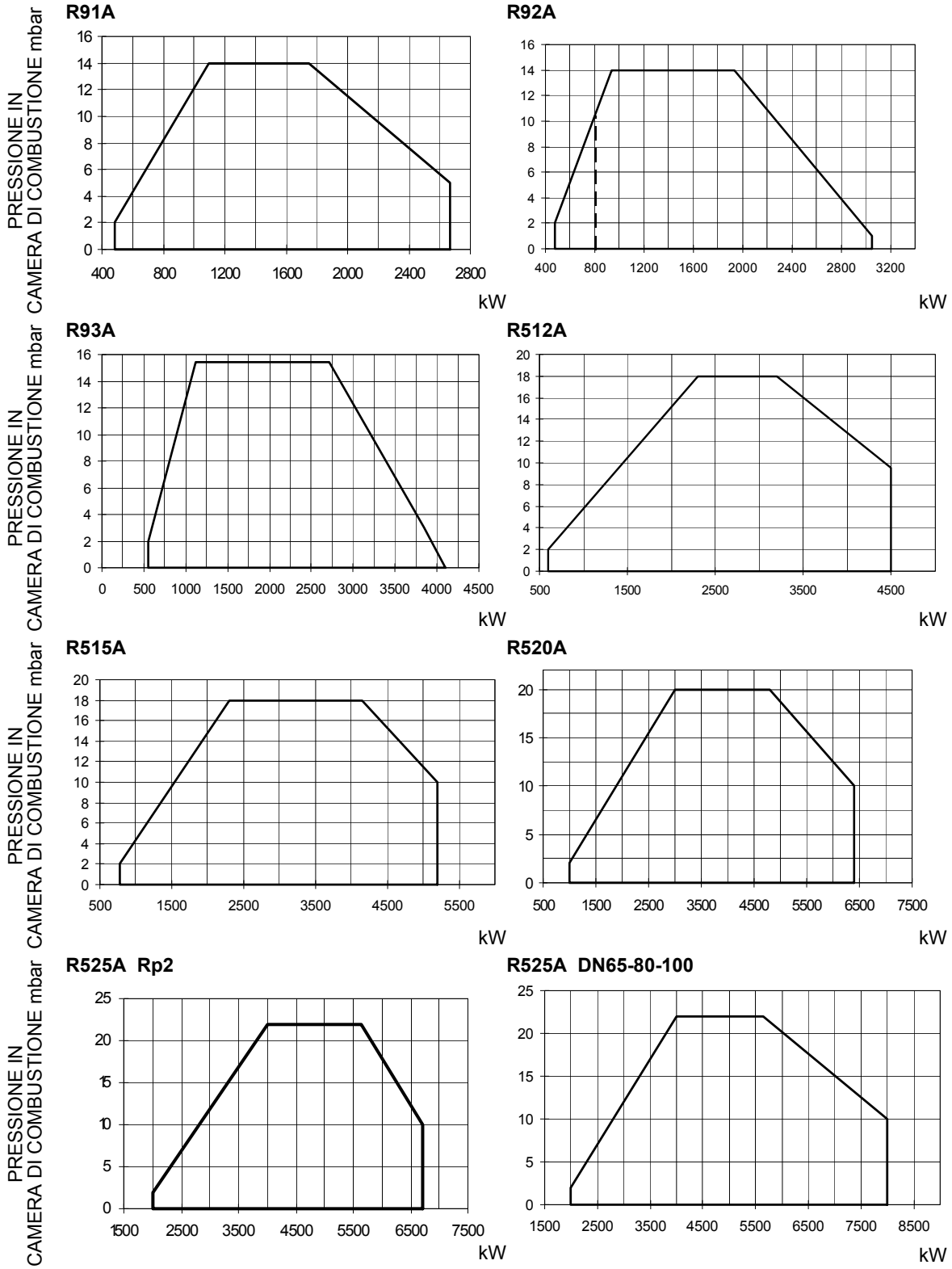


Per ottenere la potenza in kcal/h, moltiplicare il valore di potenza in kW per 860.

I dati sono riferiti a condizioni standard: pressione atmosferica pari a 1013 mbar, temperatura ambiente pari a 15° C.

**AVVERTENZA:** Il campo di lavoro è un diagramma che rappresenta le prestazioni ottenute in sede di omologazione o prove di laboratorio ma non rappresenta il campo di regolazione della macchina. Il punto di massima potenza di tale diagramma è in genere ottenuto impostando la testa di combustione nella sua posizione "max" (vedi paragrafo "Regolazione della testa di combustione"); il punto di minima potenza è al contrario ottenuto impostando la testa nella sua posizione "min". Essendo la testa posizionata una volta per tutte durante la prima accensione in maniera tale da trovare il giusto compromesso tra potenza bruciata e caratteristiche del generatore, non è detto che la potenza minima di utilizzo sia la potenza minima che si legge sul campo di lavoro.

## *Curve pressione in rete - portata gas (gas naturale)*

**R91A M-..**

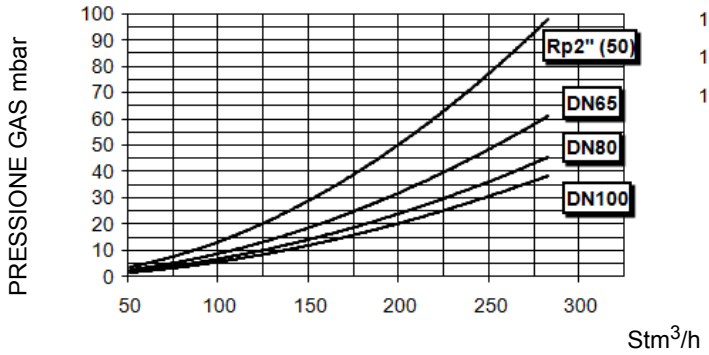


**R92A M-..**

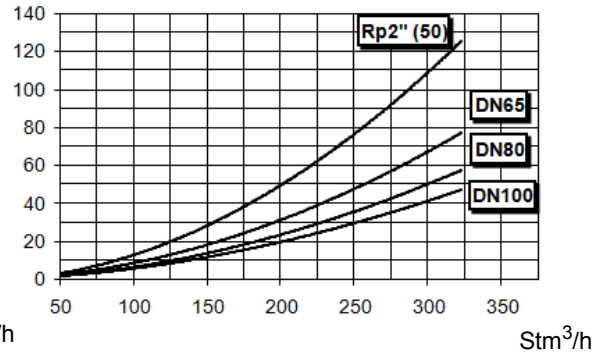


**R93A M-..**

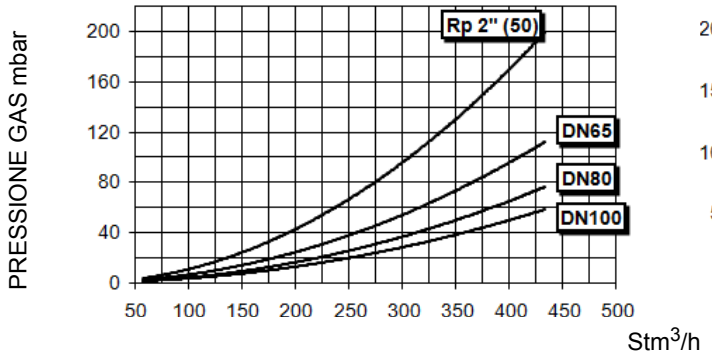


**R512A M-..**

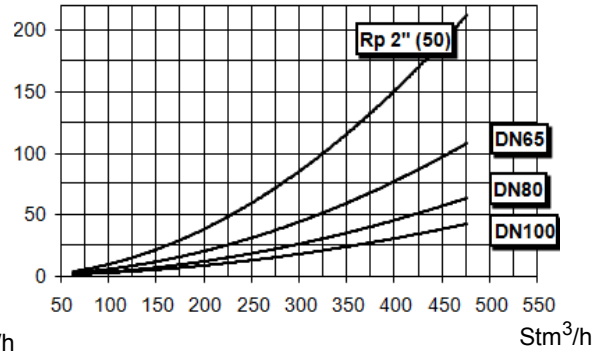


**R515A M-..**

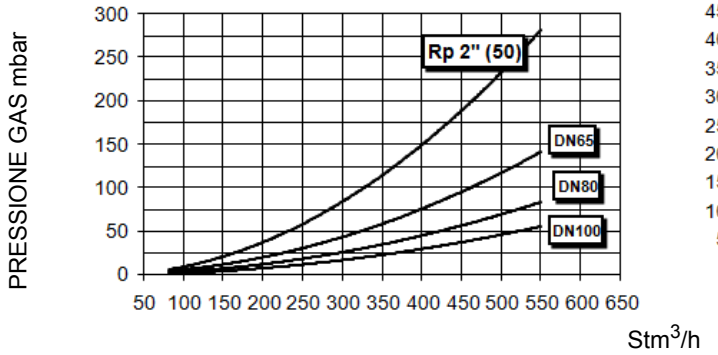


**R520A M-..**

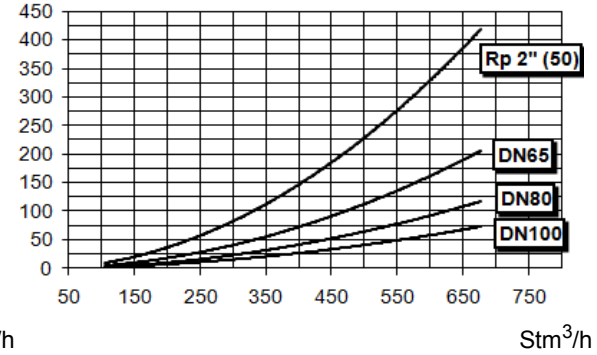


**R525A M-.. Rp2**

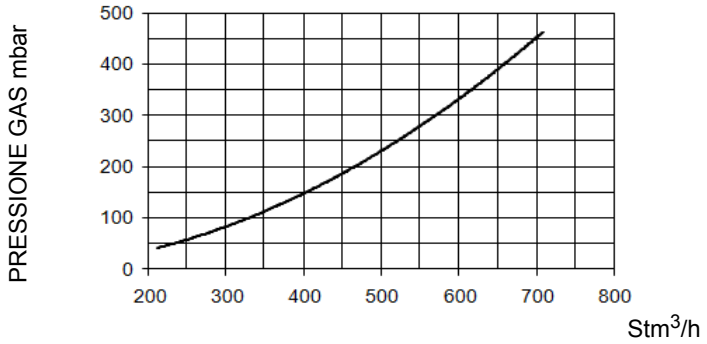


**R525A M-.. DN65-80-100**

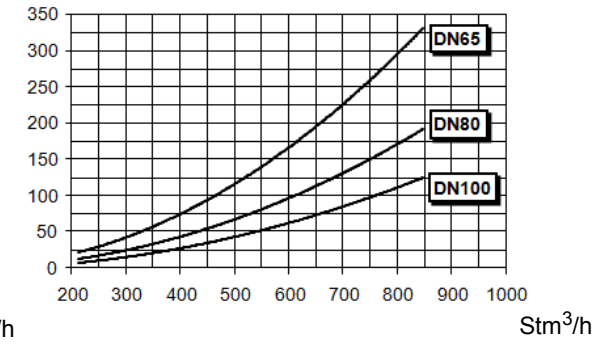

***ATTENZIONE! in ascissa è riportato il valore della portata gas, in ordinata il corrispondente valore di pressione in rete al netto della pressione in camera di combustione. Per conoscere la pressione minima in ingresso rampa, necessaria per ottenere la portata gas richiesta, bisogna sommare la pressione in camera di combustione al valore letto in ordinata.***

## *Curve pressione in rete - portata gas (GPL)*

**R91A L-..**

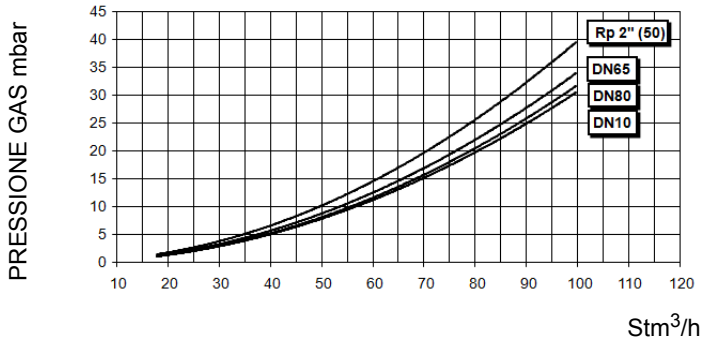


**R93A L-..**

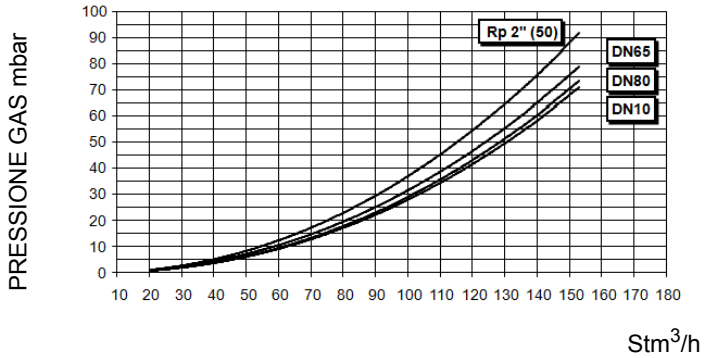


**R512A L-..**

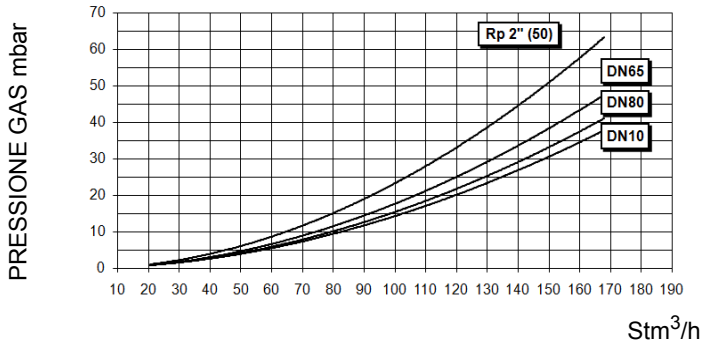


**R520AL-..**

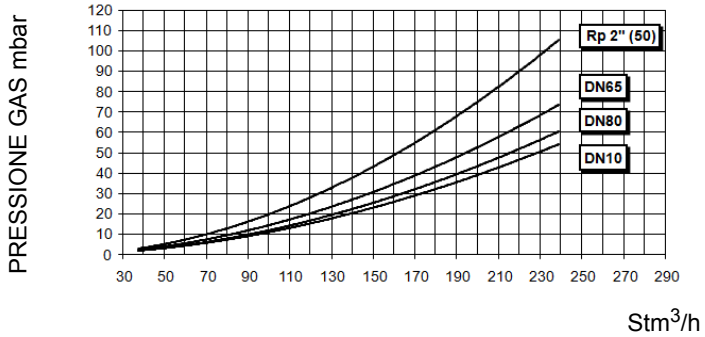


***ATTENZIONE! in ascissa è riportato il valore della portata gas, in ordinata il corrispondente valore di pressione in rete al netto della pressione in camera di combustione. Per conoscere la pressione minima in ingresso rampa, necessaria per ottenere la portata gas richiesta, bisogna sommare la pressione in camera di combustione al valore letto in ordinata.***

## *Curve di pressione del gas in testa di combustione in funzione della portata*

Le curve di pressione in testa di combustione in funzione della portata gas, sono valide nel caso di bruciatore correttamente regolatc (percentuale di O2 residuo nei fumi come da tabella “Parametri di combustione consigliati” e CO entro i limiti di norma). In questo stadio la testa di combustione, la farfalla del gas e il servocomando sono alla massima apertura. Fare riferimento alla Fig. 3, che indica il modc corretto per misurare la pressione del gas, tenendo conto dei valori di pressione in camera di combustione, rilevati dal manometro c dalle caratteristiche tecniche della caldaia/utilizzo.

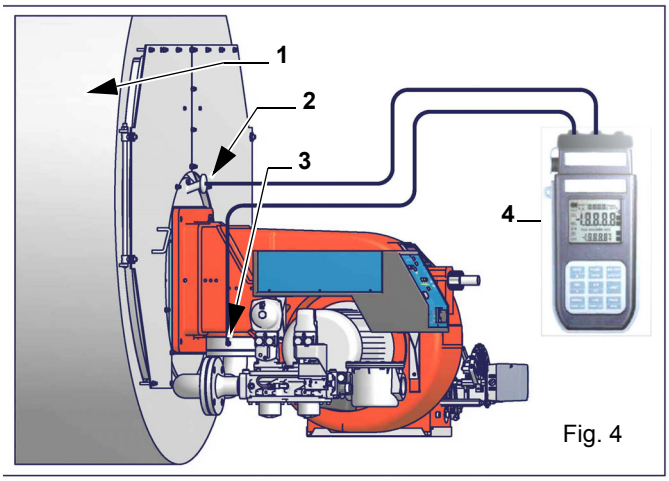

Fig. 4

Nota: Il disegno è indicativo.Legenda

1 Generatore
2 Presa di pressione in camera di combustione
3 Presa di pressione gas valvola a farfalla
4 Manometro differenziale

***ATTENZIONE: LA PORTATA DEL GAS BRUCIATO DEVE ESSERE LETTA AL CONTATORE. NEL CASO NON FOSSE POSSIBILE, L’UTENTE PUO’ FARE RIFERIMENTO ALLE CURVE DI PRESSIONE COME VALORI PURAMENTE INDICATIVI.***

## *Misura della pressione del gas in testa di combustione*

Inserire le sonde relative agli ingressi del manometro: una nella presa di pressione della camera di combustione per rilevare il dato di pressione in camera di combustione e l’altra nella presa di pressione gas della valvola a farfalla del bruciatore, per rilevare la pressione nella testa di combustione. In base alla pressione differenziale, così rilevata, si ricava il dato relativo alla portata gas massima: utilizzando i grafici delle curve pressione-portata in testa di combustione al paragrafo successivo, dal dato relativo alla pressione in testa (riportato in ordinata) si ricava il valore della portata bruciata in $Stm^3/h$, riportata in ascissa. I dati ricavati devono essere utilizzati per la regolazione della portata del gas.

## *Curve pressione in testa di combustione - portata gas (gas naturale)*

***Le curve sono applicabili per pressione = 0 mbar in camera di combustione!***

**R91A M-..**

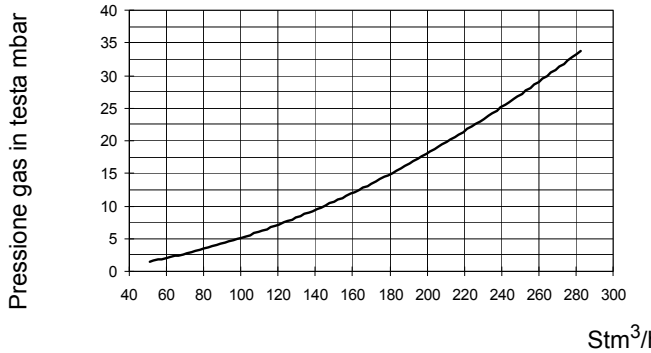


**R92A M-..**

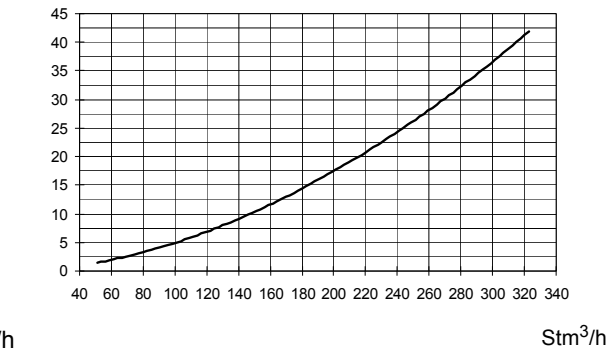


**R93A M-..**

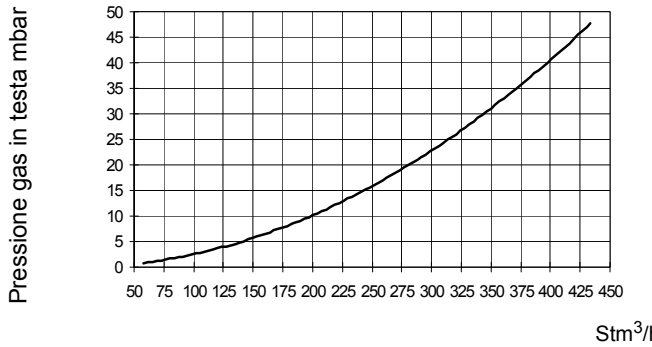


**R512A M-..**

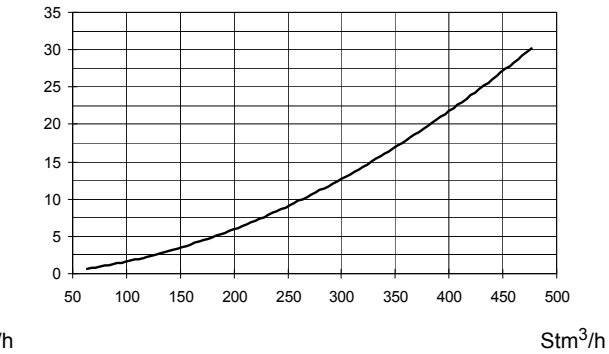


**R515A M-..**

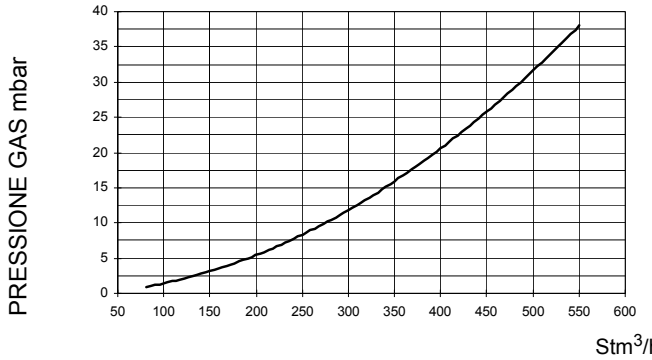


**R520A M-..**

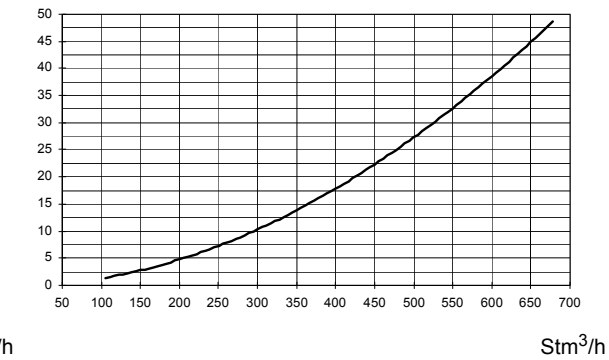


**R525A M-.. Rp2**

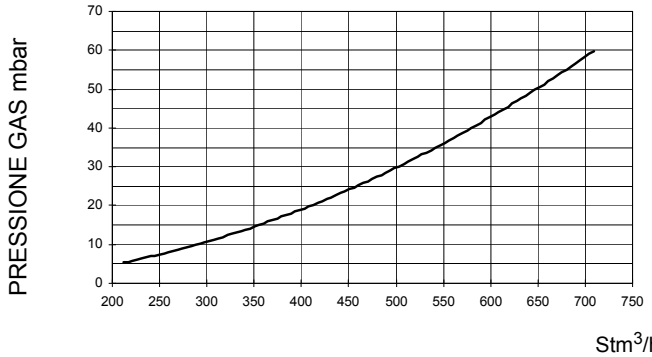


**R525A M-.. DN65-80-100**

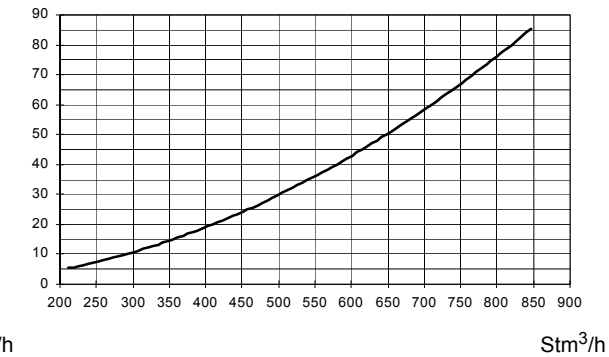

## *Curve pressione in testa di combustione - portata gas (GPL)*

***Le curve sono applicabili per pressione = 0 mbar in camera di combustione!***

**R91A L-..**

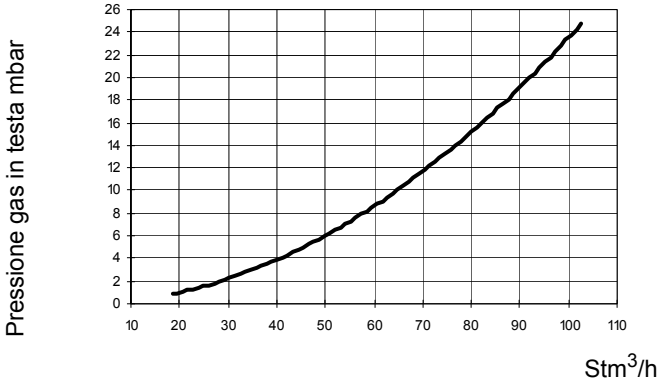


**R93A L-..**

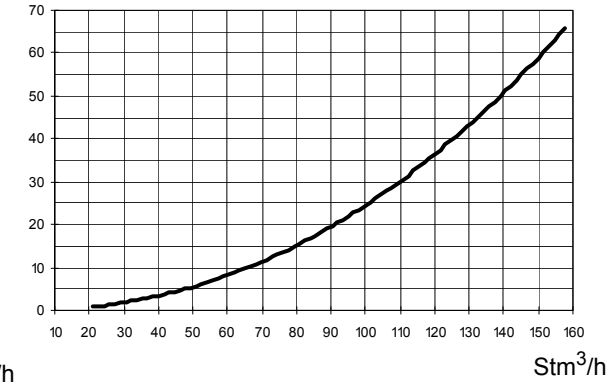


**R512A L-..**

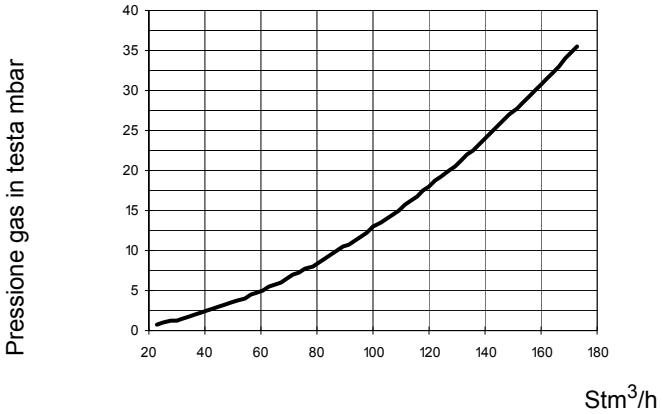


**R520A L-..**

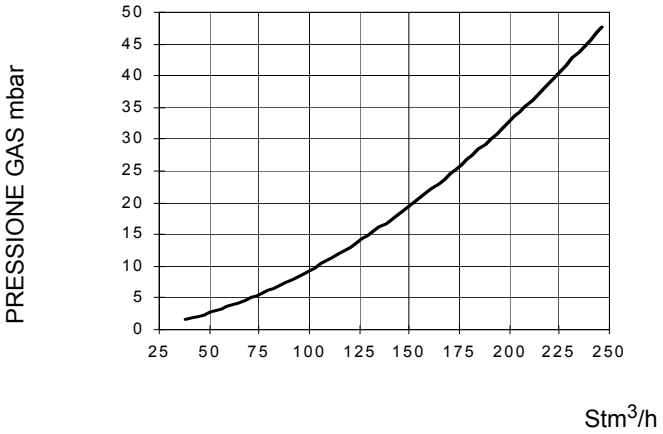

**PARTE II: INSTALLAZIONE**

# MONTAGGI E ALLACCIAMENTI

## *Trasporto e stoccaggio*

***ATTENZIONE: le operazioni di seguito riportate vanno eseguite - sempre ed in via esclusiva - da personale specializzato, nel pieno rispetto delle prescrizioni del manuale ed in conformità alle norme di sicurezza e salute vigenti. Porre inizio alle manovre di trasporto e/o movimentazione solo qualora siano predisposti e verificati entità di percorso e sollevamento, ingombri necessari, distanze di sicurezza, luoghi adatti per spazio ed ambiente al piazzamento e mezzi idonei all'operazione.***

***ATTENZIONE: qualora la massa da movimentare non consenta una sufficiente visibilità al manovratore, predisporre l'assistenza al suolo di un incaricato alle segnalazioni. Procedere comunque nel rispetto delle norme antinfortunistiche vigenti.***

Gli imballi contenenti i bruciatori devono essere bloccati all'interno del mezzo di trasporto in modo da garantire l'assenza di pericolosi spostamenti ed evitare ogni possibile danno.
In caso di stoccaggio, i bruciatori devono essere custoditi all'interno dei loro imballi, in magazzini protetti dalle intemperie. Evitare luoghi umidi o corrosivi e rispettare le temperature indicate nella tabella dati bruciatori presente all'inizio di questo manuale.

## *Imballaggio*

I bruciatori vengono consegnati in gabbie di legno di dimensioni:

- **tipo 9xA: 1672mm x 1072mm x 1016mm (L x P x H)**
- **tipo 5xxA: 1886mm x 1456mm x 1120mm (L x P x H)**

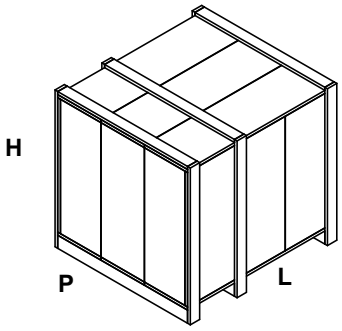


Tali imballi temono l'umidità e non sono adatti ad essere impilati.
All'interno di ciascun imballo sono inseriti:

- bruciatore con rampa gas staccata;
- guarnzione o corda in fibra ceramica (a seconda del tipo bruciatore) da interporre tra bruciatore e caldaia;
- busta contenente documentazione.

Per smaltire l'imballo ed in caso di rottamazione del bruciatore, seguire le procedure previste dalle leggi vigenti sullo smaltimento dei materiali.

## *Sollevamento e movimentazione del bruciatore*

Il bruciatore è montato su una staffa predisposta per la movimentazione con carrello elevatore a forche: le forche devono essere inserite nelle guide A e B. Rimuovere la staffa solo dopo aver fissato il bruciatore alla caldaia.

***ATTENZIONE! Le operazioni di sollevamento e movimentazione devono essere condotte da personale specializzato ed addestrato per la movimentazione dei carichi. Qualora queste operazioni non siano effettuate correttamente, permane il rischio residuo di rovesciamento e caduta della macchina.***
***Per la movimentazione utilizzare mezzi con portata adeguata al peso da sostenere (consultare il paragrafo "Caratteristiche tecniche").***
***L'articolo senza imballo deve essere sollevato e movimentato esclusivamente utilizzando un carrello elevatore a forche.***

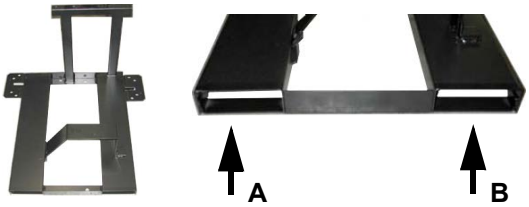

### *Montaggio del bruciatore alla caldaia*

Per installare il bruciatore alla caldaia, procedere nel modo seguente:

1 forare la piastra di chiusura della camera di combustione come descritto al paragrafo “Dimensioni di ingombro”);
2 accostare il bruciatore alla piastra della caldaia: sollevare e movimentare il bruciatore utilizzando un carrello elevatore a forche (vedi paragrafo “Sollevamento e movimentazione”);
3 posizionare i 4 prigionieri (5) secondo la dima di foratura descritta al paragrafo “Dimensioni di ingombro”;
4 avvitare i prigionieri (5);
5 posizionare la guarnizione sulla flangia del bruciatore;
6 montare il bruciatore alla caldaia;
7 fissarlo con i dadi ai prigionieri della caldaia secondo lo schema riportato in figura.

Terminato il montaggio del bruciatore alla caldaia, sigillare lo spazio tra il boccaglio e la pigiata refrattaria, con apposito materiale isolante (cordone in fibra resistente alla temperatura o cemento refrattario)

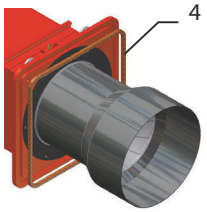


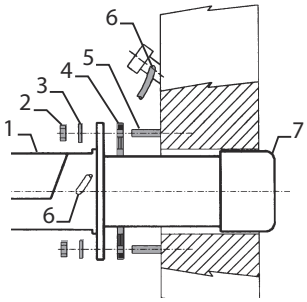


**Legenda**

1 Bruciatore
2 Dado di fissaggio
3 Rondella
4 Guarnizione
5 Prigioniero
7 Boccaglio

### *Abbinamento del bruciatore alla caldaia*

I bruciatori descritti in questo manuale sono stati provati in camere di combustione rispondenti alla norma EN676, le cui dimensioni sono descritte nel diagramma . Nel caso in cui il bruciatore debba essere abbinato a caldaie con camera di combustione di diametro inferiore o di minore lunghezza di quelle descritte nel diagramma, contattare il Costruttore per verificare che esso si adatti all'applicazione per cui è previsto. Per abbinare correttamente il bruciatore alla caldaia, verificare la tipologia di boccaglio. Verificare inoltre che la potenza richiesta e la pressione in camera di combustione rientrino nel campo di lavoro. In caso contrario dovrà essere rivista la scelta del bruciatore, consultando il Costruttore. Per la scelta della lunghezza del boccaglio ci si deve attenere alle istruzioni del Costruttore della caldaia. In mancanza di queste ci si orienterà nel seguente modo:

- Caldaie a tre giri di fumo (con il primo giro fumi nella parte posteriore): il boccaglio deve entrare in camera di combustione per non più di **Dist =** 100 mm. (vedi immagine sottostante)
- Caldaie ad inversione di fiamma: in questo caso il boccaglio dovrà penetrare in camera di combustione per **Dm** 50 ÷ 100 mm, rispetto alla piastra del fascio tubiero.(vedi immagine sottostante)

**A**: fibra ceramica
**B**: materiale refrattario

Dist. = 100 mm
DM = 50 ÷ 100 mm

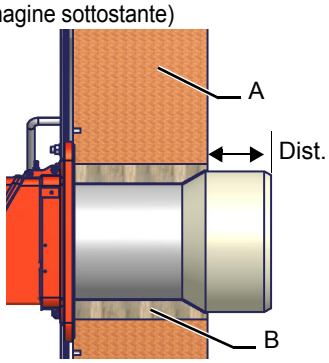


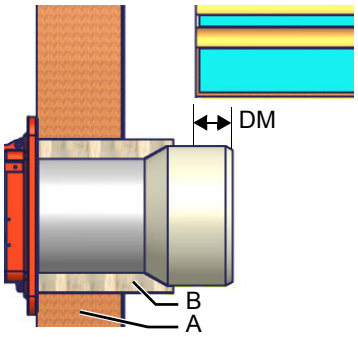


***ATTENZIONE! Sigillare con cura lo spazio libero tra boccaglio e tampone in refrattario della caldaia per mezzo di corda in fibra ceramica o altri mezzi idonei***

La lunghezza dei boccagli non sempre soddisfa questo requisito, pertanto potrebbe essere necessario utilizzare un distanziale di misura adeguata, che serve a far arretrare il bruciatore in modo da soddisfare le misure di cui sopra; oppure progettare un boccaglio adeguato all’utilizzo (contattare il costruttore).

## COLLEGAMENTO RAMPA GAS

Gli schemi seguenti mostrano i componenti inclusi nella fornitura insieme al bruciatore e quelli montati dall’installatore.Gli schemi sono conformi alle norme di legge.

Rampa con gruppo valvole VGD e MBE con stabilizzatore di pressione gas incorporato + pressostato gas controllo perdite (PGCP)

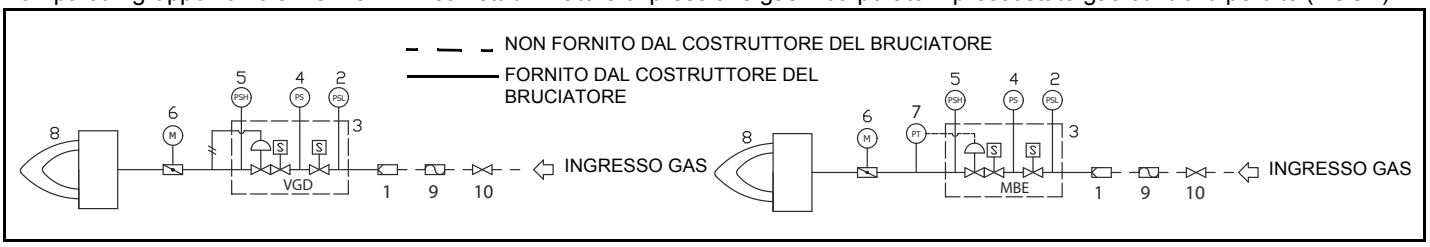


**Legenda**

| | | | |
|---|---|---|---|
| 1 | Filtro | 6 | Valvola a farfalla |
| 2 | Pressostato - PGMIN | 7 | Sensore di pressione |
| 3 | Valvole di sicurezza con regolatore di pressione | 8 | Bruciatore principale |
| 4 | Pressostato controllo di tenuta - PGCP | 9 | Giunto antivibrante (*opzione) |
| 5 | Pressostato PGMAX: incluso per MBE, opzionale per VGD e MB-DLE | 10 | Valvola di arresto manuale (*opzione) |

## COLLEGAMENTO RAMPA GAS

Gli schemi seguenti mostrano i componenti inclusi nella fornitura insieme al bruciatore e quelli montati dall'installatore. Gli schemi sono conformi alle norme di legge

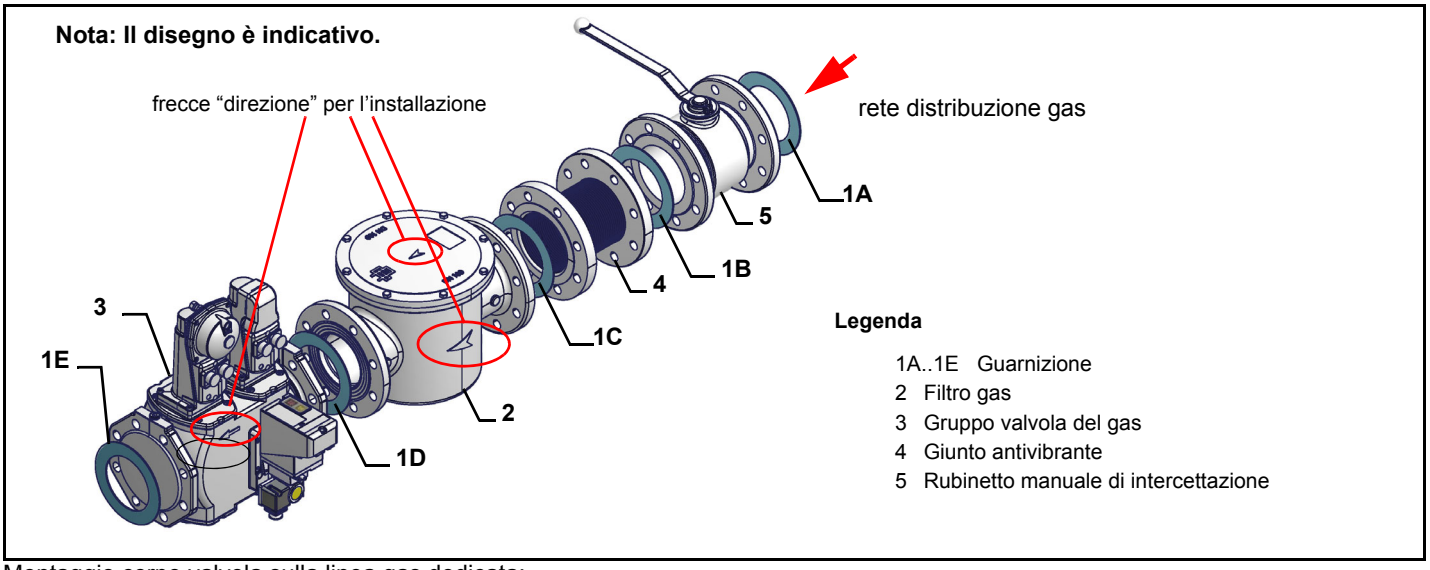


Montaggio corpo valvola sulla linea gas dedicata:

- per montare i gruppi valvole gas doppie, sono necessarie 2 flange filettate o flangiate a seconda del diametro
- per impedire l'ingresso di corpi estranei nella valvola montare dapprima le flange
- sulla tubazione, pulire le parti assemblate e successivamente montare la valvola
- la direzione del flusso di gas deve seguire la freccia sul corpo della valvola
- assicurarsi che gli O-ring siano correttamente posizionati tra le flange e la valvola(solo per VGD20..)
- assicurarsi che le guarnizioni siano correttamente posizionate tra le flange(solo per VGD40.. - MBE..)
- fissare tutti i componenti con le viti, secondo gli schemi riportati
- assicurarsi che i bulloni sulle flange siano accuratamente serrati;verificare che le connessioni di tutti i componenti siano a tenuta

***ATTENZIONE: prima di eseguire i collegamenti alla rete di distribuzione del gas, accertarsi che le valvole manuali di intercettazione siano chiuse. Leggere attentamente il capitolo "avvertenze" del presente manuale.***

***ATTENZIONE: si consiglia di montare filtro e valvole gas, in modo tale che non cada del materiale estraneo all'interno delle valvole in fase di manutenzione e pulizia dei filtri (sia quelli esterni al gruppo valvole, sia quelli interni al gruppo, vedi capitolo "Manutenzione").***

***ATTENZIONE: una volta montata la rampa, deve essere effettuata la prova di tenuta del circuito gas, secondo le modalità previste dalla normativa vigente.***

Per montare la rampa del gas, procedere nel seguente modo:

**1** - Nel caso di giunti filettati: impiegare opportune guarniture idonee al gas utilizzato
- Nel caso di giunti flangiati: interporre tra un componente e l'altro, una guarnizione compatibile con il gas utilizzato

**2** Fissare tutti i componenti con le viti, secondo gli schemi riportati, rispettando la direzione di montaggio di ogni elemento

**NOTA:** Il giunto antivibrante, il rubinetto di intercettazione **NON** fanno parte della fornitura standard. Vengono di seguito riportate le procedure di installazione dei gruppi valvole utilizzati nelle diverse rampe

# MultiBloc MB-DLE - Assemblaggio della rampa del gas

**Nota: Il disegno è indicativo.**

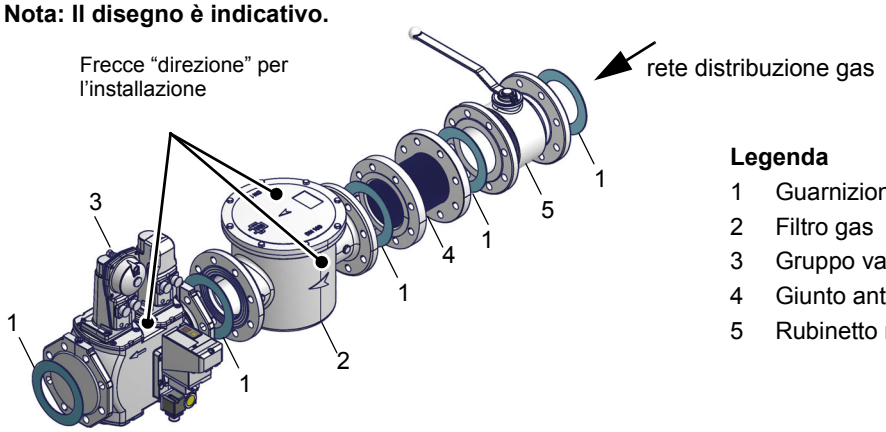


**Legenda**

1 Guarnizione
2 Filtro gas
3 Gruppo valvola del gas
4 Giunto antivibrante
5 Rubinetto manuale di intercettazione

***MULTIBLOC DUNGS Montaggio***

***MB-DLE 405..412***
***MB-DLE 415..420***

1 Montare la flangia sulla tubazione: utilizzare opportune guarniture per gas
2 Inserire l‘apparecchio **MB-DLE** e prestare particolare attenzione agli O-Ring
3 Montare il MultiBloc fra le flange filettate
4 Dopo il montaggio, controllare la tenuta ed il funzionamento
5 Lo smontaggio va effettuato esattamente in ordine inverso.

***MB-DLE 405..412***

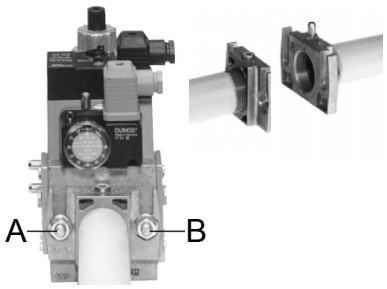


***MB-DLE 415..420***

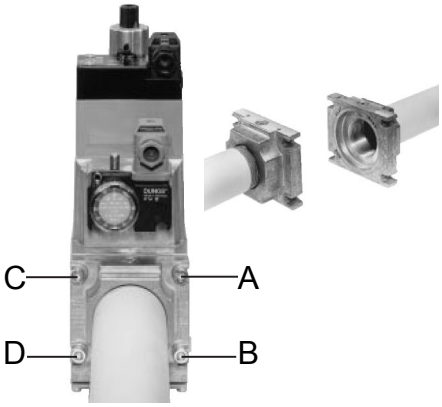


**POSIZIONI DI MONTAGGIO**

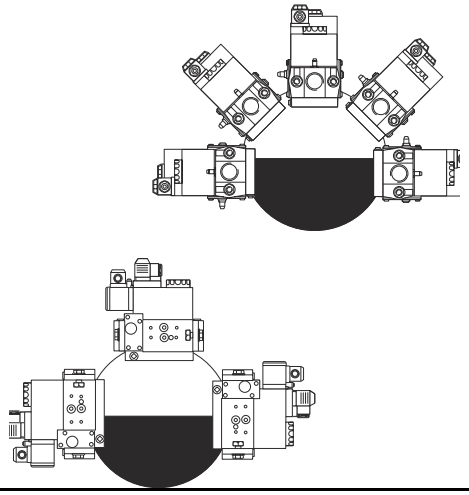

## MultiBloc MBE

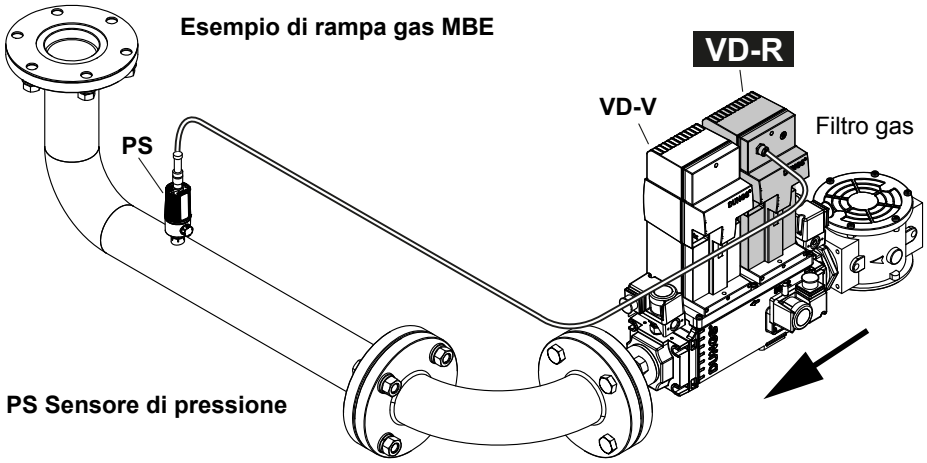


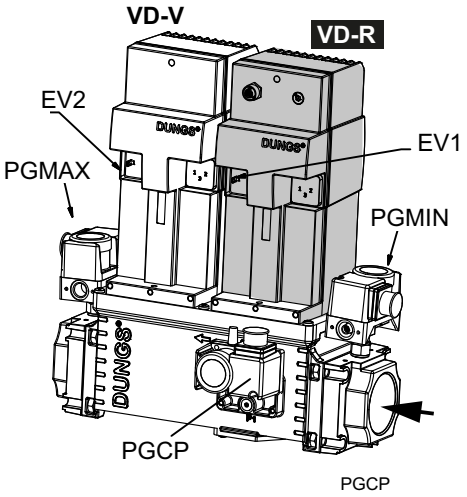

***ATTENZIONE: una volta montata la rampa deve essere effettuata la prova di tenuta del circuito gas, secondo le modalità previste dalla normativa vigente.***

***ATTENZIONE: si consiglia di montare filtro e valvole gas, in modo tale che non cada del materiale estraneo all'interno delle valvole in fase di manutenzione e pulizia dei filtri (sia quelli esterni al gruppo valvole, sia quelli interni al gruppo, vedi capitolo "Manutenzione").***

***ATTENZIONE: Aprire lentamente il rubinetto del combustibile onde evitare la rottura del regolatore di pressione.***

### Rampe filettate con MultiBloc MBE - Montaggio

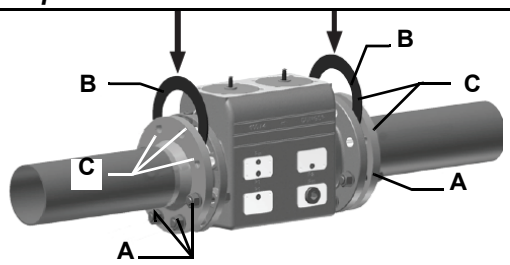


1. Inserire le viti A.
2. Inserire le guarnizioni B.
3. Inserire le viti C.
4. Stringere le viti A+C.

**Prestare attenzione al corretto posizionamento della guarnizione!**5. Dopo il montaggio effetuare una prova di tenuta e funzionamento.
6. Nella fornitura sono comprese le viti (4xM5x20) per il montaggio delle VD.

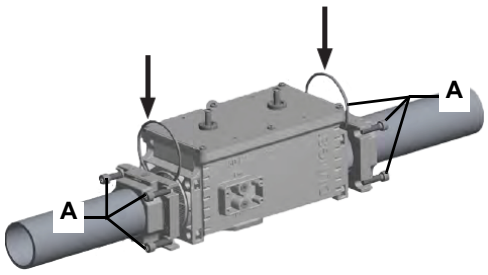


1. Montare la flangia sulla tubazione. Utilizzare mastici adeguati.
2. Applicare VB nonché gli O-ring forniti. Osservare la corretta sede degli O-ring.
3. Stringere le viti fornite (8xM8x30).
4. Nella fornitura sono comprese le viti (4xM5x25) per il montaggio delle VD.
5. Dopo il montaggio controllare la tenuta ed il funzionamento.
6. Io smontaggio va effettuato esattamente nell'ordine inverso.

### MultiBloc MBE
### Posizioni di montaggio

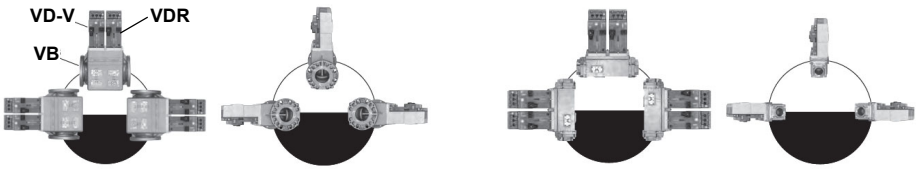

### *Montaggio VD-R & PS-...*

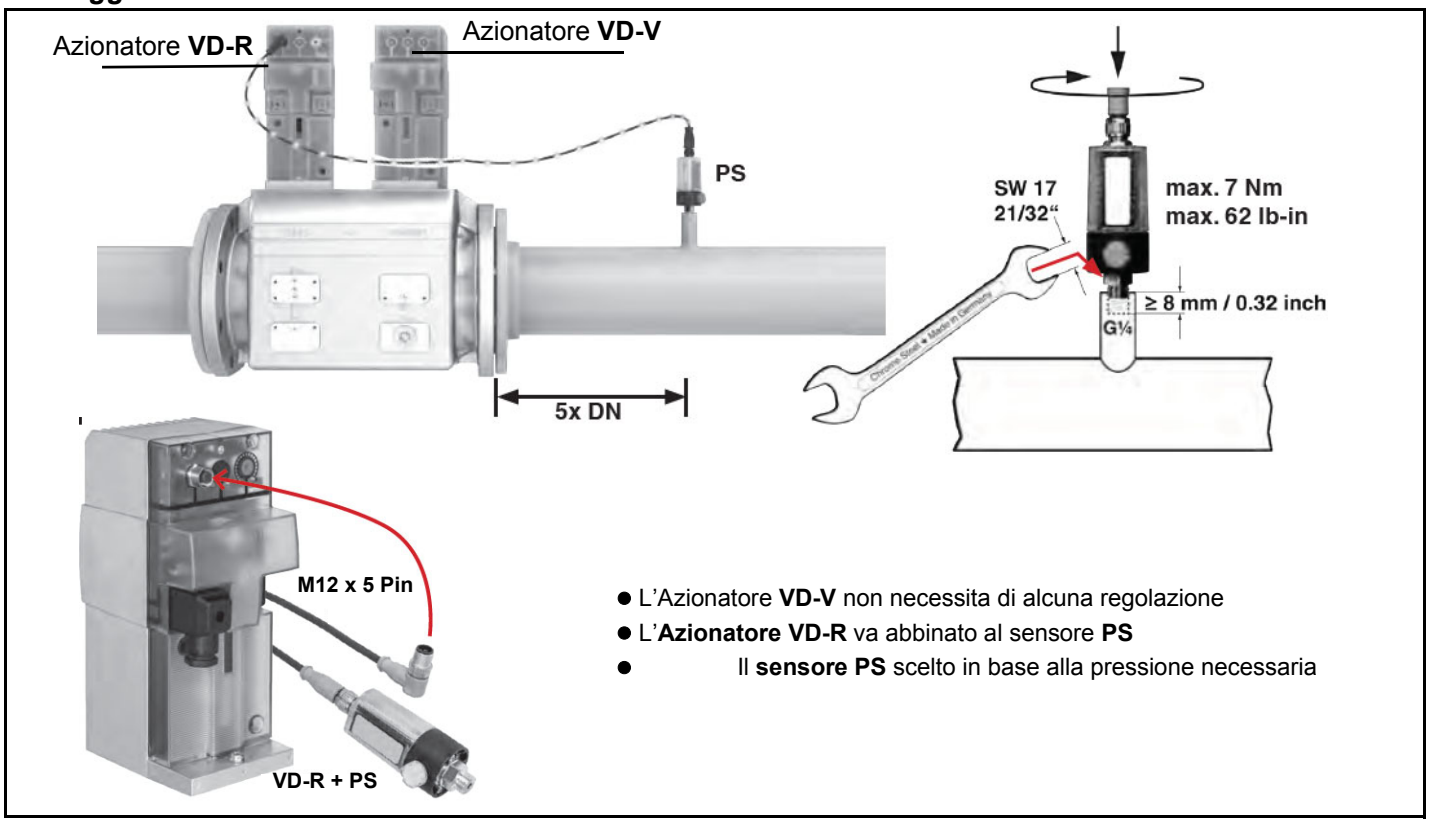


1. La regolazione della pressione del gas è possibile solo con VD-R e sensore di pressione PS.**LA PRESSIONE DI USCITA DEVE SEMPRE ESSERE LIMITATA DA UN PRESSOSTATO DI MASSIMA.**
2. Montaggio sulla tubazione. Posizione del sensore: 5x DN secondo MBE. Nipplo della tubazione con filettatura interna G ¼, montare il sensore con guarnizione, osservare la coppia!
3. Il sensore di pressione include un ugello limitatore di perdite secondo UL 353 e ANSI Z 21.18 / CSA 6.3.
4. Solo i sensori di pressione PS specificati da DUNGS possono essere collegati all'interfaccia M12 del VD-R.
5. Per il collegamento di PS a VD-R, possono essere utilizzati esclusivamente i cavi specificati da DUNGS. Lunghezza max. del cavo 3 m.

## *Siemens VGD20.. e VGD40..*

**Versione con SKP2.. (stabilizzatore di pressione incorporato)**

- Collegare il tubetto di riferimento pressione gas (**TP** in figura - tubo fornito sciolto con diametro esterno da 8 mm) agli appositi raccordi posti sulla tubazione gas, dopo le valvole gas: la pressione del gas deve essere acquisita ad una distanza pari o superiore a circa 5 volte il diametro nominale della tubazione.
- Lasciare libero lo sfiato in atmosfera (**SA** in figura). Qualora la molla installata non soddisfi le esigenze di regolazione, interpellare i nostri centri di assistenza per l'invio di una molla opportuna.

***Attenzione: il diaframma D dell'SKP2 deve essere verticale***

***ATTENZIONE: la rimozione delle 4 viti BS danneggia irreparabilmente gli apparecchi!***

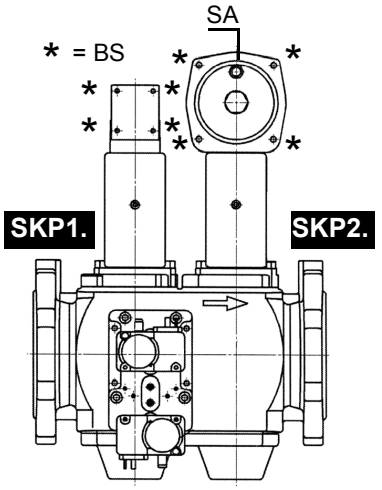


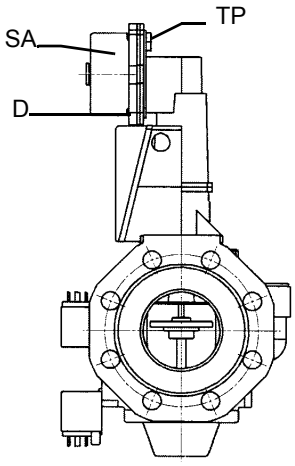


SIEMENS VGD..
Posizioni di montaggio

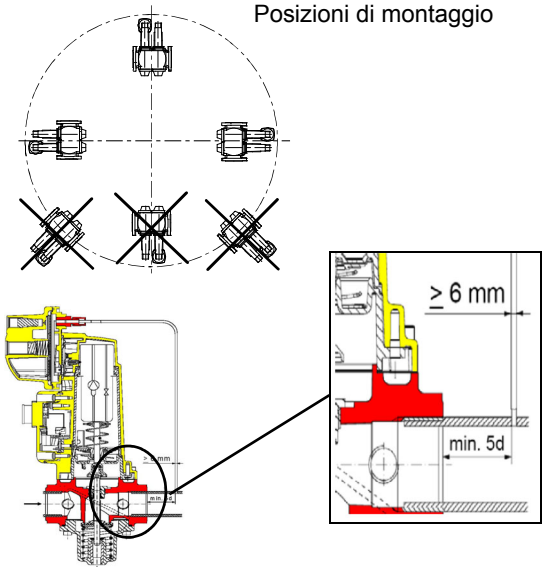


## *Siemens VGD versione con SKP2 (stabilizzatore di pressione incorporato)*

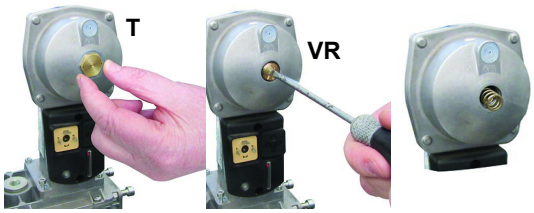


| Campo di lavoro (mbar) | | | |
|---|---|---|---|
| | **neutra** | **gialla** | **rossa** |
| Colore molla SKP 25.0 | 0 ÷ 22 | 15 ÷ 120 | 100 ÷ 250 |
| Colore molla SKP 25.4 | | 7 ÷ 700 | 150 ÷ 1500 |

**Valvole Siemens VGD con SKP:**

Il campo di regolazione della pressione, a valle del gruppo valvole, varia in base al tipo di molla in dotazione al gruppo valvole.

Per sostituire la molla in dotazione al gruppo valvole, procedere nel modo seguente:

- Togliere il Tappo (T)
- Svitare la vite di regolazione (VR) con un cacciavite
- Sostituire la molla

Incollare la targhetta di specificazione della molla sulla targhetta d'identificazione.

## *Siemens VGD SKPx5 (micro interruttore ausiliario-Opzionale)*

**Collegamento attuatore**

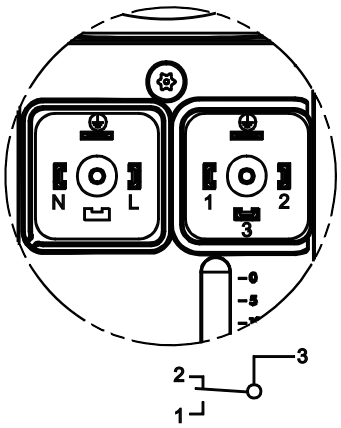


**Azionamento valvola-** Collegamento a spina

**Fine corsa**Collega-mento a spina

(solo con SKPxx.xx1xx)

A Valvola chiusa

## *Filtro Gas (se presente)*

I filtri per gas fermano le particelle di polvere portate dal gas e proteggono gli elementi in pericolo (es.: valvole bruciatori, contatori e regolatori) da un rapido intasamento. Il filtro è normalmente posizionato a monte di tutti gli organi di regolazione e intercettazione.

***ATTENZIONE: si consiglia di montare il filtro con flusso gas parallelo al pavimento per impedire che durante le operazioni di manutenzione polveri cadano sulla valvla di sicurezza a valle del filtro stesso.***

Una volta installata la rampa gas, collegare elettricamente il gruppo valvole e i pressostati.

## *Collegamento della rampa gas pilota (se presente)*

Collegare il bruciatore pilota in base allo schema seguente (valido per GPL). Nel caso di gas naturale collegare il regolatore di pressione (pos.3) alla linea del gas naturale (pressione di ingresso massima = 1 bar).

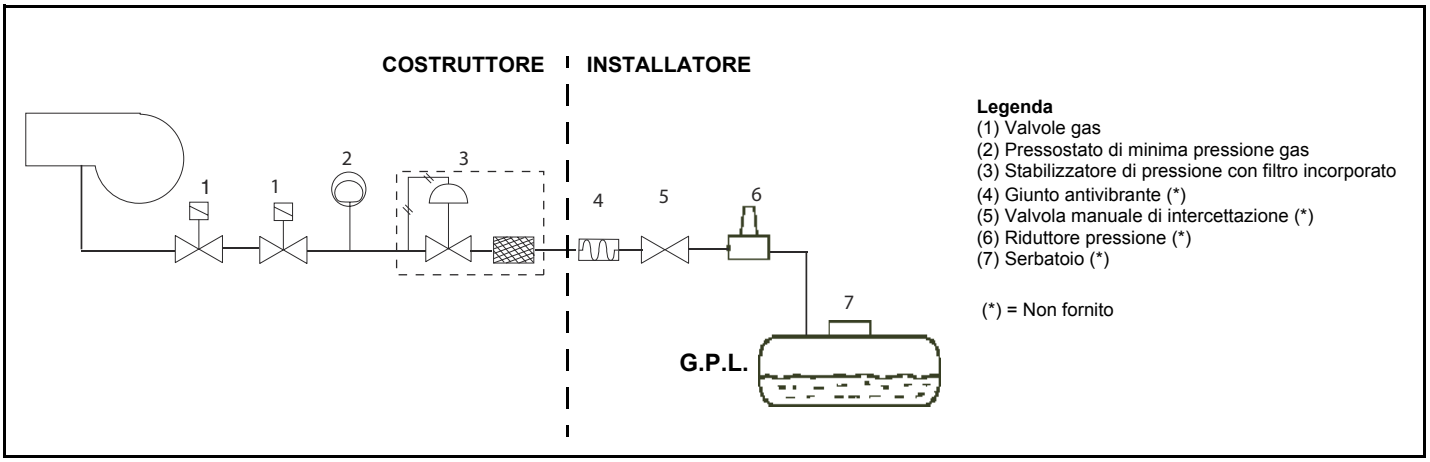


Fig. 4

La rampa pilota è già installata a bordo del bruciatore, deve essere eseguito il collegamento dal filtro con stabilizzatore alla rete di alimentazione del gas.

Una volta installata la rampa, eseguire i collegamenti elettrici dei tutti i componenti (valvole, pressostato).

***PERICOLO! Una rotazione errata del motore puà provocare gravi danni a persone e cose.ATTENZIONE: una volta montata la rampa secondo lo schema riportato in Fig. 4, deve essere effettuata la prova di tenuta del circuito gas, secondo le modalità previste dalla normativa vigente.***

Una volta installata la rampa, eseguire i collegamenti elettrici dei tutti i componenti (gruppo valvole, controllo di tenuta, pressostati).

### *Controllo di tenuta integrato (per bruciatori equipaggiati con LME7x, LMV, LDU)*

Di seguito viene illustrato il funzionamento del controllo di tenuta integrato:

- Inizialmente entrambe le valvole EV1, EV2 sono chiuse
- Fase di evacuazione: la valvola EV2 (lato bruciatore) viene aperta e mantenuta in questa posizione per un periodo di tempo td4, in modo da portare il volume di prova (spazio tra EV1 e EV2) alla pressione atmosferica.
- Test della pressione atmosferica: la valvola EV2 viene chiusa e mantenuta in questa posizione per un periodo di tempo td1. Il pressostato PGCP non deve rilevare un’aumento di pressione.
- Fase di riempimento: viene aperta la valvola EV1 e mantenuta in questa posizione per un tempo td3 in modo da permettere il riempimento del volume di prova
- Test della pressione del gas: viene chiusa la valvola EV1 e mantenuta in questa posizione per un tempo td2. Il pressostato PGCP non deve rilevare un calo di pressione.

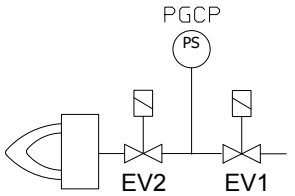


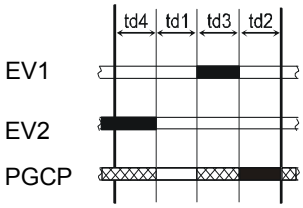


Nel caso tutte le fasi precedentemente elencate abbiano successo, il test di tenuta può ritenersi concluso positivamente. In caso contrario verrà generato un blocco del bruciatore.
Per LMV5x, LMV2x/3x e LME73 (fatta eccezione per LME73.831BC), il controllo di tenuta può essere configurato in modo da avvenire all’accensione, allo spegnimento o entrambi.
Per LME73.831BC il controllo di tenuta è impostato esclusivamente per avvenire all’accensione.

## COLLEGAMENTI ELETTRICI

***PERICOLO! Rispettare le regole fondamentali di sicurezza, assicurarsi del collegamento all'impianto di messa a terra, non invertire i collegamenti di fase e neutro, prevedere un interruttore differenziale magneto-termico adeguato per l'allacciamento alla rete.***

***PERICOLO! Prima di eseguire i collegamenti elettrici, assicurarsi di posizionare l'interruttore dell'impianto in posizione OFF e accertarsi che l'interruttore principale del bruciatore sia in posizione 0 (OFF - spento). Leggere attentamente il capitolo "AVVERTENZE", alla sezione "Alimentazione elettrica".***

***ATTENZIONE: Collegando i fili elettrici di alimentazione alla morsettiera MA del bruciatore, assicurarsi che il filo di terra sia più lungo dei conduttori di fase e neutro.***

6 Per eseguire i collegamenti elettrici, procedere nel modo seguente:
1 togliere il coperchio dal quadro elettrico a bordo del bruciatore;
2 eseguire i collegamenti elettrici alla morsettiera di alimentazione facendo riferimento agli schemi elettrici allegati al manuale;
3 controllare il senso di rotazione del motore (vedere paragrafo successivo);
4 rimontare il coperchio del quadro elettrico.
5

***ATTENZIONE: (valido per bruciatori bistadio e progressivi) il bruciatore viene fornito con un ponte elettrico tra i morsetti 6 e 7, nel caso di collegamento del termostato alta/bassa fiamma, rimuovere tale ponte prima di collegare il termostato.***

### *Rotazione del motore elettrico*

Dopo aver completato il collegamento elettrico del bruciatore, ricordarsi di verificare la rotazione del motore elettrico. Il motore deve ruotare nel senso indicato sulla coclea. In caso di rotazione errata invertire l'alimentazione trifase e riverificare la rotazione del motore.

***ATTENZIONE: controllare la taratura del termico del motore.***

**NOTA: i bruciatori sono forniti per alimentazione trifase 380 V o 400 V, nel caso di alimentazione trifase 220 V o 230 V è necessario modificare i collegamenti elettrici all'interno della scatola morsetti del motore elettrico e sostituire il relè termico.**

### *Nota sull'alimentazione elettrica*

Nel caso in cui l'alimentazione elettrica degli AUSILIARI del bruciatore fase-fase (senza neutro), per la rilevazione fiamma è necessario collegare tra il morsetto 2 (morsetto X3-04-4, nel caso di LMV2x, LMV3x, LMV5x, LME7x) della basetta e il morsetto di terra il circuito RC Siemens, RC466890660. Nel caso di bruciatori equipaggiati con LMV5x, consultare le prescrizioni cablaggio di impianto date da Siemens nel CD allegato.

**Legenda**
C - Condensatore (22 nF , 250 V)
LME.. /LMV..- Apparecchiatura controllo fiamma Siemens
R - Resistenza (1 MΩ)
RC466890660 - Circuito RC Siemens
M - morsetto 2 (LGB, LME), morsetto X3-04-4 (LMV2, LMV3, LMV5, LME7)

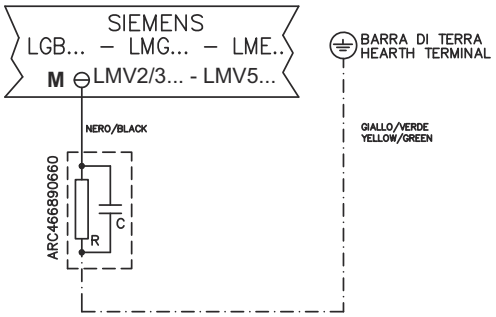

# PARTE III: FUNZIONAMENTO

## LIMITAZIONI D'USO

**IL BRUCIATORE È UN APPARECCHIO PROGETTATO E COSTRUITO PER FUNZIONARE SOLO DOPO ESSERE STATO CORRETTAMENTE ACCOPPIATO AD UN GENERATORE DI CALORE (ES. CALDAIA, GENERATORE ARIA CALDA, FORNO, ECC.), OGNI ALTRO USO E' DA CONSIDERARSI IMPROPRIO E QUINDI PERICOLOSO.**

**L'UTENTE DEVE GARANTIRE IL CORRETTO MONTAGGIO DELL'APPARECCHIO AFFIDANDONE L'INSTALLAZIONE A PERSONALE QUALIFICATO, E FACENDO ESEGUIRE LA PRIMA ACCENSIONE DA UN CENTRO ASSISTENZA AUTORIZZATO DALL'AZIENDA COSTRUTTRICE DEL BRUCIATORE. E' FONDAMENTALE, A QUESTO PROPOSITO, IL COLLEGAMENTO ELETTRICO AGLI ORGANI DI REGOLAZIONE E SICUREZZA DEL GENERATORE (TERMOSTATI DI LAVORO, SICUREZZA, ECC.) CHE GARANTISCE UN FUNZIONAMENTO DEL BRUCIATORE CORRETTO E SICURO.**

**E' PERTANTO DA ESCLUDERSI OGNI FUNZIONAMENTO DELL'APPARECCHIO CHE PRESCINDA DALLE OPERAZIONI DI INSTALLAZIONE O CHE AVVENGA DOPO TOTALE O PARZIALE MANOMISSIONE DI QUESTE (ES. SCOLLEGAMENTO ANCHE PARZIALE DI CONDUTTORI ELETTRICI, APERTURA DEL PORTELLONE DEL GENERATORE, SMONTAGGIO DI PARTI DEL BRUCIATORE).**

**NON APRIRE O SMONTARE MAI ALCUN COMPONENTE DELLA MACCHINA ECCETTO CHE PER LA SUA MANUTENZIONE.**

**PER METTERE IN SICUREZZA LA MACCHINA AGIRE SULL'INTERRUTTORE SEZIONATORE GENERALE. IN CASO DI ANOMALIE CHE RICHIEDANO LO SPEGNIMENTO DEL BRUCIATORE, E' POSSIBILE AGIRE SULL'INTERRUTTORE LINEA AUSILIARIO PRESENTE NEL FRONTALE QUADRO.**

**IN CASO DI ARRESTO DI BLOCCO, SBLOCCARE L'APPARECCHIATURA PREMENDO L'APPOSITO PULSANTE DI RESET. NELL'EVENTUALITÀ DI UN NUOVO ARRESTO DI BLOCCO, INTERPELLARE L'ASSISTENZA TECNICA, SENZA EFFETTUARE ULTERIORI TENTATIVI.**

**ATTENZIONE: DURANTE IL NORMALE FUNZIONAMENTO LE PARTI DEL BRUCIATORE PIÙ VICINE AL GENERATORE (FLANGIA DI ACCOPPIAMENTO) SONO SOGGETTE A RISCALDAMENTO. EVITARE DI TOCCARLE PER NON RIPORTARE USTIONI.**

***PERICOLO! Una rotazione errata del motore puà provocare gravi danni a persone e cose.ATTENZIONE: prima di avviare il bruciatore, assicurarsi che le valvole manuali di intecettazione siano aperte e controllare che il valore di pressione a monte della rampa sia conforme ai valori riportati nel paragrafo "Dati tecnici". Assicurarsi, inoltre, che l'interruttore generale di alimentazione sia chiuso.***

***PERICOLO: Durante le operazioni di taratura fare attenzione a non far funzionare il bruciatore con portata d'aria insufficiente (pericolo di formazione di monossido di carbonio); nel caso ciò avvenisse ridurre lentamente il gas fino a rientrare nei valori di combustione normaliATTENZIONE: le viti sigillate non devono essere assolutamente allentate! Se ciò avvenisse, la garanzia sul componente decadrebbe immediatamente!***

Fig. 5 - Pannello frontale quadro elettrico bruciatore

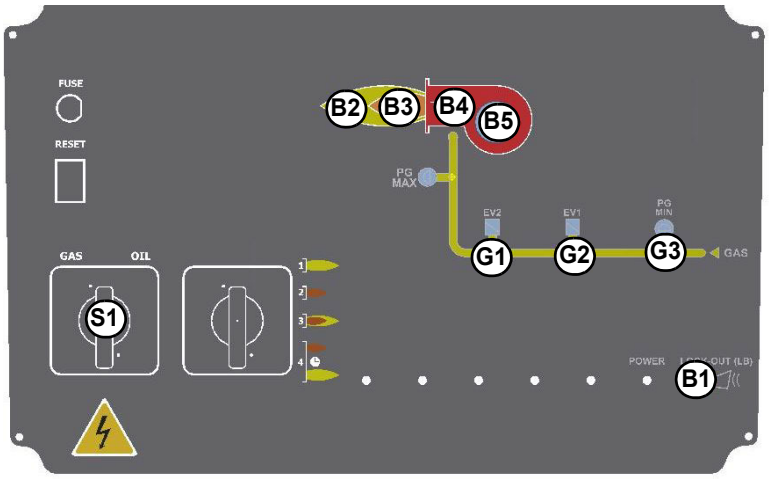


**Legenda**

B1 LED segnalazione blocco
B2 LED di segnalazione funzionamento in alta fiamma
B3 LED di segnalazione funzionamento in bassa fiamma
B4 LED funzionamento trasformatore di accensione
B5 LED di segnalazione intervento termico ventilatore
G1 LED di segnalazione funzionamento elettrovalvola EV2
G2 LED di segnalazione funzionamento elettrovalvola EV1
G3 LED segnalazione consenso pressostato gas di minima
S1 Interruttore generale acceso/spento
A2 AZL..

## *Funzionamento gas*

- Controllare che il controllo fiamma non si trovi in posizione di blocco (segnalazione su LMV) ed eventualmente sbloccarla premendo il pulsante dedicato (per ulteriori informazioni sul dispositivo LMV.., consultare il relativo manuale).
- Verificare che la serie di pressostati o termostati dia il consenso di funzionamento al bruciatore.
- Verificare che la pressione del gas sia sufficiente (segnalata da un codice di errore sul display AZL..).
- All'inizio del ciclo di avviamento, il servocomando porta la serranda aria in posizione di massima apertura e quindi si avvia il motore del ventilatore, dando inizio così alla fase di preventilazione. Durante la fase di preventilazione, la completa apertura della serranda aria è segnalata dall'accensione della spia **B2** sul pannello frontale.
- Al termine della preventilazione, la serranda aria si porta in posizione di accensione, viene inserito il trasformatore di accensione (segnalato dalla spia B4 sul pannello frontale) e, dopo pochi secondi, vengono alimentate le due valvole gas EV1 e EV2 (spie G1, G2 sul pannello frontale).
- Pochi secondi dopo l'apertura delle valvole gas, il trasformatore di accensione viene escluso dal circuito e la spia B4 si spegne.
- Il bruciatore è acceso in bassa fiamma, dopo alcuni secondi inizia il funzionamento a due stadi ed il bruciatore aumenta o diminuisce la potenzialità, a seconda delle esigenze dell'impianto.

.

# REGOLAZIONE DELLA PORTATA ARIA E COMBUSTIBILE

***PERICOLO! Durante le operazioni di taratura fare attenzione a non far funzionare il bruciatore con portata d'aria insufficiente (pericolo di formazione di monossido di carbonio); nel caso ciò avvenisse ridurre lentamente il combustibile fino a rientrare nei valori di combustione normali***
***ATTENZIONE! l'eccesso di aria di combustione va regolato secondo i parametri consigliati riportati nella seguente tabella:***

| Parametri di combustione consigliati | | |
|---|---|---|
| ***Combustibile*** | ***$CO_2$ Consigliato (%)*** | ***$O_2$ Consigliato (%)*** |
| Gas naturale | 9 ÷ 10 | 3 ÷ 4.8 |
| GPL | 11 ÷ 12 | 2.8 ÷ 4.3 |

## *Regolazione - descrizione generale*

La regolazione delle portate di aria e di combustibile si esegue prima alla massima potenza ("alta fiamma"): consultare il manuale LMV allegato.

- Verificare che i parametri di combustione rientrino nei limiti consigliati.
- Verificare la portata misurandola al contatore o, nel caso non fosse possibile, verificando la pressione in testa di combustione con un manometro differenziale, come descritto al paragrafo "Curve di pressione del gas in testa di combustione in funzione della portata".
- Successivamente, regolare la combustione definendo i punti della curva "rapporto gas/aria" (consultare il manuale LMV allegato).
- Infine, regolare la potenza della bassa fiamma (seguendo le istruzioni riportate nella documentazione allegata per Siemens LMV) al fine di evitare che la potenza in bassa fiamma sia troppo elevata oppure che la temperatura dei fumi sia troppo bassa da causare condensazioni nel camino..

## *Procedura di regolazione*

Procedere con le impostazioni.

L'utente può accedere alle impostazioni che non sono protette da password.

L'interfaccia utente Siemens AZL viene utilizzata per la programmazione del controllore Siemens LMV e per la visualizzazione dei dati di sistema.

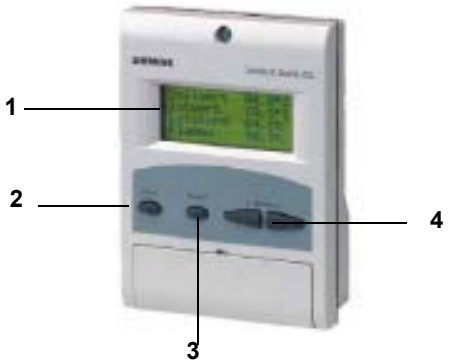


Descrizione dell'interfaccia:

1. **display**: visualizza i menù e i parametri
2. tasto **ESC** (livello precedente): per tornare al livello di menù precedente e uscire dalla programmazione senza modificare i dati
3. tasto **ENTER** (livello successivo): per confermare la modifica di un parametro e passare al menù/parametro successivo
4. tasti **SELECT**: per selezionare una voce di menù e per la modifica di parametri.

**Per la programmazione del sistema LMV5, consultare il manuale allegato.**

Seguendo la procedura di impostazione delle curve rapporto combustibile/aria riportata del manuale del controllore LMV5, procedere con le regolazioni di aria e gas: monitorando costantemente l'analisi dei fumi, al fine di evitare combustioni in difetto d'aria, dosare l'aria in base alla variazione della portata del gas effettuata secondo la procedura riportata di seguito.

Una volta aperta completamente la farfalla gas, per regolare la **portata del gas in alta fiamma** ai valori richiesti dalla caldaia/utilizzo, agire sullo stabilizzatore di pressione del gruppo valvole:

## *Procedura di avviamento*

1 Accendere il bruciatore.

2 L'apparecchiatura LMV esegue il ciclo di test del sistema: sul display dell'AZL è visualizzato il messaggio **System Test** (Test di

sistema); al termine della fase di test viene visualizzata la pagina principale e il sistema va in sosta (con la catena di sicurezza aperta) in attesa del consenso all'avvio (standby - fase 12 del programma)

| | |
|---|---|
| Setpoint | 80°C |
| ValEffet | 78°C |
| Combstib. | GAS |
| Standby | 12 |

Visualizzazione principale

3 controllare il senso di rotazione del motore ventilatore (vedere paragrafo relativo);
4 avviare il sistema, facendo in modo che le catene di sicurezza inviino il segnale di consenso all'avviamento;
5 comincia il ciclo di combustione: il display visualizzerà i vari stadi di funzionamento

-- **Preventilazione** (fase 30 del programma)
**- Andare in posizione di accensione** (fase 36 del programma)
**- Posizione di accensione** (fase 38 del programma)
**- Consenso combustibile** (si aprono le elettrovalvole del combustibile)
**- Fiamma** (viene generata la fiamma)
**- Andare in carico minimo** (il servocomando si muove verso la posizione di bassa fiamma).
**NOTA:** I simboli **C** e **A,** in basso sul display, indicano rispettivamente la posizione di apertura del combustibile e dell'aria.

Una volta eseguito il ciclo di accensione, verrà visualizzata la schermata principale:

| | |
|---|---|
| Setpoint | 80°C |
| ValEffet | 78°C |
| Carico | 24% |
| Fiamma | 60% |

Visualizzazione principale

**Set point:** valore di set-point impostato per la temperatura
**Val effet.:** valore di temperatura/pressione effettivo
**Carico:** percentuale di carico (potenza del bruciatore)
**Fiamma:** percentuale di corrente rilevazione fiamma.
Dalla pagina principale si passa alla seconda pagina premendo ENTER:

| | | | |
|---|---|---|---|
| Comb. | 0.0 | Aria | 1.8 |
| Au | | CF | 0.0 |
| Au | | O2 | |
| Au | | Car | 0.0 |

Visualizzazione secondaria

**Comb.**: indica la posizione (in gradi) del servocomando relativo al combustibile.
**Air**: indica la posizione (in gradi) del servocomando relativo all'aria.
**Au1..3**: ausiliari.
**CF**: valore in % sulla frequenza massima dell'inverter
**O2**: percentuale di ossigeno
**Car**: percentuale di carico , rispetto alla potenza massima impostata sul bruciatore.

Premendo ENTER si ritorna alla pagina principale.
Per accedere al **menù principale**, dalla visualizzazione principale, premere ESC due volte:

| |
|---|
| Visualizza stato |
| Funzionamento |
| FunzionManuale |
| **Parametri e Visual** |

Menù principale

Premendo ESC una sola volta si accede direttamente al sottomenù ***Visualizza Stato***, prima voce del menù principale:

| |
|---|
| FunzionamNormale |
| Stato/Reset |
| StoricoErrori |
| StoricoBlocchi |

il menù ***Visualizza Stato*** prevede le seguenti voci:

- **FunzionamNormale:** selezionando questa voce e premendo ENTER si ha la visualizzazione iniziale, premere ESC per tornare al menù principale.
- **Stato/Reset:** mostra l'errore di sistema o avaria in corso/ rappresenta la funzione di reset per un blocco (lockout).
- **Storico Errori:** selezionando questa voce con il tasto ENTER, verrà visualizzato lo storico delle ultime 21 avarie occorse.
- **Storico Blocchi:** selezionando questa voce con il tasto ENTER, verrà visualizzato lo storico degli ultimi 9 blocchi occorsi con data e ora.
- **AllarmAtt/Disatt:** attiva/disattiva la sirena in caso di allarme.

**Storico errori**

Per visualizzare lo Storico Errori, selezionare questa voce e premere ENTER. Il messaggio visualizzato sarà del tipo:

| | | | |
|---|---|---|---|
| 1 Classe: | | | 05Gas |
| cod. | BF | Fase: | 10 |
| Diag.: | 00 | Pot: | 0.0 |
| Nr. avv. | | | 88 |

intervallato dal messaggio di errore del tipo:

| |
|---|
| Regolazione e |
| controllo O2 |
| disattivato |
| automaticamente |

per visualizzare le altre pagine dello storico, premere i tasti freccia.
Per uscire dallo storico errori, premere ESC.

**Storico blocchi**

Per visualizzare lo **Storico Blocchi**, selezionare questa voce e premere ENTER.
Il messaggio visualizzato sarà del tipo:

| | | | |
|---|---|---|---|
| 1 | 10.08.07 | | 13.47 |
| C:71 | D:00 | F: | 12 |
| Nr. avv. | | | 88 |
| Potenz. | 0.0 | | Gas |

intervallato dal messaggio di errore del tipo:

| |
|---|
| Blocco manuale |
| è stato azionato |

per visualizzare le altre pagine dello storico, premere i tasti freccia.
Per uscire dallo storico blocchi, premere ESC.

**Impostazione del set-point di temperatura/pressione**

Per impostare il set-point di temperatura/pressione, ossia la temperatura o pressione di lavoro del generatore, procedere nel modo seguente.
Dalla pagina principale, accedere al menù principale premendo ESC due volte.

| |
|---|
| Visualizza stato |
| Funzionamento |
| FunzionManuale |
| **Parametri e Visual** |

tramite i tast freccia, selezionare “Params&Visual” e premere ENTER: verrà visualizzata la schermata di richiesta password:

| |
|---|
| Accesso senza PW |
| Access con HF |
| Accesso con OEM |
| Access con SBT |

selezionare, tramite i tasti freccia, la voce “Accesso senza PW” (accesso senza password - livello utente) e confermare con ENTER.

Gli altri livelli di accesso richiedono una password riservata al Centro assistenza, al Costruttore, ecc.
Il menù visualizzato con accesso senza password è il seguente:

| |
|---|
| ControlloBruciat. |
| CammaElettronica |
| Monitor.Regol.O2 |
| RegolatCarico |

Selezionare la voce “RegolatCarico” (REGOLATORE CARICO) e premere ENTER: verrà visualizzato il menù

| |
|---|
| ParamRegolat. |
| Configurazione |
| Adattamento |
| VersioneSoftware |

Selezionare” Param.Regolat.” (Parametri del regolatore) e premere ENTER: verrà visualizzato:

| |
|---|
| SelezParamRegol. |
| PassoMinServom. |
| CostTmpFiltrSW |
| SetpointW1 |

Selezionare **SetPointW1**, tramite i tasti freccia e premere ENTER:

| | |
|---|---|
| SetpointW1 | |
| Att: | 90° |
| Nuov: | 90° |

**Att**: indica il valore di set-point già impostato, per cambiare il valore utilizzare i tasti freccia.

**NOTA:** Il range disponibile dipende dal sensore utilizzato; l'unità di misura della grandezza rilevata e i relativi limiti sono vincolati da parametri di livello "Service".

Una volta impostato il nuovo set-point, confermare con ENTER, altrimenti per uscire senza variazioni premere ESC.

Premere ESC per uscire dalla programmazione del set-point dopo avere confermato il valore impostato con ENTER.

Dopo avere impostato il valore di temperatura set-point W1, impostare i valori del "termostato limite di accensione" (SDon) e del "termostato limite di spegnimento" (SDOff).

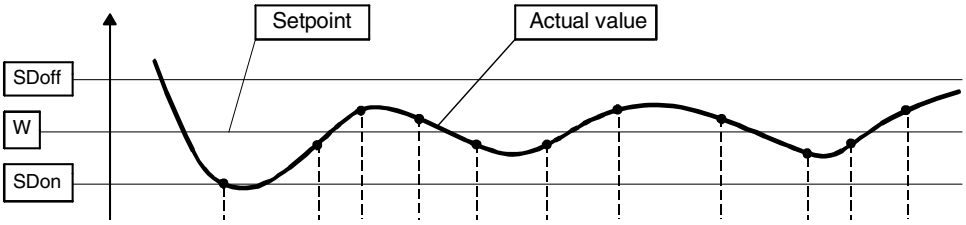


Per impostare questi valori, selezionare con le frecce la voce DiffIntervModOn (SDOn), scorrendo verso il basso il menù "RegolCarico"; premere ENTER

| |
|---|
| SetpointW1 |
| SetpointW2 |
| DiffIntervModOn |
| DiffIntervModOff |

verrà visualizzato:

| | |
|---|---|
| DiffIntervModOn | |
| Att: | 1.0% |
| Nuov: | 1.0% |

Per deafult il valore di questo parametro è 1%: cioé, il bruciatore riaccenderà ad una temperatura inferiore dell'1% rispetto al set-point.

Modificare il dato tramite i tasti freccia. Premere ENTER per confermare poi ESC per uscire. Oppure premere solamente ESC per uscire senza modificare il dato.

Selezionare, quindi, sempre con le frecce, la voce DiffIntervModOff (SDOff), scorrendo verso il basso il menù "RegolCarico"; premere ENTER.

| |
|---|
| SetpointW1 |
| SetpointW2 |
| DiffIntervModOn |
| DiffIntervModOff |

verrà visualizzato:

| | |
|---|---|
| DiffIntervModOff | |
| Att: | 10.0% |
| Nuov: | 10.0% |

Per deafult il valore di questo parametro è 10%: cioé, il bruciatore si spegnerà ad una temperatura superiore del 10% rispetto al set-point.

Premere ENTER per confermare poi ESC per uscire. Oppure premere solamente ESC per uscire senza modificare il dato.

Premere ESC fino a visualizzare il menù

| |
|---|
| ControlloBruciat. |
| CammaElettronica |
| Monitor.Regol.O2 |
| RegolatCarico |

scorrere questo menù verso il basso fino a selezionare la voce “AZL”

| |
|---|
| RegolatCarico |
| AZL |
| Servomotori |
| Modulo Inverter |

confermare con ENTER:

| |
|---|
| Tempi |
| Lingua |
| FormatoData |
| UnitàFisiche |

**Tempi**: permette di impostare il funzionamento “Estate / Inverno” e il fuso orario (EU - Europa; USA - Stati Uniti)

| |
|---|
| Estate/Inverno |
| Fuso EU/US |

selezionare la modalità Estate/Inverno desiderata e confermare con ENTER; premere ESC per uscire. Impostare il fuso orario nello stesso modo.

**Lingua**: permette di impostare la lingua

| | |
|---|---|
| Lingua | |
| Att: | English |
| Nuov: | Italiano |

selezionare la lingua desiderata e confermare con ENTER; premere ESC per uscire.

**FormatoData:** permette di impostare il formato data DD-MM-YY (giorno-mese-anno) oppure MM-DD-YY (mese-giorno-anno)

| | |
|---|---|
| FormatoData | |
| Att: | DD-MM-YY |
| Nuov: | MM-DD-YY |

selezionare il formato desiderato e confermare con ENTER; premere ESC per uscire.
**UnitàFisiche:** permette di impostare le unità di misura di temperatura e pressione

| |
|---|
| UnitàTemperatura |
| UnitaPressione |

Unità di temperatura impostabili: °C o °F
Unità di pressione impostabili: bar o psi.

- selezionare l'unità desiderata confermare con ENTER; premere ESC per uscire.
- impostare l'unità di temperatura e pressione e confermare con ENTER; premere ESC per uscire.

**Blocco del sistema**

In caso di blocco del sistema, verrà visualizzato il messaggio:

| | | | |
|---|---|---|---|
| 1 | 10.08.07 | | 13.47 |
| C:71 | D:00 | F: | 12 |
| Nr. avv. | | | 88 |
| Potenz. | 0.0 | | Gas |

contattare il centro di Assistenza Tecnica e comunicare i dati del messaggio.

**Partenza a freddo**

Quando il generatore non deve subire stress termici, si deve attivare la funzione "Cold Start" (Partenza a freddo), che può essere già stata abilitata dal Centro Servizi (accesso tramite password riservata).

Se tale funzione è stata abilitata, all'accensione del bruciatore verrà visualizzato il messaggio "Thermal Schock Protection Activated" (Protezione shock termico attivata). Se, invece, la funziona non è abilitata, , dopo l'accensione, il bruciatore aumenterà rapidamente il carico in base alla richiesta dell'utenza e, se necessario, fino alla massima potenza.

**Modalita' manuale**

Per by-passare la protezione termica o per non lasciare lavorare il bruciatore alla massima potenza dopo l'accensione, è prevista la modalità MANUALE. Per selezionare la modalità manuale, utilizzare i tasti freccia SELECT per posizionarsi in corrispondenza della voce FunzionManuale (Funzionamento manuale)e premere ENTER:

| |
|---|
| Visualizza stato |
| Funzionamento |
| FunzionManuale |
| **Parametri e Visual** |

Le voci da impostare sono le seguenti:

| |
|---|
| SelezCarico |
| Autom/Man/Spento |

**SelezCarico**: imposta la percentuale di carico desiderata

| | |
|---|---|
| SelezCarico | |
| Att: | 0.0% |
| Nuov: | 20.0% |

impostare la percentuale desiderata e confermare con ENTER; premere ESC per uscire.
Selezionare ora la voce "Autom/Manual/Spento":

| |
|---|
| SelezCarico |
| Autom/Man/Spento |

| Autom/Man/Spento | |
|---|---|
| Att: | Automatico |
| Nuov: | Bruciat On |

sono disponibili tre impostazioni:

**Automatico**: funzionamento automatico

**Bruciat on**: funzionamento manuale

**Bruciat off:** bruciatore in stand-by

Impostando la modalità “Bruciat On” il bruciatore non segue le impostazioni del modulatore e della sonda, ma si fissa sul carico impostato.

**Attenzione:** se si imposta “Bruciat Off” il bruciatore rimane in stand-by.
**Attenzione:** in modalità manuale (Bruciat On) le soglie di sicurezza sono impostate dal Centro Assistenza.

Per maggiori dettagli consultare i manuali allegati per LMV5x.

### *Valvole gas Siemens VGD - Versione con SKP2. (stabilizzatore di pressione incorporato).*

Per aumentare o diminuire la pressione e di conseguenza la portata di gas, agire con un cacciavite sulla vite di regolazione VR dopo avere tolto il tappo T. Avvitando la portata aumenta, svitando diminuisce.

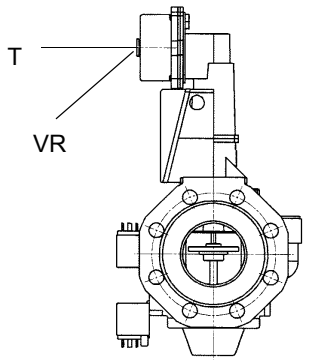

## Taratura dei pressostati di aria e di gas

Il **pressostato aria** ha la funzione di mettere in sicurezza (bloccare) l'apparecchiatura di controllo fiamma se la pressione dell'aria non è quella prevista. In caso di blocco, sbloccare il bruciatore servendosi del pulsante di sblocco dell'apparecchiatura, presente sul pannello di controllo del bruciatore.

I **pressostati gas** controllano la pressione per impedire il funzionamento del bruciatore nei casi in cui il valore di pressione non sia compreso nel campo di pressione ammissibile.

## Taratura pressostato gas di minima

Per la taratura del pressostato gas procedere come segue:

- Assicurarsi che il filtro sia pulito.
- Togliere il coperchio di plastica trasparente.
- Con il bruciatore in funzione alla massima potenza, misurare la pressione del gas sulla presa di pressione del pressostato.
- Chiudere lentamente la valvola manuale di intercettazione a monte pressostato (vedi diagramma installazione rampe gas), fino a riscontrare una riduzione della pressione del 50% rispetto al valore letto in precedenza. Controllare che non aumenti il valore di CO nei fumi: se il valore di CO è superiore ai limiti di legge, aprire lentamente la valvola di intercettazione fino a rientrare nei suddetti limiti.
- Verificare che il bruciatore funzioni regolarmente.
- Ruotare la ghiera di regolazione del pressostato in senso orario (per aumentare la pressione), fino allo spegnimento del bruciatore.
- Aprire completamente la valvola manuale di intercettazione
- Rimontare il coperchio trasparente.

## Taratura pressostato gas di massima (dove presente)

Per la taratura procedere come segue, a seconda della posizione di montaggio del pressostato di massima:

- togliere il coperchio di plastica trasparente del pressostato.
- se il pressostato di massima è montato a monte delle valvole del gas: misurare la pressione del gas in rete con fiamma spenta; impostare, sulla ghiera di regolazione **VR**, il valore letto aumentato del 30%.
- Se, invece, il pressostato di massima è montato dopo il gruppo "regolatore-valvole gas" e prima della valvola a farfalla: accendere il bruciatore, regolarlo secondo la procedura riportata ai precedenti paragrafi. Misurare, quindi, la pressione del gas alla portata di esercizio, dopo il gruppo "regolatore-valvole gas" e prima della valvola a farfalla; impostare, sulla ghiera di regolazione **VR**, il valore letto, aumentato del 30%.
- rimontare il coperchio di plastica trasparente.

## Taratura pressostato aria

Procedere con la taratura del pressostato aria come segue:

- Togliere il coperchio di plastica trasparente.
- Dopo aver completato le tarature di aria e combustibile, accendere il bruciatore.
- Con il bruciatore in bassa fiamma, ruotare lentamente la ghiera di regolazione **VR** in senso orario (per aumentare la pressione di taratura) fino ad ottenere il blocco del bruciatore, leggere il valore di pressione sulla scala e reimpostarlo ad un valore inferiore del 15% circa.
- Ripetere il ciclo di accensione del bruciatore e controllare che funzioni correttamente.
- Rimontare il coperchio trasparente sul pressostato.

## Pressostato gas controllo perdite PGCP (con apparecchiatura di controllo Siemens LDU/LME7x Siemens LMV)

- Togliere il coperchio di plastica trasparente sul pressostato.
- Regolare il pressostato PGCP allo stesso valore impostato per il pressostato gas di minima pressione.
- Rimontare il coperchio di plastica trasparente.

## Regolazione della testa di combustione

***Attenzione! se si varia la posizione della testa, ripetere le regolazioni di aria e combustibile descritte ai punti precedenti.***

Regolare, solo se necessario, la posizione della testa della testa di combustione: per il funzionamento a potenza ridotta, allentare la vite **VB** e arretrare progressivamente la testa di combustione, verso la posizione "MIN.", ruotando in senso orario la ghiera **VRT** . Bloc-

care la vite **VB** a regolazione ultimata.

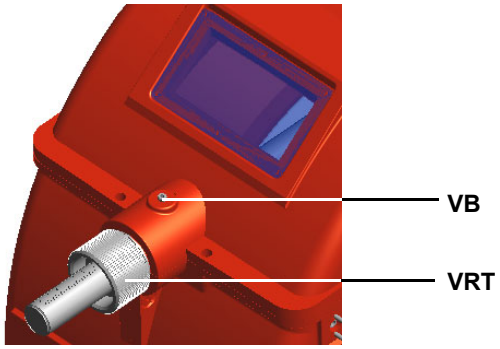


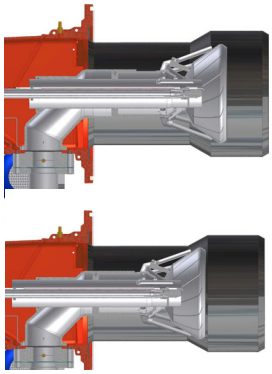

Posizione testa “MAX”

Posizione testa “MIN”

***ATTENZIONE: eseguire queste operazioni una volta spento il bruciatore e lasciato raffreddare.***

## *Regolazione del flusso di gas tramite i fori centro testa (per bruciatori di gas naturale)*

1 allentare le tre viti **V** che fissano il disco forato **D**;
2 agendo con un cacciavite sulle tacche di regolazione del disco forato, farlo scorrere in senso orario/antiorario in modo da aprire/chiudere i fori;
3 ultimata la regolazione, fissare le viti **V**.

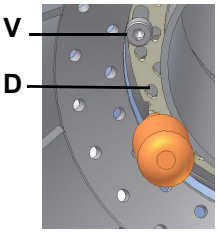


**A:** fori aperti
**B:** fori chiusi

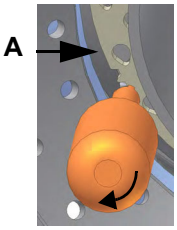


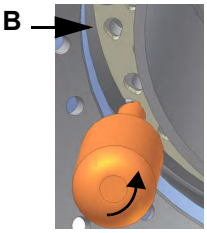


Il piattello deve essere regolato durante la messa in servizio dell’impianto.

La taratura di fabbrica dipende dalla tipologia di combustibile per il quale il bruciatore è stato progettato:

- Per bruciatori a metano i fori sono completamente aperti.

## *Regolazione del flusso di gas tramite i fori centro testa (per bruciatori di GPL)*

Per regolare, solo se necessario, il flusso di gas, chiudere parzialmente i fori del disco forato, seguendo la procedura riportata sotto:

1 allentare le tre viti **V** che fissano il disco forato **D**;
2 agendo con un cacciavite sulle tacche di regolazione del disco forato, farlo scorrere in senso orario/antiorario in modo da aprire/chiudere i fori;
3 ultimata la regolazione, fissare le viti **V**.

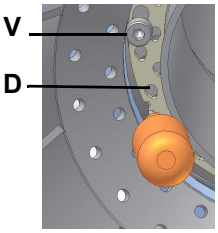


**A:** fori aperti
**B:** fori chiusi

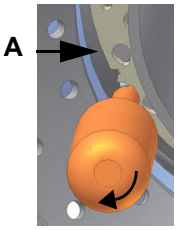


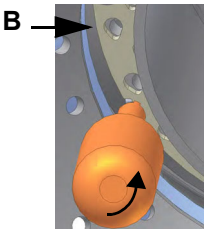


Il piattello deve essere regolato durante la messa in servizio dell’impianto.

La taratura di fabbrica dipende dalla tipologia di combustibile per il quale il bruciatore è stato progettato:

- Per GPL, i fori sono aperti di circa: tipo 9xA: 1,5 mm tipo 5xxA: 1,3 mm

# PARTE IV: MANUTENZIONE

cambio

Almeno un volta all'anno eseguire le operazioni di manutenzione riportate nel seguito. Nel caso di servizio stagionale si raccomanda di eseguire la manutenzione alla fine di ogni stagione di riscaldamento; nel caso di servizio continuativo la manutenzione va eseguita ogni 6 mesi.

***ATTENZIONE! TUTTI GLI INTERVENTI SUL BRUCIATORE DEVONO ESSERE EFFETTUATI CON L'INTERRUTTORE ELETTRICO GENERALE APERTO E VALVOLE MANUALI DI INTERCETTAZIONE DEL COMBUSTIBILE CHIUSE. ATTENZIONE: LEGGERE SCRUPOLOSAMENTE LE AVVERTENZE RIPORTATE ALL'INIZIO DEL MANUALE.***

## OPERAZIONI PERIODICHE

- A bruciatore spento verificare che il contatore del gas sia fermo. Nel caso dovesse girare, ricercare eventuali perdite.
- Pulire la ventola usando esclusivamente un pennello a secco. Se necessario smontarla dall'albero motore e lavarla utilizzando prodotti detergenti non corrosivi. Prima di smontare la ventola, rilevare le misure rispetto all'albero motore, in modo da rimontarla nella stessa posizione.
- Verificare che tutte le parti a contatto con l'aria comburente (cassetto aria, rete di protezione e coclea) siano pulite e sgombre da qualsiasi impedimento al libero afflusso.Pulirla utilizzando, se disponibile, l'aria compressa e/o un pennello a secco o stracci. Eventualmente lavare utilizzando prodotti detergenti non corrosivi.
- Verifica dello stato del boccaglio. Il boccaglio deve essere sostituito nel caso di evidenti rotture o forature anomale. Leggere deformazioni che non influenzano la combustione possono essere accettate.
- Verificare il buono stato della guarnizione tra bruciatore e generatore. Eventualmente sostituirla
- Esame del motore: non è necessaria nessuna specifica manutenzione. In caso di rumori anomali, durante il funzionamento verificare lo stato dei cuscinetti ed eventualmente sostituirli o sostituire completamente il motore.
- Controllare e pulire la cartuccia del filtro gas; sostituirla se necessario.
- Smontaggio esame e pulizia testa di combustione
- Esame degli elettrodi di accensione, pulizia, eventuale registrazione e, se necessario, sostituzione
- Esame elettrodo/fotocellula di rilevazione (a seconda del modello di bruciatore), pulizia, eventuale registrazione e, se necessario, sostituzione. In caso di dubbio verificare il circuito di rilevazione, dopo aver rimesso in funzione il bruciatore, seguire gli schemi riportati nel manuale.
- Pulizia ed ingrassaggio di leveraggi e parti rotanti.
- Almeno ogni 2 mesi, o con frequenza maggiore a seconda dei casi, eseguire una pulizia del locale di installazione del bruciatore.
- Evitare di lasciare all'interno del locale di installazioni, carte, sacchetti di nylon, ecc… Potrebbero venire aspirati dal bruciatore e creare malfunzionamento
- Verificare che le aperture di aerazione del locale siano prive di ostruzioni.

***ATTENZIONE! Se, durante le operazioni di manutenzione, si rendesse necessario smontare le parti costituenti la rampa del gas, ricordarsi di eseguire, una volta rimontata la rampa, la prova di tenuta secondo le modalità previste dalle normative vigenti.***

### *Manutenzione del filtro gas*

Per pulire o sostituire il filtro gas procedere nel modo seguente:

1 togliere il coperchio svitando le viti di bloccaggio (A);

2 smontare la cartuccia filtrante (B), pulirla con acqua e sapone, soffiarla con aria compressa (o sostituirla se necessario)

3 rimontare la cartuccia nella posizione iniziale controllando che sia sistemata tra le apposite guide e che non ostacoli il montaggio del coperchio;

4 facendo attenzione che l'o-Ring sia sistemato nell'apposita cava (C), richiudere il coperchio bloccandolo con le apposite viti (A).

5

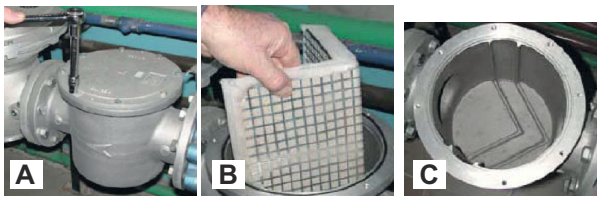


***PERICOLO: prima di aprire il filtro chiudere la valvola di intercettazione del gas a valle e sfiatare; assicurarsi, inoltre, che al suo interno non vi sia gas in pressione.***

# REGOLAZIONE DEL GRUPPO VALVOLE

## Multibloc MB-DLE

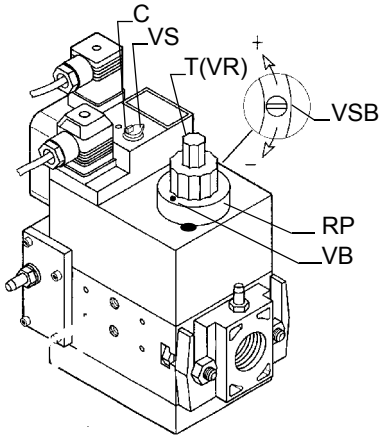


Il **Multibloc** è un gruppo compatto composto da due valvole, pressostato gas, stabilizzatore di pressione e filtro gas.

La regolazione della portata della valvola gas si effettua tramite il regolatore **RP**, dopo aver allentato di alcuni giri la vite di bloccaggio **VB**.

Svitando il regolatore **RP** la valvola si apre, avvitandolo si chiude.

Per la regolazione dello scatto rapido togliere la calottina **T**, capovolgerla ed inserirla sul perno **VR** con l'apposita scanalatura posta sulla parte superiore. Avvitando la portata di accensione diminuisce, svitando la portata di accensione aumenta.

Non regolare la vite **VR** con un cacciavite.

Lo stabilizzatore di pressione si regola agendo sulla vite **VS** posta sotto il coperchietto **C**: avvitando la pressione aumenta, svitando diminuisce.

**N.B.:** La vite **VSB** deve essere tolta solamente per la sostituzione della bobina.

**Legenda**

1 Allacciamento elettrico valvole
2 Indicatore di esercizio (optional)
3 Tappo di chiusura stabilizzatore di pressione
4 Coperchietto di regolazione start
5 Freno idraulico e regolatore portata
6 Bobina
7 Attacco misuratore G 1/8
8 Attacco misuratore G 1/8 dopo la valvola 1, su entrambi i lati
9 Flangia in uscita
10 Attacco misuratore M4 dopo valvola 2
11 Direzione del flusso gas
12 Attacco misuratore G 1/8 prima della valvola 1, su entrambi i lati
13 Regolatore di pressione ugello di sfiato
14 Filtro (sotto al coperchio)
15 Flangia in entrata
17 Pressostato
18 Allacciamento elettrico pressostato

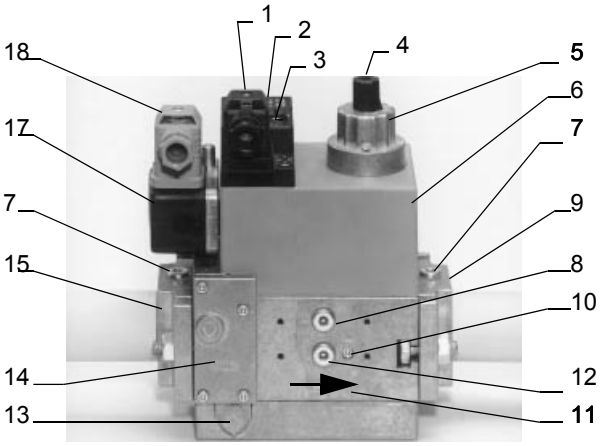


### *Siemens VGD versione con SKP2 (stabilizzatore di pressione incorporato)*

Per aumentare o diminuire la pressione e di conseguenza la portata di gas, agire con un cacciavite sulla vite di regolazione VR dopo avere tolto il tappo T. Avvitando la portata aumenta, svitando diminuisce.

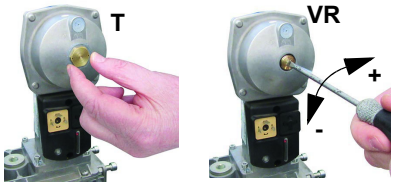

## MultiBloc MBE Regolazione VD-R con PS

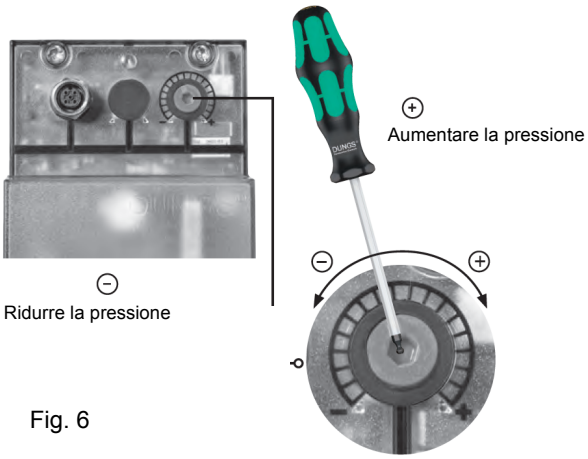


Fig. 6

***Non lineare!** Diversi sensori installabili. Pressione di uscita a seconda del range di misurazione del sensore.*

***Regolazione della pressione in uscita in base ai dati del produttore del bruciatore!***

***Con la regolazione della pressione di uscita non devono essere raggiunte o superate condizioni di esercizio del bruciatore pericolose!***

**ATTENZIONE**: Per impostare la pressione in uscita del regolatore VD-R, agire sull'apposita ghiera di regolazione (Fig. 6)
La posizione dell'indicatore nella ghiera indica il valore della pressione in uscita calcolata come percentuale del fondo scala del sensore PS (Fig. 7)

| Pressione di uscita | MIN | 10% | 25% | 50% | 75% | MAX |
|---|---|---|---|---|---|---|
| **PS-10/40** | 4 mbar<br>0,4 kPa<br>2 "w.c. | 10 mbar<br>1,0 kPa<br>4 "w.c. | 25 mbar<br>2,5 kPa<br>10 "w.c. | 50 mbar<br>5,0 kPa<br>20 "w.c. | 75 mbar<br>7,5 kPa<br>30 "w.c. | 100 mbar<br>10,0 kPa<br>40 "w.c. |
| **PS-50/200** | 20 mbar<br>2,0 kPa<br>8 "w.c. | 50 mbar<br>5,0 kPa<br>20 "w.c. | 125 mbar<br>12,5 kPa<br>50 "w.c. | 250 mbar<br>25,0 kPa<br>100 "w.c. | 375 mbar<br>37,5 kPa<br>150 "w.c. | 500 mbar<br>50,0 kPa<br>200 "w.c. |

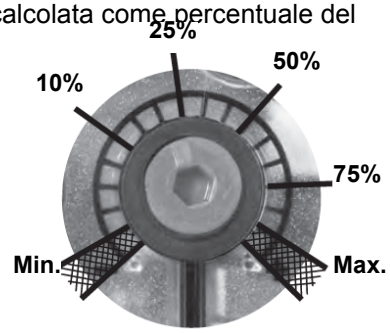


Fig. 7

Impostazione della pressione di uscita positiva in combinazione con PS-10/40 o PS-50/200:

## Prese di pressione MultiBloc MBE

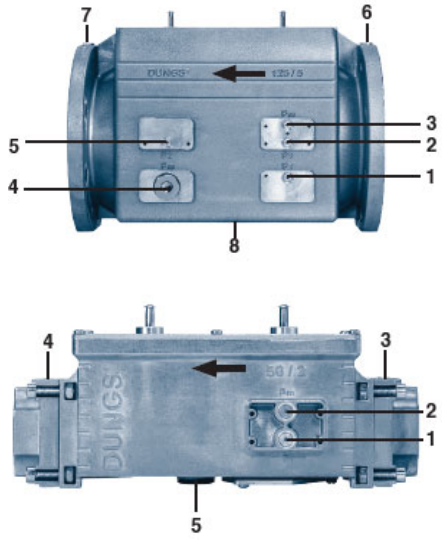


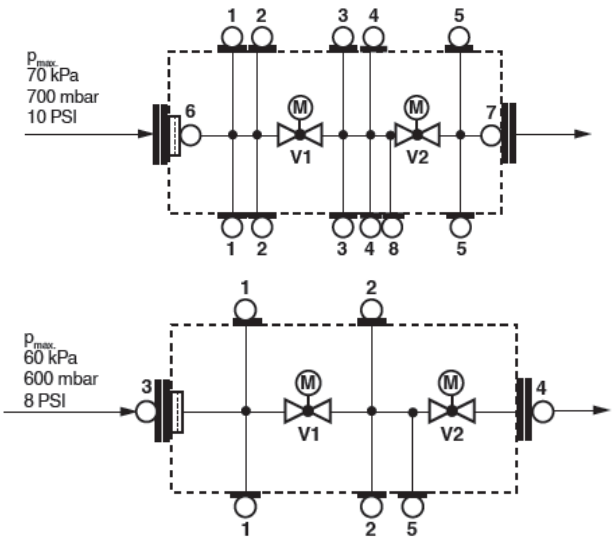


**1, 2, 3, 5**
Vite di chiusura

G ⅛ ISO 228

**4**
Per collegamento accessori

G ¾

Fig. 8

## *Estrazione della testa di combustione*

- Togliere la calotta **C,** svitando le viti di fissaggio;
- Scollegare i cavi degli elettrodi;
- Svitare le 3 viti **V** che bloccano, alla base il collettore del gas **G**.
- In presenza di deflettore aria **T**, spostare il collettore in avanti e rimuovere il deflettore.
- Estrarre il gruppo completo come indicato in figura.
- Pulire la testa di combustione con un getto di aria compressa oppure, in caso di incrostazioni, con una spazzola di acciaio.

**Nota:** per il successivo rimontaggio eseguire in ordine inverso le operazioni sopra descritte, prestando cura al corretto posizionamento dell'anello "**OR"** fra collettore gas e bruciatore.

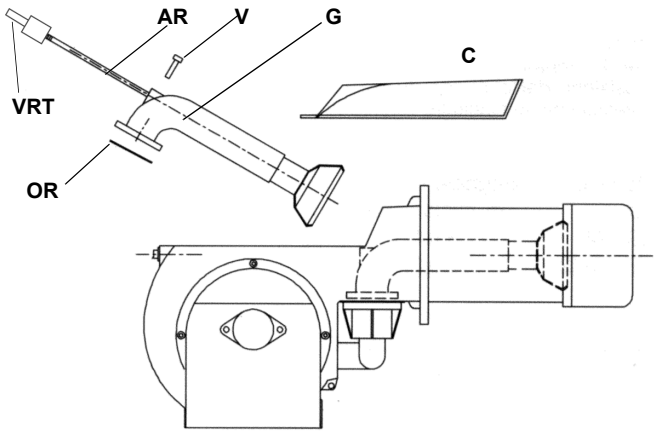


**Legenda**

| | |
|---|---|
| VRT | Vite di regolazione testa |
| AR | Asta filettata |
| V | Vite di fissaggio |
| G | Collettore gas |
| OR | "O" ring |
| C | Calotta |
| T | Deflettore |

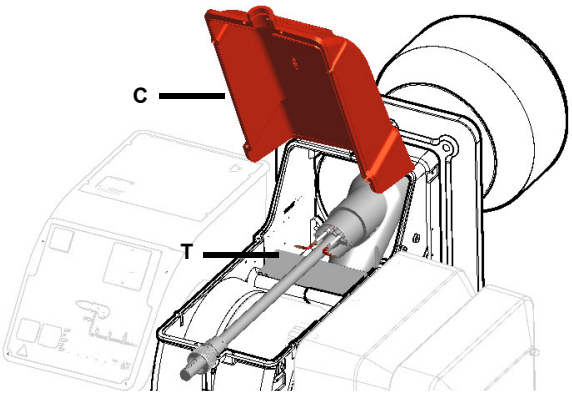


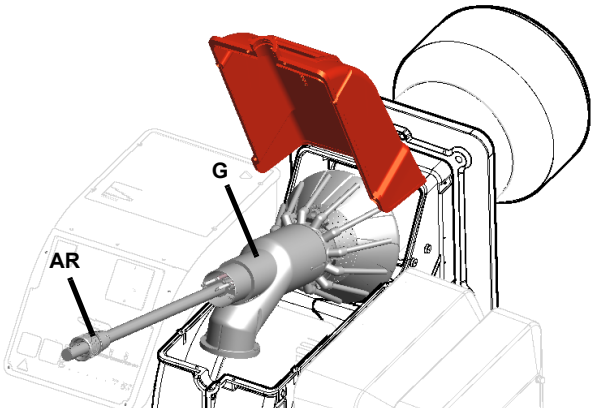


## *Regolazione posizione degli elettrodi*

**Importante: eseguire il controllo degli elettrodi di accensione dopo aver smontato la testa di combustione.**

***ATTENZIONE: per non compromettere il funzionamento del bruciatore, evitare il contatto degli elettrodi di accensione e rilevazione con parti metalliche (testa, boccaglio, ecc). Controllare la posizione degli elettrodi dopo ogni intervento di manutenzione sulla testa di combustione.***

Regolare la posizione degli elettrodi e dell'ugello, rispettando le quote indicate in Fig. 9.

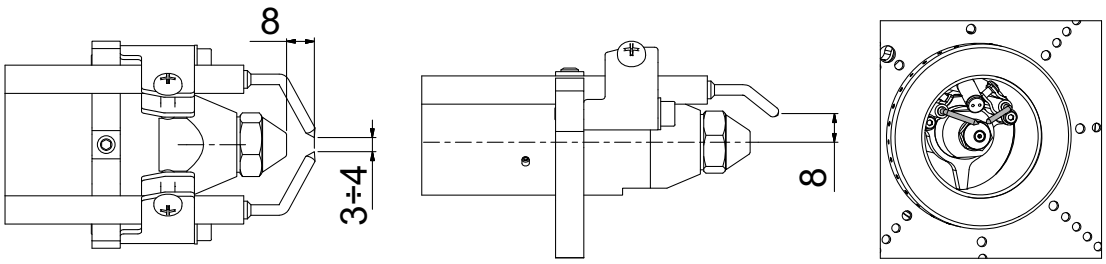


Fig. 9

## Sostituzione degli elettrodi di accensione

**ATTENZIONE:** per non compromettere il funzionamento del bruciatore, evitare il contatto degli elettrodi di accensione e rilevazione con parti metalliche (testa, boccaglio, ecc). Controllare la posizione degli elettrodi dopo ogni intervento di manutenzione sulla testa di combustione.

Per sostituire gli elettrodi di accesione procedere nel seguente modo:

1 togliere la calotta del bruciatore;
2 svitare i bulloni che assicurano il gruppo elettrodi di accensione alla testa di combustione (A);
3 staccare i cavi dagli elettrodi (B);
4 allentare i grani di bloccaggio della ghiera di regolazione (C)
5 far scorrere verso l'esterno il gruppo elettrodi di accensione ed estrarre dalla testa di combustione (D);
6 allentare la vite del supporto di bloccaggio elettrodi di accensione (E);
7 estrarre gli elettrodi e sostituirli facendo riferimento alle quote mostrate in figura (F-G).
8 procedere al rimontaggio seguendo la procedura in ordine inverso.

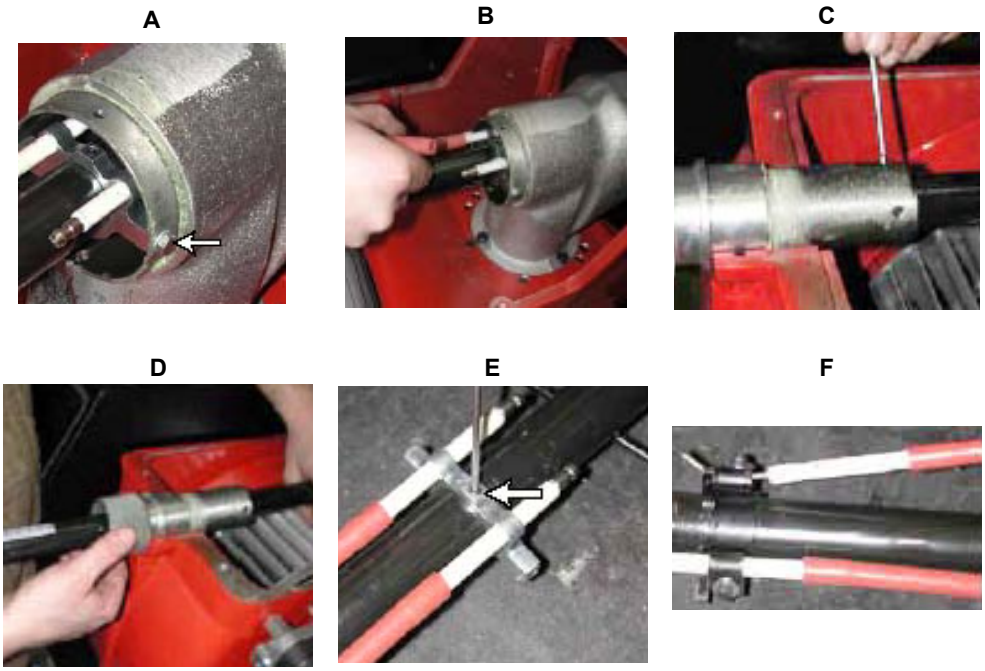


## Sonda di rilevazione fiamma

Per pulire/sostituire la fotocellula di rilevazione procedere nel seguente modo:

1 togliere tensione all'impianto;
2 interrompere l'alimentazione del combustibile;
3 estrarre, tirando, la fotocellula dalla sua sede come mostrato in figura;
4 pulire il bulbo se sporco, facendo attenzione a non toccarlo con le mani nude;
5 se necessario, sostituire il bulbo

reinserire la fotocellula nel suo alloggiamento.

## Controllo della corrente di rilevazione

Per controllare la corrente di rilevazione seguire lo schema di figura. Se il segnale è inferiore al valore indicato, verificare la posizione dell'elettrodo di rilevazione o della fotocellula, i contatti elettrici ed eventualmente sostituire l'elettrodo o la fotocellula.

Minimo segnale di rilevazione: 3.5Vdc

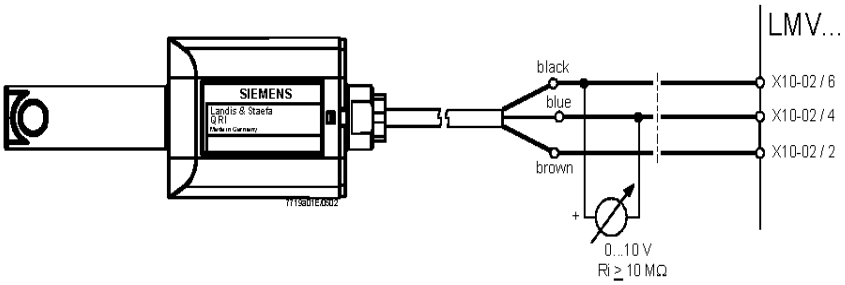


Fig. 10 - Rilevazione con fotocellula QRI..

### *Regolazione elettrodo accensione pilota gas (quando presente)*

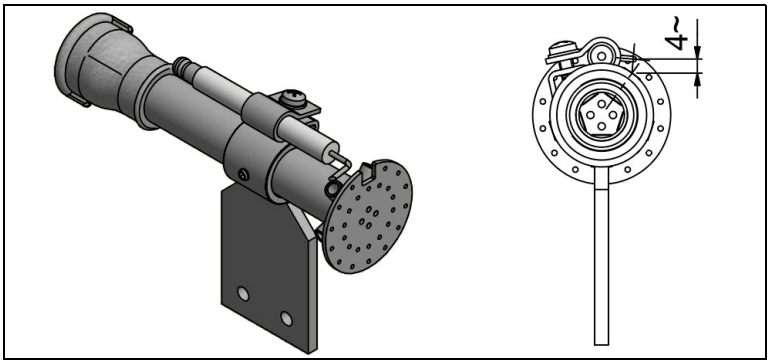


**ATTENZIONE:** per non compromettere il funzionamento del bruciatore, evitare il contatto dell'elettrodo di accensione con parti metalliche (testa, boccaglio, ecc). Controllare la posizione dell'elettrodo dopo ogni intervento di manutenzione sulla testa di combustione.

### *Sostituzione dell'elettrodo di accensione*

***ATTENZIONE: per non compromettere il funzionamento del bruciatore, evitare il contatto dell'elettrodo con parti metalliche (testa, boccaglio, ecc). Controllare la posizione dell'elettrodo dopo ogni intervento di manutenzione sulla testa di combustione. Controllare, inoltre, la poszione dell'ugello (vd. figura).***

Per sostituire l'elettrodo di accensione procedere nel seguente modo:

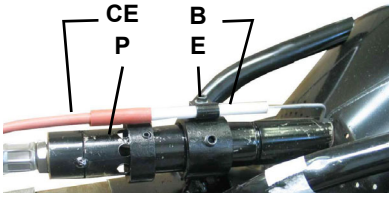


1 togliere la calotta;
2 scollegare il cavo (CE) dell'elettrodo (E);
3 estrarre la testa di combustione facendo riferimento al paragrafo "Estrazione della testa di combustione"
4 allentare la vite (B) del supporto di bloccaggio che assicura l'elettrodo di accensione (E) al pilota del bruciatore (P);
5 estrarre l'elettrodo e sostituirlo facendo riferimento alle quote mostrate in figura.
6

## *Termine di servizio del bruciatore*

- In condizioni ottimali di funzionamento, e con una manutenzione preventiva, la durata di vita del bruciatore può arrivare a 20 anni.
- Alla scadenza del termine di servizio del bruciatore è necessario effettuare una diagnosi tecnica e in caso di necessità, eseguire una riparazione complessiva.
- Lo stato del bruciatore viene considerato al limite se è tecnicamente impossibile continuare a utilizzarlo a causa della non conformità ai requisiti di sicurezza oppure a causa del calo di prestazioni.
- Il proprietario prende la decisione se terminare l'impiego del bruciatore, oppure la sostituzione e lo smaltimento in base allo stato effettivo dell'apparecchio e alle eventuali spese di riparazione.
- L'utilizzo del bruciatore per altri scopi oltre la scadenza dei termini di utilizzo è severamente vietato.

## *Fermo stagionale*

Per spegnere il bruciatore nel periodo di fermo stagionale, procedere nel modo seguente:

1 portare l'interruttore generale del bruciatore in posizione 0 (OFF - spento)
2 staccare la linea di alimentazione elettrica
3 chiudere il rubinetto del combustibile della linea di distribuzione.

## *Smaltimento del bruciatore*

In caso di rottamazione del bruciatore, seguire le procedure previste dalle leggi vigenti sullo smaltimento dei materiali.

## *SCHEMI ELETTRICI*

Consultare gli schemi elettrici allegati.

**ATTENZIONE**

1 - Alimentazione elettrica 230V / 400V 50Hz 3N a.c.
2 - Non invertire fase con neutro
3 - Assicurare una buona messa a terra del bruciatore
4 - Seguire l'allegato al manuale "Prescrizioni per collegamenti LMV5x"

## TABELLA PROBLEMI- CAUSE - SOLUZIONI Funzionamento a gas

| | | |
|---|---|---|
| **IL BRUCIATORE NON SI ACCENDE** | * Non c'è alimentazione elettrica | * Ripristine l'alimentazione |
| | * Interruttore principale aperto | * Chiudere l'interruttore |
| | * Termostati aperti | * Controllare i set point e i collegamenti dei termostati |
| | * Set point impostato male o termostato rotto | * Reimpostare o sostituire il termostato |
| | * Mancanza di pressione del gas | * Ripristinare la pressione |
| | * Dispositivi di sicurezza aperti (impostazione manuale del termostato di sicurezza, pressostato o altro) | * Ripristinare i dispositivi di sicurezza; attendere che la caldaia raggiunga la temperatura richiesta, quindi controllare la funzionalità dei dispositivi di sicurezza. |
| | * Fusibili rotti | * Rimpiazzare i fusibili. Controllare la corrente assorbita. |
| | * Contatti del termico ventilatore aperti (solo per trifase) | * Ripristinare i contatti e controllare la corrente assorbita |
| | * Apparecchiatura controllo fiamma bruciatore in blocco | * Ripristinare e controllare la funzionalità |
| | * Apparecchiatura controllo fiamma bruciatore danneggiata | * Sostituire l'apparecchiatura controllo fiamma |
| **PERDITE GAS: BRUCIATORE IN BLOCCO (NO FIAMMA)** | * Portata gas troppo bassa | * aumentare la portata<br>* controllare la pulizia del filtro del gas<br>* controllare l'apertura della valvola a farfalla quando il bruciatore parte |
| | * L'elettrodo di accensione scarica a terra perché sporco o rotto | * Pulire o sostituire l'elettrodo |
| | * Cattiva regolazione degli elettrodi | * Controllare la posizione gli elettrodi in base ai disegni nel manuale |
| | * Cavi elettrici di accensione danneggiati | * Sostituire i cavi |
| | * Cavi collegati male al trsformatore o agli elettrodi | * Rifare i collegamenti |
| | * Trasformatore di accensione danneggiato | * Sostituire il trasformatore |
| **BRUCIATORE IN BLOCCO CON PRESENZA DI FIAMMA** | * Impostazione errata del rilevatore di fiamma | * Regolare nuovamente il rilevatore di fiamma |
| | * Rilevatore di fiamma danneggiato | * Sostituire il rilevatore di fiamma |
| | * Cavi o rilevatore di fiamma danneggiati | * Controllare i cavi |
| | * Apparecchiatura controllo fiamma danneggiata | * Sostituire l'apparecchiatura controllo fiamma |
| | * Fase e neutro invertiti | * Rifare i collegamenti |
| | * Manca il collegamento a terra o è danneggiato | * Controllare i collegamenti a terra |
| | * tensione sul neutro | * Eliminare tensione dal neutro |
| | * Fiamma troppo piccola (dovuta a poco gas) | * Regolare la portata del gas<br>* Controllare la pulizia del filtro del gas |
| | * Troppa aria | * Regolare la portata dell'aria |
| **solo per LME22 - IL BRUCIATORE ESEGUE LE PROCEDURE SENZA ACCENDERE IL BRUCIATORE** | * Pressostato aria danneggiato o collegato male | * Controllare la funzionalità e i collegamenti del pressostato aria |
| | * Apparecchiatura controllo fiamma danneggiata | * Sostituire l'apparecchiatura controllo fiamma |
| **IL BRUCIATORE VA IN BLOCCO IN MANCAZA PORTATA GAS** | * Le valvole del gas non si aprono | * Controllare la tensione sulle valvole; se necessario, sostituirle o sosituire l'apparecchiatura di controllo fiamma<br>* Controllare che la pressione del gas non sia talmente elevata da non permettere alle valvole di aprirsi |
| | * Valvole del gas completamente chiuse | * Aprire le valvole |
| | * Regolatore di pressione troppo chiuso | * Regolarlo |
| | * Valvola a farfalla troppo chiusa | * Aprire la valvola a farfalla |
| | * Pressostato di massima aperto (se presente) | * Controllare i collegamenti e la funzionalità |
| | * Pressostato dell'aria non chiude il contatto normalmente aperto (NA) | * Controllare i collegamenti<br>* Controllare la funzionalità del pressostato |
| **IL BRUCIATORE VA IN BLOCCO E L'APPARECCHIATURA FORNISCE UN CODICE DI BLOCCO "CAUSA GUASTO PRESSOSTATO ARIA"** | * Pressostato dell'aria danneggiato (resta in modalità stand-by o impostato male) | * Controllare la funzionalità del pressostato aria<br>* Resettare pressostato aria |
| | * Collegamenti errati del pressostato aria | * Controllare i collegamenti |
| | * Ventilatore aria danneggiato | * Sostituire il motore |
| | * Manca l'alimentazione | * Resettare l'alimentazione elettrica |
| | * Serranda dell'aria troppo chiusa | * Regolare la posizione della serranda dell'aria |
| **IL BRUCIATORE VA IN BLOCCO DURANTE IL NORMALE FUNZIONAMENTO** | * Circuito rilevatore fiamma interrotto | * Controllare i collegamenti |
| | | * Controllare la fotocellula |
| | * Apparecchiatura controllo fiamma danneggiata | * Sostituire l'apparecchiatura controllo fiamma |
| | * Pressostato di massima danneggiato o impostato male | * Resettare il pressostato o sostituirlo |
| **ALL'AVVIAMENTO, IL BRUCIATORE APRE PER UN PO' LE VALVOLE E RIPETE IL CICLO DI PRE-VENTIALZIONE DALL'INIZIO** | * Pressostato gas impostato male | * Resettare il pressostato gas |
| | * Filtro gas sporco | * Pulire il filtro gas |
| | * Regolatore gas troppo basso o danneggiato | * Resettare o sostituire il regolatore |
| **IL BRUCIATORE SI FERMA DURANTE IL FUNZIONAMENTO SENZA NESSUNA COMMUTAZIONE DEI TERMOSTATI** | * Contatti aperti del termico ventilatore | * Ripristinare i contatti e controllare i valori<br>* Controllare la corrente di assorbimento |
| **MOTORE VENTILATORE NON PARTE** | * Avvolgimento interno del motore rotto | * Sostituire l'avvolgimento o il motore completo |
| | * Teleruttore del motore ventilatore rotto | * Sostituire il teleruttore |
| | * Fusibili rotti (solo trifase) | * Sostituire i fusibili e controllare la corrente di assorbimenton |
| **IL BRUCIATORE NON COMMUTA IN ALTA FIAMMA** | * Il termostato di alta-bassa fiamma è impostato male o danneggiato | * Resettare o sostituire il termostato |
| | * Camma servocomando impostata male | * Resettare camma servocomando |
| **solo vers. meccanica - QUALCHE VOLTA IL SERVOCOMANDO RUOTA NELLA DIREZIONE SBAGLIATA** | * Condensatore del servocomando danneggiato | * Sostituire il condensatore |
| **ALIMENTAZIONE FASE-FASE O PRESENZA DI TENSIONE SUL NEUTRO*** | * Si accende e va in blocco | * In questi casi inserire un circuito RC (ns cod. 2531003) |

C.I.B.UNIGAS S.p.A.
Via L.Galvani ,9 - 35011Campodarsego (PD) - ITALY
Tel. +39 049 9200944 - Fax +39 049 9200945
website:www.cibunigas.it-e-mail:cibunigas@cibunigas.it

Информация, сожержащаяся в этих инструкциях является чисто информационной и не влечет за собой никаких обязательств. Фирма оставляет за собой право внесения изменений без какого-либа обязательства по предварительному извещению об этом потребителей.

# Siemens LMV 5x

## Инструкции для сервисной службы

M12920NB Rev. 1 08/2009

# УКАЗАТЕЛЬ

ГОРЕЛКИ С ЭЛЕКТРОННЫМ УПРАВЛЕНИЕМ С МЕНЕДЖЕРОМ ГОРЕНИЯ SIEMENS LMV5 ..... 3

*Фазы программы функционирования менеджера горения LMV5 ..... 6*

СТРУКТУРА МЕНЮ КОНФИГУРАЦИИ МЕНЕДЖЕРА ГОРЕНИЯ LMV5 ..... 7

ДОСТУП К УРОВНЯМ ТЕХОБСЛУЖИВАНИЯ/СЕРВИСНОЕ ОБСЛУЖИВАНИЕ С СООТВЕСТВУЮЩИМ ПАРОЛЕМ ..... 9

*Дезактивация пароля ..... 10*

*Идентификационный номер горелки ..... 11*

ЗАПУСК/ОТКЛЮЧЕНИЕ ГОРЕЛКИ С ПОМОЩЬЮ СЕРИИ ТЕРМОСТАТОВ ..... 12

АДРЕСАЦИЯ СЕРВОПРИВОДОВ ..... 14

СТАНДАРТИЗАЦИЯ КОЛИЧЕСТВА ОБОРОТОВ ДВИГАТЕЛЯ..... 15

*Программирование скорости приводов ..... 15*

КОНФИГУРАЦИЯ ТИПА РЕГУЛЯТОРА НАГРУЗКИ (МОДУЛЯТОРА)..... 16

КОНФИГУРАЦИЯ ДАТЧИКА ТЕМПЕРАТУРЫ ИЛИ ДАВЛЕНИЯ ..... 18

ВВЕДЕНИЕ ФУНКЦИЙ “TP_порог_ВЫКЛ” и “TP_диап_пер_ВКЛ” ..... 21

ВВЕДЕНИЕ УСТАВКИ ТЕМПЕРАТУРЫ ..... 22

ТОЧКА РОЗЖИГА ..... 24

*Газовые горелки с прямым розжигом типа “G”, без запальника ..... 24*

*Изменение положения сервоприводов в точке розжига при работе на газе ..... 24*

*Газовые горелки с запальником для розжига типа Gp2” ..... 25*

НАСТРОЙКА КРИВЫХ СООТНОШЕНИЯ “ВОЗДУХ - ТОПЛИВО”..... 26

ЗАВОДСКИЕ НАСТРОЙКИ ..... 27

*Программирование точки максимальной нагрузки для максимальной мощности ..... 28*

*Сохранение точки в памяти ..... 31*

*Уставка новой точки (T3) ..... 32*

ХОЛОДНЫЙ СТАРТ (CSTP) ..... 36

РАБОТА ГОРЕЛКИ В РУЧНОМ РЕЖИМЕ ..... 38

*Выбор процента нагрузки при ручном режиме работы ..... 38*

ЭЛЕКТРИЧЕСКИЕ СОЕДИНЕНИЯ ПРИ 230 V ..... 39

ПРОГРАММИРОВАНИЕ ЧАСТОТНОГО ПРЕОБРАЗОВАТЕЛЯ (ИНВЕРТОРА) ..... 46

*Описание функций кнопок для частотного преобразователя SED2 ..... 47*

*Программирование ..... 48*

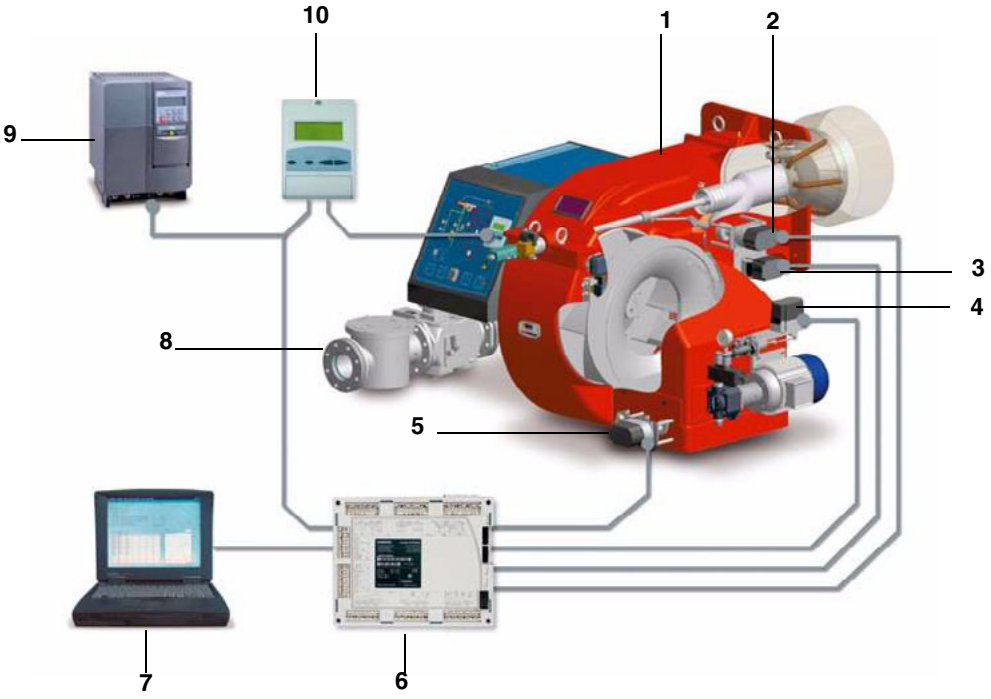


**Обозначения**

1 ГОРЕЛКА
2 СЕРВОПРИВОД ГОЛОВЫ СГОРАНИЯ
3 СЕРВОПРИВОД ГАЗОВОГО ДРОССЕЛЬНОГО КЛАПАНА
4 СЕРВОПРИВОД РЕГУЛЯТОРА ДАВЛЕНИЯ ЖИДКОГО ТОПЛИВА
5 СЕРВОПРИВОД ВОЗДУШНОЙ ЗАСЛОНКИ
6 МЕНЕДЖЕР ГОРЕНИЯ Siemens LMV
7 ПЕРСОНАЛЬНЫЙ КОМПЬЮТЕР
8 РАМПА ГАЗОВАЯ
9 ЧАСТОТНЫЙ ПРЕОБРАЗОВАТЕЛЬ (ИНВЕРТОР)
10 ИНТЕРФЕЙС ПОТРЕБИТЕЛЯ Siemens БУИ

Система электронного контроля состоит из центрального электронного блока Siemens LMV (6), который включает в себя все функции по контролю за работой горелки и местное программирующее устройство Siemens БУИ (10), которое связано с помощью интерфейса с потребителем.

Основные характеристики:

• *Уменьшенное количество механических движущихся* составных частей;

• *Встроенный электронный блок контроля пламени;*

• *Интегрированный в систему контроль герметичности* газовых клапанов;

• *Возможность использования разных типов сенсоров,* позволяющих применять систему «менеджер горения– *горелка» в самых разнообразных аппликациях;*

• *Регулятор мощности PID;*

• *Управление, как максимум, шестью независимыми* исполнительными механизмами, для оптимизации эффективности и регулирования;

• *Оптимальное регулирование соотношения «воздух-* топливо», с повторяемостью и точностью выполненных регулировок.

Система полностью открыта и может применяться для удовлетворения самых разнообразных оперативных требований в области промышленности. Возможность контролирования нагрузки и/или установочных данных на расстоянии дает системе преимущество управления нагрузкой горелки или изменения данных регулировки на расстоянии как вручную, с помощью ПК , так и с помощью других промышленных устройств. Это комплектная система, которая позволяет адаптировать работу горелки к специфическим потребностям клиента, даже после монтажа, очень часто бллагодаря изменению введенных в электронный блок данных.

Другие характеристики, которые необходимо выделить:

• *Передача данных через шину Modbus;*

• *Защита с помощью пароля, во избежание изменения* введенных параметров и регулировок;

• *Возможность программирования с помощью ПК;*

• *Уменьшение или увеличение времени предварительной* продувки (в пределах, предусмотренных нормативами);

• *Непрерывная продувка;*

• *Пост – продувка, по отключении, с программируемой* длительностью;

• *Исключение или введение в* действие функции контроля герметичнсоти;

• *Программируемое время* проверки герметичности газовых клапанов, в зависимости от разного диаметра и объема;

• *Исключение или введение в действие регулятора PID;*

• *Автоматическая функция (активируемая и* дезактивируемая), Thermal shock protection – Защита от теплового удара, (применяемая при пуске паровых котлов нахолодную во избежание выхода из строя котлов от теплового удара);

• *Возможность контроля и управления нагрузкой вручную;*

• *Непрерывная работа с соответствующим датчиком* контроля пламени;

**Примечание:** на рисунке изображена полная система электронного контроля.

### *Дисплей/Программирующее устройство БУИ*

Интерфейс пользователя мод. Siemens БУИ используется для программирования электронного блока контроля (BMS)мод. Siemens LMV и визуализации данных системы.

Описание интерфейсного устройства:

1. **дисплей**: визуализирует меню и параметры

2. клавиша **ESC** Esc (предыдущий уровень): чтобы вернуться в предыдущее меню и выйти из программирования данных без изменения последних

3. Клавиша **ENTER** Enter (последующий уровень): для подтверждения изменения параметра и перехода к меню/следующему параметру

4. клавиши **SELECT** ↓ ↑**:** для выбора одной позиции меню и для изменения параметров.

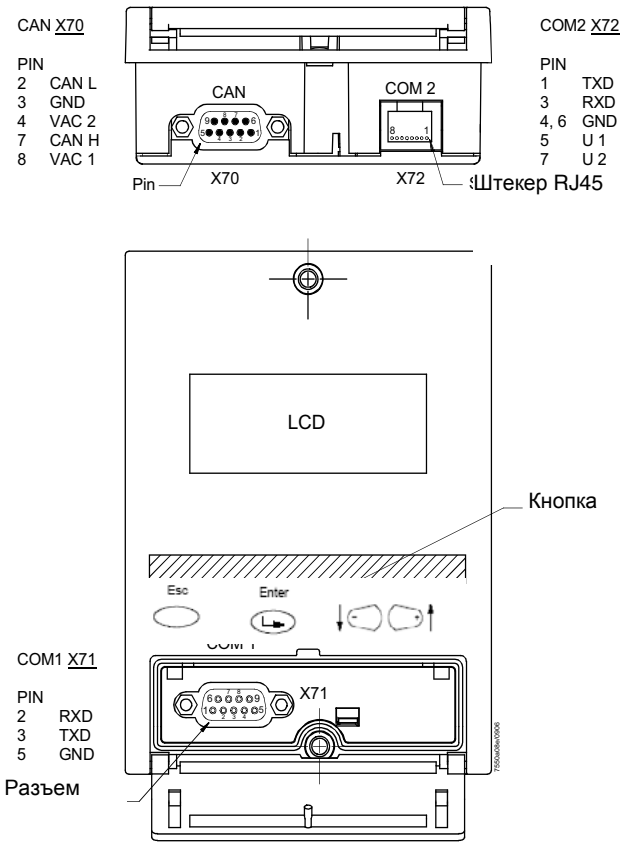


БУИ5х имеет три разъема для наружной интерфейсной связи:

- разъем X70 для подключения с помощью кабеля CAN bus: подсоединение включает питание для дисплея
- разъем COM1 (X71) для подключения с помощью ПК/Laptop через соединительный разъем RS232
- раъем COM2 (X72) для подключения к общей системе автоматизации с помощью соединительного разъема RJ45

**Примечание: схемы COM 1 и COM 2 не могут действовать одновременно.**

| | |
|---|---|
| ⚠ | ***Внимание: когда шина MODBUS активизирована, в это время нет возможности сохранения данных с компьютера через ACS450; если делается попытка сохранения, то теряются введенные ранее параметры и горелка сразу же отключается!!!*** |

### *Фазы программы функционирования менеджера горения LMV5*

Дисплей интерфейса потребителя БУИ последовательно отображает разные фазы работы программы.
**В СТОРОНУ ПОЛОЖЕНИЯ ПАУЗЫ** (Фаза 10)
**ПАУЗА** (Фаза 12)
**ПУСК I** (Фазы 20, 21) **Ожидание разрешения на запуск**
**ПУСК II** (Фаза 22) **Запуск вентилятора**
**ПУСК III** (Фаза 24) **В сторону положения предварительной продувки**
**ПУСК IV** (Фазы 30 ... 34) **Предварительная продувка**
**ПУСК V** (Фаза 36) **В сотору положения розжига**
**ПУСК VI** (Фаза 38) **Положение розжига**
**ПУСК VII** (Фаза 40, 42, 44) **Подача топлива 1**
**ПУСК VIII** (Фазы 50, 52) **Подача топлива 2**
**ПУСК IX** (Фаза 54) **В сторону положения малого пламени**
**ОПЕРАЦИЯ I**(Фаза 60)
**ОПЕРАЦИЯ II** (Фаза 62) **Низкое тушение пламени**
**ПИТАНИЕ ВЫКЛЮЧЕНИЯ** (Фаза 70)
**ПИТАНИЕ ВЫКЛЮЧЕНИЯ** (Фаза 72) **К пост-вентиляционной позиции**
**ПИТАНИЕ ВЫКЛЮЧЕНИЯ** (Фаза 74...78) **Пост-вентиляция**
**ОТКЛЮЧЕНИЕ** (Фаза 79) **Тестирование реле давления воздуха**
**КОНТРОЛЬ ГЕРМЕТИЧНОСТИ** (Фазы 80 ... 83)
**ФАЗА БЕЗОПАСНОСТИ** (Фаза 01)
**БЛОКИРОВКА** ( Фаза 00)

При запуске горелки, дисплей последовательно отобразит разные фазы работы последовательной программы запуска вплоть до фазы нормальной работы (фаза 60).
Менеджер горения LMV5x программируется на заводе-изготовителе горелки.
При замыкании ряда термостатов, по завершении последовательного запуска, (от фазы 12 до фазы 34), горелка выводится в положение розжига, которое запрограммировано на заводе (фаза 38).
Теперь необходимо запрограммировать кривую нагрузки горелки вплоть до максимальной нагрузки (100% мощности). На этой фазе сервоприводы выводятся на положения, указанные запрограммированными точками на кривой нагрузки. Во время этих перемещений необходимо постоянно выполнять анализ уходящих газов, на каждой точке, и проверять стабильность пламени. На этой фазе можно ввести временные точки регулирования, которые впоследствии можно будет удалить. После достижения требуемой мощности, можно будет оптимизировать кривую на основании анализов уходящих газов.
Рекомендуется проверять расход газа на каждой точке кривой, с тем, чтобы он соответствовал реальной мощности, на которой горелка работает в этой точке.
После того, как будут запрограммированы все точки, менеджер горения LMV расставит их в порядке нарастания нагрузки.
**Пример:** если Точка 4 была запрограммирована на 50% нагрузки, а Точка 5 на 40%, LMV автоматически на Точку 4 установит 40% нагрузки, а на Точку 5 - 50%.

| | |
|---|---|
| ⚠ | **ВНИМАНИЕ**! Процедура требует введения пароля: все изменения параметров горения должны выполняться квалифицированным персоналом и проверяться с помощью газоанализатора. После введения пароля можно будет вводить параметры. Необходимо помнить: если в течение определенного времени безопасности никакая кнопка не будет нажата, то срок действия пароля истекает, и поэтому он будет запрошен заново. |

## СТРУКТУРА МЕНЮ КОНФИГУРАЦИИ МЕНЕДЖЕРА ГОРЕНИЯ LMV5

| | | | |
|---|---|---|---|
| Раб. Индикация | Норм. Режим | | |
| | Статус/разблок. | | |
| | Список ошибок | | |
| | Список аварий | | |
| | ТревогаВКЛ/ВЫКЛ | | |
| Обслуживание | Зад.Знач.Котла | ● Зад. знач. W1<br>● Зад. знач. W2 | |
| | МаксМощн_Экспл | | |
| | Топливо | | |
| | Дата/время | | |
| | Рабочие часы | | |
| | Счетчикстартов | | |
| | Расход топлива | | |
| | Кол-во аварий | | |
| | Модуль O2 | | |
| | Код горелки | | |
| | Выбор режима | | |
| | Выбор режима | | |
| Ручн. режим | Целевая мощность | | |
| | Авт./Ручн./Выкл | | |
| Парам & индикация | Автомат горения | ● Время<br>● Конфигурация<br>● Контр. герм.<br>● Заводской код<br>● Версия ПО | |
| | Связ. регулир. | ● Настройка ГАЗ<br>● Настройка Ж/Т<br>● Авт./Ручн./Выкл<br>● Время<br>● КолТоплПрив<br>● Спос_откл<br>● Остан_программы | |
| | Рег.02/контр. | ● Настройка ГАЗ<br>● Настройка Ж/Т<br>● Данные процесса | |
| | Регул. мощности | ● Парам. регул.<br>● Темп. реле<br>● Хол. старт<br>● Конфигурация<br>● Адаптация<br>● **Версия ПО** | |
| | БУИ | ● Время<br>● Язык<br>● Формат даты<br>● Физ. Единицы<br>● Шина<br>● Шина<br>● Контр. диспл.<br>● Заводской код<br>● Версия ПО | |
| | Сервоприводы | ● Адресация<br>● Напр. вращ.<br>● Заводской код<br>● Версия ПО | |

| | | | |
|---|---|---|---|
| Парам & индикаия | Модуль ЧП | ● Конфигурация<br>● Данные процесса<br>● Заводской код<br>● Версия ПО | |
| | Модуль O2 | ● Конфигурация<br>● Значения индик<br>● Заводской код<br>● Версия ПО | |
| | Рециркуляция | ● | |
| | СистКонфиг | ● Режим с PM<br>● ВнешВходX62 U/I<br>● Темп. реле<br>● Рег_O2/контр_ГАЗ<br>● Рег_O2/контр_Ж/Т<br>● LCАналогВыход<br>● РазницаПотенциом | |
| | Рабочие часы | | |
| | Счетчик стартов | | |
| | Счетчик топлива | | |
| Актуализация | Пароли | | |
| | Код горелки | | |
| | Защ. параметров | | |
| | Загр. ПО с ПК | | |
| Ввести пароль | | | |
| Деакт. пароль | | | |
| Тест TUV | | | |

## ДОСТУП К УРОВНЯМ ТЕХОБСЛУЖИВАНИЯ/СЕРВИСНОЕ ОБСЛУЖИВАНИЕ С СООТВЕСТВУЮЩИМ ПАРОЛЕМ

1 С заглавной страницы

| | |
|---|---|
| Устан.Знач | 80°C |
| Реал.Знач | 78°C |
| Выжидание | 12 |

перейти на главное меню, нажав ESC два раза : на дисплее появится надпись

| |
|---|
| Раб. Индикация |
| Обслуживание |
| Ручн. режим |
| **Парам & индикаия.** |

2 с помощью кнопок со стрелками , выбрать “Params&Visual” - “Параметры и индикация” и нажать ENTER: на дисплее появится запрос пароля:

| |
|---|
| Доступ без пароля |
| **Доступ с паролем HF** |
| Доступ с паролем OEM |
| Доступ с паролем LS |

3 выбрать с помощью кнопок со стрелками , строчку “Доступ с паролем HF” (“Доступ с паролем - уровень Service - Обслуживание”) и подтвердить нажатием кнопки ENTER.

4 ввести пароль уровня Service - Обслуживание (“9876”).

5 Для ввода числа или одной буквы нажимать кнопки со стрелками до тех пор, пока не дойдете до желаемого знака, затем нажать кнопку ENTER - для подтверждения и переходить к следующему знаку (введенный знак - цифра или буква - не будет визуализироваться после подтверждения нажатием кнопки ENTER).

| |
|---|
| ********** |

6 Повторять только что описанную процедуру вплоть до полного введения пароля.

7 Подтвердить полный пароль, нажав еще раз ENTER.

8 При этом появится надпись

| |
|---|
| Автомат горения |
| **Связ. регулир.** |
| Рег.02/контр. |
| Регул. мощности |

Таким образом, будет получен доступ ко всем параметрам всех 6 меню, разрешенных для пользования на уровне “Service **HF** - Обслуживание”.

**Внимание:** на дисплее за один раз могут отображаться 4 строчки с помощью кноопок , могут быть визуализированы все строчки любого уровня. Чтобы выйти на подменю/параметр, указанный на строчке, нажать **“ Enter “** , чтобы вернуться назад - нажать **“Esc”** .

**Чтобы вернуться на основное меню, нажать несколько раз “Esc” пока не вернетесь на меню первого уровня, затем нажать несколько раз на правую стрелку , пока не подниметесь на верхнюю строчку, затем нажать 2 раза “ Enter “ .**

### *Дезактивация пароля*

Для того, чтобы помешать клиенту изменить введенные регулировки или нарушить параметры, необходимо дезактивизовать пароль. Функция дезактивации пароля находится в меню первого уровня: с помощью кнопки ↓ выбрать (PW Logout / Деакт. Пароль/DisattivPassword) нажать “**Enter**“ для того, чтобы дезактивизовать пароль.

| 1уровень меню | 2 уровень меню | 3 уровень меню | 4 уровень меню | 5 уровень меню | 6 уровень меню | Пароль | Описание |
|---|---|---|---|---|---|---|---|
| Раб. Индикация ↓ | | | | | | | |
| Обслуживание ↓ | | | | | | | |
| Ручн. режим ↓ | | | | | | | |
| Парам & индикаия ↓ | | | | | | | |
| Актуализация ↓ | | | | | | | |
| Ввести пароль ↓ | | | | | | | |
| Деакт. пароль | | | | | | Service | Дезактивация доступа к параметров, получаемого с помощью пароля |

**Примечание:** Если никакая кнопка на дисплее не нажимается в течение заранее установленного времени, пароль автоматически дезактивируется.

**Примечание:** Если снимается напряжение с ме неджера горения, пароль автоматически дезактивируется.

| 1уровень меню | 2 уровень меню | 3 уровень меню | 4 уровень меню | 5 уровень меню | 6 уровень меню | Пароль | Описание |
|---|---|---|---|---|---|---|---|
| Актуализация | | | | | | | |
| | Пароли | | | | | | |
| | | Пароль HF | | | | Service | Минимум 3 знака Максимум 8 знаков |

1 Выбрать строчку “Актуализация” на первом уровне и нажать ”Enter”.
2 на надписи “Password - Пароль”, нажать “Enter”: будет запрошено ввести новый пароль;
3 подтвердить нажатием ”Enter”;
4 будеть запрошено написать снова вновь новый пароль для подтверждения;
5 нажать ”Enter” для введения в память нового пароля.

**<u>Внимание:</u> чтобы облегчить срочный доступ к данным, в случае необходимости, рекомендуется не менять пароль сервисной службы, который вводится на заводе.**

### *Идентификационный номер горелки*

Идентификационный номер горелки совпадает с **заводским номером горелки**.

**Примечание:** в том случае, если возникнет необходимость связаться с центром техобслуживания, указать тип и заводской номер горелки.

1 Нажать 2 раза “ Esc “ : появятся первые 4 строчки в меню первого уровня

2 с помощью кнопок , выбрать строчку **Обслуживание**;

3 нажать “Enter” , чтобы выйти на второй уровень и выбрать “Идентификационный номер горелки”;

4 нажать “Enter” , чтобы визуализировать значение.

| 1уровень меню | 2 уровень меню | 3 уровень меню | 4 уровень меню | 5 уровень меню | 6 уровень меню | Пароль | Описание |
|---|---|---|---|---|---|---|---|
| Раб. Индикация | | | | | | | |
| | Код горелки | | | | | AB- | Идентификационный номер горелки |

Идентификационный номер изделия является параметром уровня OEM, введенным производителем горелки и не может быть изменен; он может состоять, как минимум, из 4 знаков и, как максимум, из 15.

**Для того, чтобы вернуться на основное меню, нажимать несколько раз “Esc” , до тех пор, пока не вернетесь в меню первого уровня, затем нажать опять несколько раз правую стрелку , пока не достигнете самой верхней строчки, затем нажать 2 раза “ Enter “ .**

## ЗАПУСК/ОТКЛЮЧЕНИЕ ГОРЕЛКИ С ПОМОЩЬЮ СЕРИИ ТЕРМОСТАТОВ

Горелка отключается нормальным образом, когда размыкаются контакты 1 и 4 серии термостатов (X5-03.1 и X5-03.4 - клеммы 3 и 4 горелки - см. рисунок ниже). Таким образом, горелка, прежде, чем отключиться, будет выведена на минимальную нагрузку, а затем будут перекрыты топливные клапаны. Затем последует фаза пост-продувки, если она введена в программу работы. При замыкании серии термостатов, горелка вновь включится в работу.

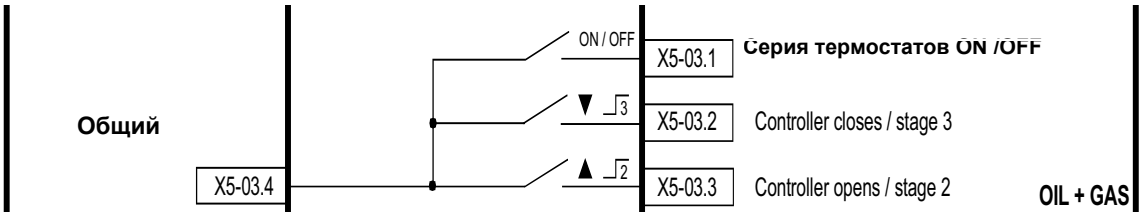


В системе предусмотрен также и предохранительный термостат. В случае срабатывания этого термостата (клеммы X3-04.1 и X3-04.2, соответствующие клеммам 318 и 319 клеммника питания - см. рисунок ниже), система спровоцирует незамедлительную остановку работы горелки. При замыкании предохранительного термостата горелка вновь заработает.

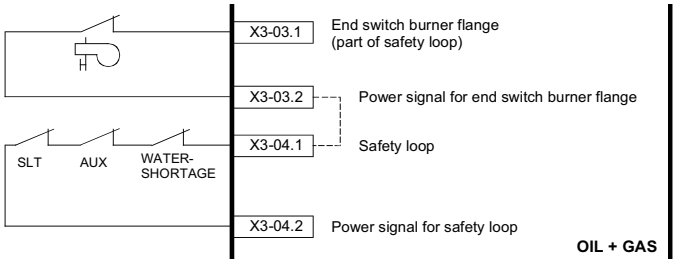


SLT: предохранительный термостат (safety loop thermostat)

AUX: вспомогательный контакт

Water Shortage: датчик прохождения водного потока

В том случае, если горелки спроектированы для их автоматического изъятия из котла, к клеммам X3-03.1 и X3-03.2 подсоединяется конечный микровыключатель фланца горелки. В случае размыкания контакта, горелка сразу отключается.

**Клеммник питания горелки:**

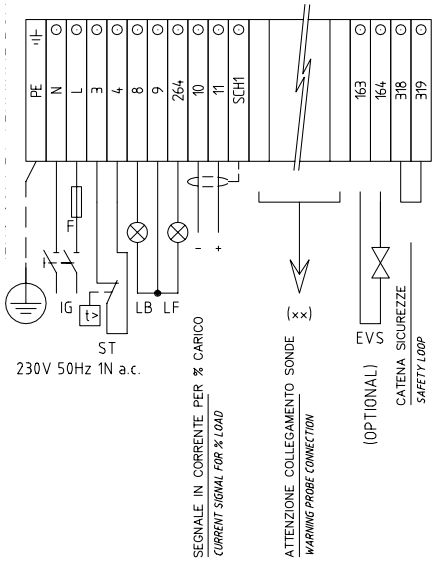


Могут произойти, как максимум, 16 аварийных отключений, после чего произойдет блокировка работы. БУИ визуализирует сообщение: “Разомкнута цепь безопасности”.

Максимальное количество возможных отключений перед блокировкой может быть изменено от 1 до 16 с помощью следующего программирования:

| 1уровень меню | 2 уровень меню | 3 уровень меню | 4 уровень меню | 5 уровень меню | Диапазон | Ошибка | Описание |
|---|---|---|---|---|---|---|---|
| Парам & индикация | | | | | | | Режим меню для ввода параметров |
| | Автомат горения | | | | | | Настройки параметров для контроля горелки |
| | | Конфигурация | | | | | |
| | | | Счетчик повт. | | | | Устанавливает предельное количество возможных повторений |
| | | | | ЦепьБезопасн | 1 - 16 | 16 | Предельное знач. повторений: цепь безопасности |

## АДРЕСАЦИЯ СЕРВОПРИВОДОВ

Адресация служит для установки функции каждого привода. Адресация осуществляется уже на заводе производителем горелки.

В случае необходимости замены сервопривода, необходимо выполнить адресацию, иначе система не сможет работать. Параметр, посвященный адресации сервоприводов, защищен паролем уровня Сервисной Службы. Убедиться, что в последнем сервоприводе шины CAN bus, перемычка “Bus termination” (Конец линии шины) установлена на “ON” перед началом введения параметров.

| 1уровень меню | 2 уровень меню | 3 уровень меню | 4 уровень меню | 5 уровень меню | 6 уровень меню | ПароЛЬ | Описание |
|---|---|---|---|---|---|---|---|
| Парам & индикация | | | | | | | |
| | Сервоприводы | | | | | | |
| | | Адресация | | | | | Адресация свободных сервоприводов |
| | | | 1. СервВозд<br>2.СервГаза(Жидк.топл)<br>3. СервВспом1<br>4. СервВспом2<br>5. СервВспом3 | | | HF | |

**Чтобы выполнить адресацию сервопривода, необходимо выбрать соответствующий привод, который будет следовать инструкциям, которые появятся на дисплее:**

Когда ЗЕЛЕНЫЙ индикатор на сервоприводе мигает - это означает, что, на основании количества выполненных миганий, ему была присвоена одна из следующий функций:

| Количество миганий | Функция сервопривода |
|---|---|
| 1 мигание | сервопривод воздушной заслонки |
| 2 мигания | сервопривод газового дроссельного клапана |
| 3 мигания | сервопривод регулятора давления жидкого топлива |
| 4 мигания | сервопривод вспомогательный |
| 5 миганий | сервопривод вспомогательный |
| 6 миганий | сервопривод вспомогательный |

| | |
|---|---|
| ⚠ | ***ВНИМАНИЕ: никакая регулировка не выполняется с сервоприводов. В любом случае, никогда не держать в нажатом состоянии слишком долго красную кнопку P1 сервоприводов, иначе будут стерты некоторые параметры, фундаментальные для работы горелки. Горелка при этом будет постоянно блокироваться.*** |

**В том случае, если случайно будет нажата кнопка P1 в течение длительного времени, необходимо выполнить новую адресацию сервопривода.**

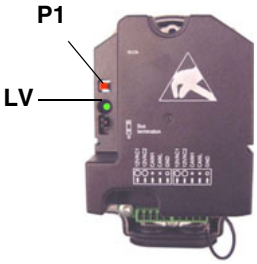


**Примечание:** Когда зеленый индикатор **LV** на сервоприводе горит непрерывно - это означает, что ему еще не был присвоен адрес или же его адрес был стерт и должен быть присвоен заново.

## СТАНДАРТИЗАЦИЯ КОЛИЧЕСТВА ОБОРОТОВ ДВИГАТЕЛЯ

Стандартизация двигателя требуется для менеджера LMV, для того, чтобы контролировать точное число оборотов двигателя при максимальной частоте на выходе частотного преобразователя. Временная стандартизация выполняется на заводе с целью выполнения испытаний. Окончательная стандартизация должна выполняться на месте, на установке Цетром Техобслуживания (Сервисной службой) перед испытаниями.

Для выполнения стандартизации горелка должна находиться в режиме отдыха, но не должна быть заблокирована (X5-03 разомкнута). “Цепь защиты” (Safety Loop) должна быть замкнута (X3-04).

| 1уровень меню | 2 уровень меню | 3 уровень меню | 4 уровень меню | 5 уровень меню | Диапазон | Описание |
|---|---|---|---|---|---|---|
| Парам & индикация | | | | | | Режим меню ввода параметров |
| | Модуль ЧП | | | | | Настройки модуля ЧП |
| | | Конфигурация | | | | |
| | | | Частота вращения | | | |
| | | | | Нормирование | выкл/вкл | Нормирование частоты вращения вентилятора |

При активации функции стандартизации, не включая при этом горелку, сервопривод воздуха максимально открывается. Запускается двигатель вентилятора и частотный преобразователь увеличивает количество оборотов двигателя до максимума. Сенсор, установленный на двигателе, считывает количество оборотов в минуту. Менеджер горения LMV вводит в память эту информацию и двигатель останавливается.

**Внимание: <u>не вводить вручную</u> количество оборотов, указанные на заводской табличке двигателя на строчке “НормЧастОб”.**

**ВНИМАНИЕ:** силовой кабель, который соединяет частотный преобразователь с двигателем должен быть заэкранирован.

### *Программирование скорости приводов*

Менеджер горения LMV принимает частотный преобразователь за привод, поэтому время наращивания оборотов и время торможения не должно превышать время хода сервопривода. Если появится необходимость увеличить эти два времени частотного преобразователя, необходимо будет изменить также и время хода сервопривода, следуя нижеуказанным процедурам. Следуя, описанным в таблице, действиям, ввести оба параметра “Раб_рампа_мод” и “Передв_рамп” для определения скорости наращивания скорости/торможения частотного преобразователя и времени открытия (от 0° до 90°) сервоприводов.

| 1уровень меню | 2 уровень меню | 3 уровень меню | 4 уровень меню | Пароль | Диапазон | Значение по умолчанию | Описание |
|---|---|---|---|---|---|---|---|
| Парам & индикация | | | | | | | Режим меню ввода параметров |
| | Связ. регулир. | | | | | | В этом разделе вводятся данные по соотношению Воздуха/ Топлива |
| | | Время | | | | | |
| | | | Раб_рампа_мод | HF | 10...60 s | 40s | Скорость сервоприводов во время работы в модуляции |
| | | | Передв_рамп | HF | 10...120 s | 40s | Скорость сервоприводов во время фазы предварительной и пост-продувки |

## КОНФИГУРАЦИЯ ТИПА РЕГУЛЯТОРА НАГРУЗКИ (МОДУЛЯТОРА)

| 1уровень меню | 2 уровень меню | 3 уровень меню | 4 уровень меню | 5 уровень меню | 6 уровень меню | ПароЛЬ | Описание |
|---|---|---|---|---|---|---|---|
| Парам & индикация | | | | | | | Режим меню ввода параметров |
| | Регул. мощности | | | | | | Настройки для внутреннего регулятора расхода |
| | | Конфигурация | | | | | Общая конфигурация регулятора расхода |
| | | | Режим работы PM | | | AB- | Работа с регулятором нагрузки |
| | | | | внш.PMX5-03<br>внт. PM<br>внт.PM,шина<br>внт.PM X62<br>внш.PM X62<br>внш.PM,шина | | AB- | |

выбирается тип работы регулятора нагрузки: использовать модулятор, находящийся внутри менеджера LMV, или же один из наружных типов, или же внутренний, но с наружным контролем, и т.д.… между следующими вариантами:

внш.PMX5-03 = модулятор наружный с 3-х точечным управлением (с помощью клемм X5-03 )

внт. PM = модулятор внутренний ( LMV5x )

внт.PM,шина = модулятор внутренний, контроль через соединение с шиной

внт.PM X62 = модулятор внутренний ( LMV ), установка параметров контролируется снаружи с помощью сигнала напряжения или токового сигнала на клеммы PM X62

внш.PM X62 = модулятор наружный, управляется мощность, выдаваемая горелкой, с помощью сигнала напряжения или токового сигнала на клеммы PM X62

внш.PM,шина = модулятор наружный, управляется мощность, выдаваемая горелкой, с помощью шины

- **Схема подсоединения 3-х точечного контроллера наружной нагрузки, напрямую на клеммник X5-03**

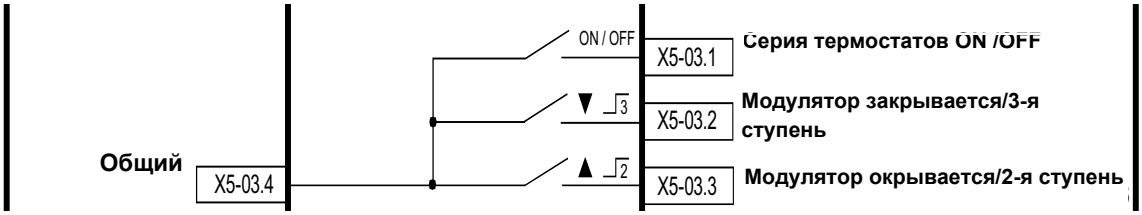


X5-03.4 = общий

X5-03.1 = контакт термостата или реле давления котла для Стандартного отключения

X5-03.2 = контракт, который замыкается и увеличивает нагрузку горелки (Большое пламя)

X5-03.3 = контакт, который размыкается и уменьшает нагрузку горелки (Малое пламя)

- **Схема подсоединения контроллера наружной нагрузки, с сигналом напряжения или токовым сигналом напрямую на клеммник X62**

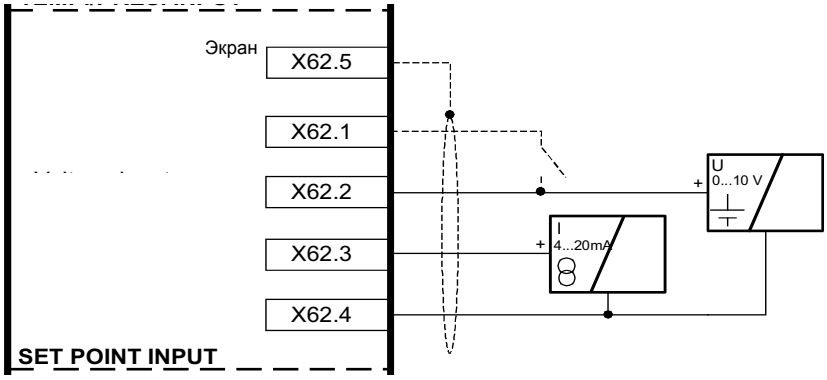


X62.5 = экран кабелей с сигналом

X62.1 = контакт на x62.1 который выполняет замену с Set Point внутренний W1на  Set Poin внутренний W2

X62.2 = вход ( позитивный ) сигнала в Вольтах для контроля Set Point или для контроля нагрузки снаружи.

X62.3 =вход ( позитивный ) для сигнала в миллиамперах для контроля Set Point или для контроля нагрузки снаружи.

X62.4 = Негативный общий для входа сигналов

- **Схема подсоединения контроллера наружной нагрузки,  с сигналом напряжения или токовым сигналом напрямую на клеммник горелки**

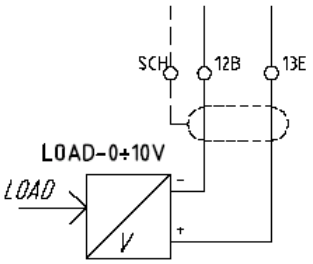


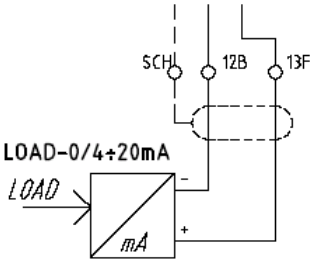


В случае принятия решения поменять Уставку - Set Point снаружи или контролировать  нагрузку снаружи с помощью сигнала на клеммах  X62, выбрать тип сигнала следующим образом:

| 1уровень меню | 2 уровень меню | 3 уровень меню | 4 уровень меню | 5 уровень меню | 6 уровень меню | Пароль | Описание |
|---|---|---|---|---|---|---|---|
| Парам & индикация | | | | | | | Режим меню ввода параметров |
| | Регул. мощности | | | | | | Настройки для внутреннего регулятора мощности |
| | | Конфигурация | | | | | Общая конфигурация регулятора мощности |
| | | | ВнешВходX62 U/I | | | HF | Конфигурация внешнего входа X62: сигнал на входе на X62 может управлять Уставкой или нагрузкой |
| | | | | 4..20 мА<br>2..10 В<br>0..10 В<br>0..20 мА | | | |

## КОНФИГУРАЦИЯ ДАТЧИКА ТЕМПЕРАТУРЫ ИЛИ ДАВЛЕНИЯ

Если используется функция с регулятором внутренней нагрузки менеджера горения LMV5x, к клемма X60 или X61 можно подсоединить температурный датчик или датчик давления. В этом случае надо будет выбрать как тип используемого датчика, так и диапазон измерения используемого датчика.

| 1уровень меню | 2 уровень меню | 3 уровень меню | 4 уровень меню | 5 уровень меню | 6 уровень меню | Пароль | Описание |
|---|---|---|---|---|---|---|---|
| Парам & индикация | | | | | | | Режим меню ввода параметров |
| | Регул. мощности | | | | | | Настройки для внутреннего регулятора расхода |
| | | Конфигурация | | | | | Общая конфигурация регулятора расхода |
| | | | Выбор сенсора | | | | Выбор входа для фактического значения |
| | | | | | | HF | Pt100<br>Pt1000<br>Ni1000<br>Датчик температ.<br>Датчик давления<br>Pt100Pt1000<br>Pt100Ni1000<br>Нет датчика |

**ПРИМЕЧАНИЕ**: если выбирается функция с регулятором нагрузки наружного типа, наружный регулятор использует свой собственный независимый датчик, а значит она уже не подсоединяется к клеммам X60. В том случае, если все-таки будет решено подсоединить к клеммам X60, и второй температурный датчик (только на 1000 Ом) котла, тогда автоматически задействуются внутренние функции ТР_порог_ВЫКЛ и ТР_диап_пер_ВКЛ (см. следующий параграф программирования ТР_порог_ВЫКЛ и ТР_диап_пер_ВКЛ). Эти функции вводят в действие программируемый порог **для незамедлительного отключения**, в случае превышения введенных значений на TL_ThreshOffТР_порог_ВЫКЛSogliaTermOff. Автоматический новый запуск осуществляется при значениях ниже введенных на строчке TL_SD_OnТР_диап_пер_ВКЛDiffIntervTermOn. На дисплее будут одновременно отображены также и значения температуры/давления, снятые датчиком.

**Выбираемыми значениями являются:**

| Датчик | Описание функции |
|---|---|
| Pt100 | темп. реле вкл. |
| Pt1000 | темп. реле вкл. |
| Ni1000 | темп. реле вкл. |
| Температурный датчик | Темп., темп. реле выкл. |
| Датчик давления | Давление, темп. реле выкл. |
| Pt100 + Pt1000 | для регулятора + темп. реле и Pt1000 для темп. реле |
| Pt100 + Ni1000 | для регулятора + темп. реле и E4-> Ni1000 для темп. реле |
| Датчик не подсоединен | нет входа |

| Подсоединение температурных датчиков на 100 Ом / 1000 Ом напрямую к клеммам менеджера LMV | Подсоединение датчиков давления на 0...10V / 4...20 mA / 0...20 mA напрямую к клеммам менеджера LMV |
|---|---|

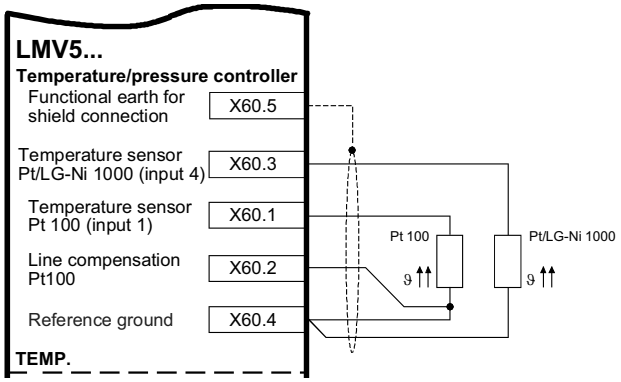


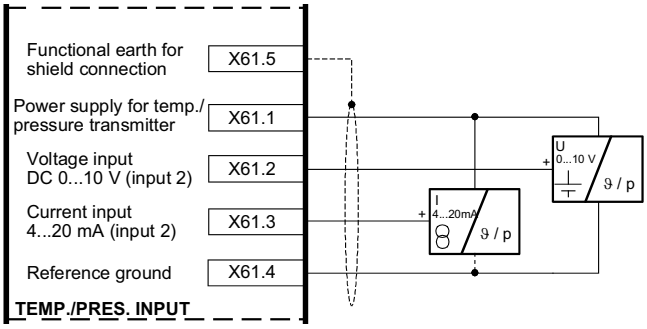


| Температурные датчики на электрощите | | |
|---|---|---|
| Клеммы | | Описание |
| LMV | Горелка | |
| X60.5 | SCH | Экран кабеля датчиков |
| X60.3 | 13C | Температурный датчик 1000 Ω |
| X60.1 | 13D | Температурный датчик 100 Ω |
| X60.2 | 13B | кабель компенсации ошибки линии |
| X60.4 | 12A | Общий для датчиков |

| Датчики давления на электрощите | | |
|---|---|---|
| Клеммы | | Описание |
| LMV | Горелка | |
| X61.5 | SCH | Экран кабеля датчиков |
| X61.1 | 13A | Положительный питания датчиков |
| X61.2 | 13 | Сигнал от датчиков (0...10 Volt) |
| X61.3 | 13G | Сигнал от датчиков (0/4...20 mA) |
| X61.4 | 12 | Отрицательный для датчиков |

| Подсоединение температурных датчиков на 100 Ом / 1000 Ом к клеммам горелки | Подсоединение датчиков давления на 0...10V / 4...20 mA / 0...20 mA к клеммам горелки |
|---|---|
| 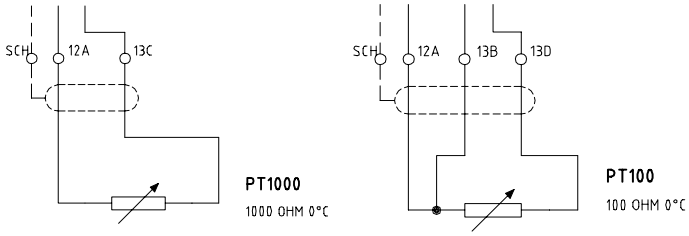 | 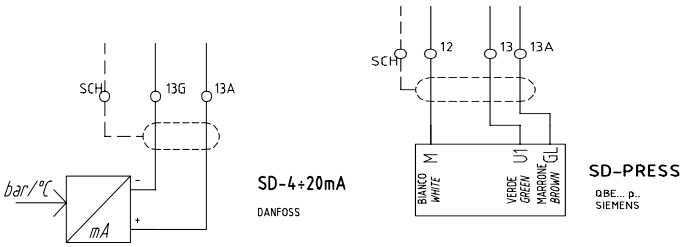 |





**ПРИМЕЧАНИЕ:** датчики давления Siemens QBE2...P подают сигнал на выходе от 0 до 10 Вольт, в то время, как датчики давления Danfoss MBS3200... подают сигнал на выходе от 4 до 20 мА.

В том случае, если будет использоваться датчик давления , необходимо сконфигурировать тип сигнала, который от датчика поступает на вход di X61, действуя следующим образом:

| 1уровень меню | 2 уровень меню | 3 уровень меню | 4 уровень меню | 5 уровень меню | 6 уровень меню | Пароль | Описание |
|---|---|---|---|---|---|---|---|
| Парам & индикация | | | | | | | Режим меню ввода параметров |
| | Регул. мощности | | | | | | Настройки для внутреннего регулятора расхода |
| | | Конфигурация | | | | | Общая конфигурация регулятора расхода |
| | | | Внеш.входX61 U/I | | | | Конфигурация внешнего входа X61 |
| | | | | | | HF | 4…20 mA<br>2...10 V<br>0...10 V<br>0…20 mA |

После того, как будет введен тип сигнала, который поступает от датчика давления, необходимо определить также и диапазон работы датчика (sensor range), действуя следующим образом:

| 1уровень меню | 2 уровень меню | 3 уровень меню | 4 уровень меню | 5 уровень меню | 6 уровень меню | Пароль | Описание |
|---|---|---|---|---|---|---|---|
| Парам & индикация | | | | | | | Режим меню ввода параметров |
| | Регул. мощности | | | | | | Настройки для внутреннего регулятора расхода |
| | | Конфигурация | | | | | Общая конфигурация регулятора расхода |
| | | | ДиапСенсДавл | | | | Конец диапазона измерения давления для входа X61 |
| | | | | | | HF | r0...99.9 бар |

**Пример:** если используется датчик Siemens на максимальное давление в 10 бар, будет поступать сигнал в 0 Вольт при давлении в 0 бар, в то время как сигналу в 10 Вольт будет соответствовать максимальное давление в 10 бар. В том случае, если будет решено заменить датчик на другой - на максимальное давление 16 бар, тогда 0 Вольт будет при 0 барах давления, а 10 Вольт при 16 барах давления на датчике, значит надо будет заново установить параметр максимального давления, написав 16 бар на строчке программирования ДиапСенсДавл.

## ВВЕДЕНИЕ ФУНКЦИЙ “ТР_порог_ВЫКЛ” и “ТР_диап_пер_ВКЛ”

**Примечание:** Функция применяема только с температурным датчиком Ni1000 или Pt 1000 при подсоединении к клеммам X60.3 и X60.4.

- **ТР_порог_ВЫКЛ:** сразу отключает горелку, если температура превысит введенное значение.
- **ТР_диап_пер_ВКЛ:** автоматически запускает горелку, когда значение температуры опускается ниже заданного значения.

**ВНИМАНИЕ:** на самом деле, эти параметры выполняют функцию подобную той, которую выполняет предохранительный термостат, **но они никогда не могут замещать** предохранительный термостат! Котел должен **всегда** работать со своим предохранительным термостатом подключенным соответствующим образом.

ВНИМАНИЕ: ТР_порог_ВЫКЛ - для незамедлительного отключения, всегда нужно программировать на более высокое значение, чем значение нормального отключения ДиапПер_мод_ВЫКЛ (см. главу программирования функций ТР_порог_ВЫКЛ и ДиапПер_мод_ВКЛ).

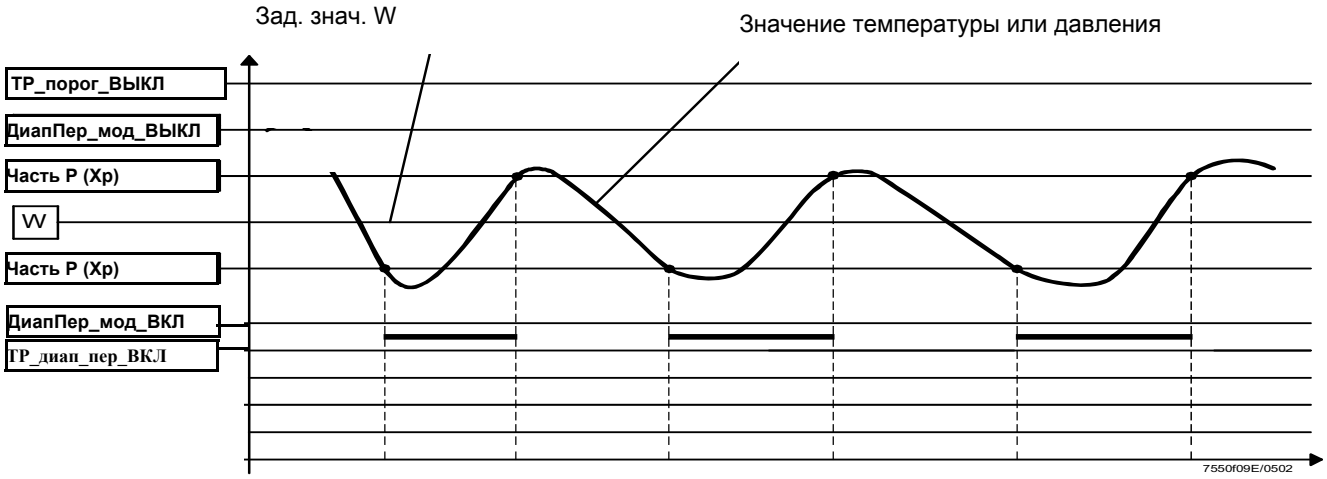


| 1уровень меню | 2 уровень меню | 3 уровень меню | 4 уровень меню | Диапазон | Пароль | Значение по умолчанию | Описание |
|---|---|---|---|---|---|---|---|
| Парам & индикация | | | | | | | Режим меню ввода параметров |
| | Регул. мощности | | | | | | Настройки для внутреннего регулятора расхода |
| | | Темп. реле | | | | | Настройки функций предельного термостата |
| | | | ТР_порог_ВЫКЛ | 0...2000 °C | HF | 95°C | Порог откл термостата в °C |
| | | | ТР_диап_пер_ВК | -50..0 % ТР_порог_ВЫКЛ | HF | - 5% | Дифференциал включ. термостата в % |

## ВВЕДЕНИЕ УСТАВКИ ТЕМПЕРАТУРЫ

**ПРИМЕЧАНИЕ:** уставка является параметром, который может вводить клиент.

Для того, чтобы ввести уставку температуры, то есть рабочую температуру или давление генератора, действовать следующим образом. С заглавной страницы выйти на основное меню, нажав ESC два раза.

| |
|---|
| Раб. Индикация |
| Обслуживание |
| Ручн. режим |
| **Парам & индикация.** |

с помощью кнопок со стрелками выбрать “Парам & индикация” и нажать ENTER: появится надпись с запросом пароля:

| |
|---|
| **Доступ без пароля** |
| Доступ с паролем HF |
| Доступ с паролем OEM |
| Доступ с паролем LS |

с помощью кнопок со стрелками выбрать строчку “**Доступ без пароля**” (доступ без пароля - уровень клиента) и подтвердить нажатием ENTER.

Другие уровни требуют пароля, зарезервированного только для Центра Техобслуживания, Производителя и т.д.

без пароля появляется следующее изображение на дисплее:

| |
|---|
| Автомат горения |
| Связ. регулир. |
| Рег.02/контр. |
| **Регул. мощности** |

Выбрать надпись “**Регул. мощности**” (РЕГУЛЯТОР МОЩНОСТИ) и нажать ENTER: появится следующее меню:

| |
|---|
| **Автомат горения** |
| Связ. регулир. |
| Рег.02/контр. |
| Регул. мощности |

Выбрать **Автомат горения** (Параметры регулятора) и нажать ENTER: появится страница:

| |
|---|
| ВыборПарРегул |
| Шаг_исп_орг_мин |
| ВрПостФильтрПО |
| **Зад_знач W1** |

выбрать **Зад_знач W1 (SetPointW1)**, с помощью кнопок со стредками и нажать на ENTER:

| |
|---|
| **Зад_знач W1** |
| Тек.Знач.:90° |
| Новое Знач.:90° |

**Текущее значение:** указывается величина уже заданного значения, чтобы изменить величину параметра использовать клавиши со стрелками.

**ПРИМЕЧАНИЕ:** имеющийся диапазон зависит от используемого датчика; единица измерения снятого показателя и соответствующих границ замера заблокированы параметрами уровня “Сервис”. После того, как будет задано новое значение, подтвердить нажатием на ENTER, или же для выхода без ввода изменений нажать на ESC. Нажать на ESC, чтобы выйти из программирования задаваемого значения, после подтверждения введенного значения нажатием на ENTER.

После введения заданного значения температуры W1, установить значения “термостата предельных значений розжига” (SDon) и “термостата предельного значения отключения” (SDOff):

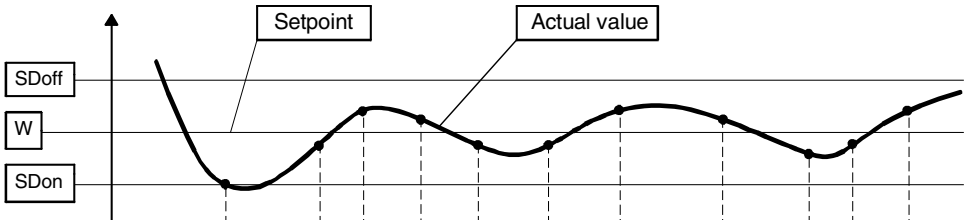


Чтобы ввести эти значения, выбрать с помощью стрелок строчку **ДиапПер_мод_ВКЛ**, спускаясь вниз меню “**Регул. мощности**”; нажать на ENTER.

Зад_знач W1
Зад_знач W2
**ДиапПер_мод_ВКЛ**
ДиапПер_мод_ВЫКЛ

появится надпись:

ДиапПер_мод_ВКЛ
Тек.Знач.:1.0%
Новое Знач.:1.0%

По умолчанию значение этого параметра равно 1%: то есть горелка вновь включится при температуре, которая на 1% ниже заданного значения.

Изменить значение с помощью кнопок со стрелками. Нажать на ENTER для подтверждения и затемна ESC, чтобы выйти. Или нажать только на ESC, чтобы выйти, не изменяя значения.Затем выбрать, опять с помощью кнопок со стрелками строчку **ДиапПер_мод_ВЫКЛ** (SDOff), спускаясь вниз меню “**Регул. мощности**”; нажать на ENTER.

Зад_знач W1
Зад_знач W2
ДиапПер_мод_ВКЛ
**ДиапПер_мод_ВЫКЛ**

появится надпись

ДиапПер_мод_ВЫКЛ
Тек.Знач.:10.0%
Новое Знач.:10.0%

По умолчанию значение этого параметра равно 10%: то есть горелка отключится при температуре, которая на 10% выше заданного значения. Нажать на ENTER для подтверждения, затем на ESC, чтобы выйти. Или нажать только на ESC, чтобы выйти, не изменяя значения.Нажать на ESC, чтобы визуализировать меню.

Автомат горения
Связ. регулир.
Рег.02/контр.
Регул. мощности

## ТОЧКА РОЗЖИГА

### *Газовые горелки с прямым розжигом типа “G”, без запальника*

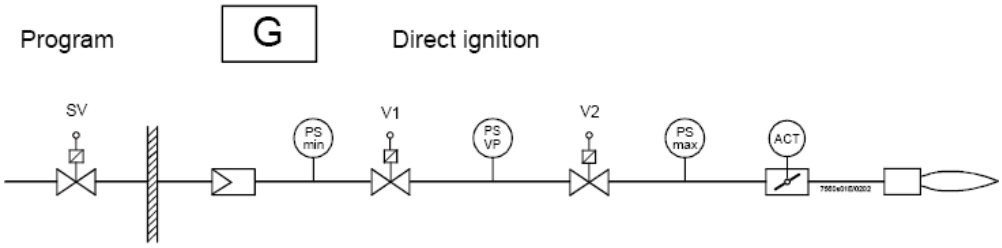


**SV** = Предохранительный клапан

**V1** = Клапан 1

**V2** = Клапан 2 и регулятор давления для расхода при максимальной нагрузке

**ACT** = Сервопривод газа, отрегулированный на точку розжига

**Точка розжига независима от всех остальных точек кривой регулировки воздух/топливо.**

**В случае комбинированных горелок, точка розжига, введенная для работы на газе, независима от точки розжига, введенной для работы на жидком топливе.**

Горелка поставляется с точкой розжига, запрограммированной на заводе, таким образом, облегчая операции при первом розжиге Центром Техобслуживания (Сервисом). Сервопривод воздуха в точке розжига, устанавливается на заводе на открытие между 6° и 7°, в то время, как сервопривод газа устанавливается на открытие между 12° и 15°. В случае горелок, оснащенных частотными преобразователями, рекомендуется производить розжиг при частотном преобразователе, настроенном на 100% частоты.

Первичной целью настройки является определение реального рабочего давления стабилизатора (V2 - на схеме) при максимальном расходе. Все остальные настройки зависят от этого показателя давления, а значит и от регулировки точки розжига.

Для изменения положения сервоприводов в точке розжига, следовать процедуре, описанной в следующем параграфе.

### *Изменение положения сервоприводов в точке розжига при работе на газе*

| 1уровень меню | 2 уровень меню | 3 уровень меню | 4 уровень меню | 5 уровень меню | 6 уровень меню | Пароль | Описание |
|---|---|---|---|---|---|---|---|
| Парам & индикация | | | | | | | Режим меню ввода параметров |
| | Связ. регулир. | | | | | | |
| | | Настройка ГАЗ | | | | | |
| | | | Спец_положения | | | | |
| | | | | Положения розжига | | | |
| | | | | | ПолЗажГаз | HF | |
| | | | | | ПолЗажВозд | HF | |
| | | | | | ПолЗажВспом 1 | HF | |
| | | | | | ПолЗажВспом 2 | HF | |
| | | | | | ПолЗажВспом 3 | HF | |
| | | | | | ПолЗажЧПPos | HF | |

**Пример:**

ПолЗажГаз:12°; ПолЗажВозд: 6,7°: ПолЗажЧП: 100%

| | |
|---|---|
| ⚠ | **ВНИМАНИЕ:** Если на фазе розжига не происходит улавливания наличия пламени, действовать следующим образом:<br>● убедиться, что с газовой трубы правильно был выпущен воздух;<br>● увеличивать постепенно (как максимум на пару градусов за один раз) открытие сервопривода газа в точке розжига<br>● рекомендуется никогда не превышать открытие более, чем на 20°. |

Другими причинами необразования пламени могут быть следующие:

- повреждение керамической изоляции электродов
- отсоединение кабеля запального электрода во время работ по демонтажу и повторному монтажу сопла горелки
- повреждение кабеля запального электрода
- выход из строя запального трансформатора
- выход из строя топливного клапана
- излишек воздуха горения в точке розжига (например: в случае очень сильного разрежения в камере сгорания)

Если пламя не образуется в течение безопасного времени "**Вр_безоп1_газ/_ж/т**", или образуется, но не улавливается датчиком пламени, горелка блокируется и на дисплее появляется сигнальная надпись:

**"НИКАКОГО ПЛАМЕНИ В КОНЦЕ ВРЕМЕНИ БЕЗОПАСНОСТИ"**

альтернативно появится номер Кода **C:25**, и номер Диагностики **D**

**C: 25 D:----**

Если горелка не розжигается, появится надпись:

**"ОШИБКА ПОЛОЖЕНИЯ СЕРВОПРИВОДА"**

альтернативно появится номер Кода **C:15**, и номер Диагностики **D**

**C: 15 D:----**

это означает, что имеет место неисправность сервопривода, номер Диагностики **D**, указывает какая именно

**C:15 D 01** = Сервопривод воздуха не достиг положения
**C:15 D 02** = Сервопривод топлива не достиг положения
**C:15 D 04** = Не достиг положения сервопривод Вспомогательный 1
**C:15 D 08** = Не достиг положения сервопривод Вспомогательный 2
**C:15 D 10** = Не достигнуто точное количество оборотов двигателя, управляемого частотным преобразователем
**C:15 D 20** = Не достиг положения сервопривод Вспомогательный 3

**ВНИМАНИЕ: в этих случаях сервопривод необходимо заменить и присвоить адрес (см. параграф "Адресация сервоприводов").**

### *Газовые горелки с запальником для розжига типа Gp2"*

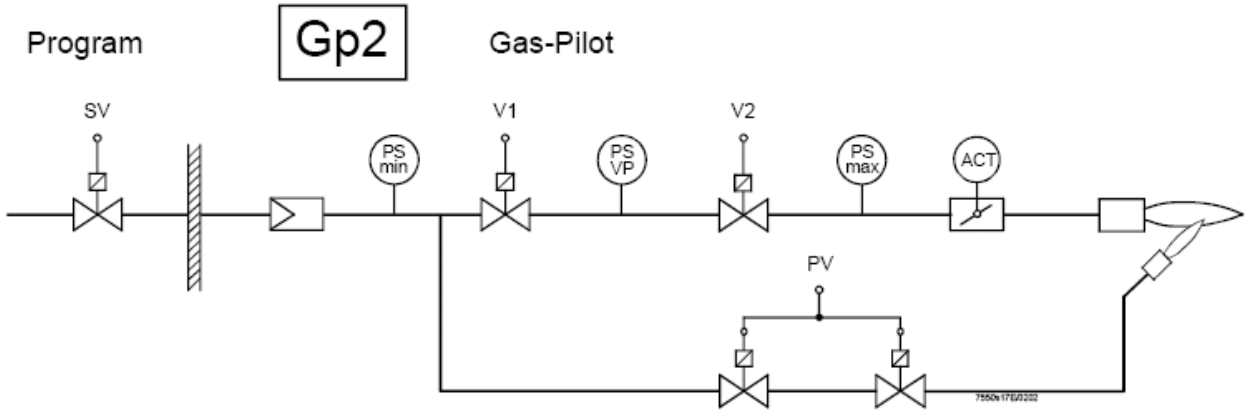


SV = Предохранительный клапан
V1 = Клапан 1
V2 = Клапан 2 и регулятор давления для расхода на максимальной нагрузке
ACT = Сервопривод газа
**PV** = Клапанная группа запальника с регулятором давления для пламени запальника

Горелка поставляется с точкой розжига уже запрограммированной на заводе, клапаны газового запальника (PV) программируются на полностью открытое положение и регулятор давления запальной горелки (PV) на такие значения, чтобы облегчить работы по первому розжигу горелки со стороны Сервисной службы / **HF**.

**Если не образуется пламя запальной горелки в течение 1-го времени безопасности, тогда не откроются и основные клапаны V1 и V2, а горелка войдет в режим “блокировка пламени”.**

Сервопривод газа (ACT) не задействован во время розжига пилотной горелки, но все равно он программируется на типичные значения, с тем, чтобы содействовать переходу от пламени с запальной горелкой к пламени на минимальной мощности с основными клапанами. Также и сервопривод воздуха настраивается на типичные значения для облегчения первого розжига со стороны Центра Техобслуживания (Сервиса).

Если фабричные настройки не достаточны, можно приступить к модификации как давления на выходе стабилизатора клапанной группы запальной горелки (PV), так и угла раскрытия сервопривода воздуха в точке розжига, выполняя такие же процедуры, как и в предыдущем параграфе.

## НАСТРОЙКА КРИВЫХ СООТНОШЕНИЯ “ВОЗДУХ - ТОПЛИВО”

| | |
|---|---|
| ⚠ | **Внимание:** на горелках, оснащенных **частотным преобразователем**, для выполнения регулировки кривых соотношения воздух/топливо, сначала **необходимо** выполнить **Стандартизацию** количества оборотов двигателя (см. главу Стандартизация) |

1 С заглавной страницы

| | |
|---|---|
| Уставка | 80°C |
| Дейст.Значен | 78°C |
| Выжидание | 12 |

перейти на главное меню, нажав на ESC два раза: на дисплее появится надпись

| |
|---|
| Раб. Индикация |
| Обслуживание |
| Ручн. режим |
| **Парам & индикация.** |

2 с помощью кнопок со стрелками выбрать “Params&Visual” - “**Парам & индикация**” и нажать на ENTER: на дисплее появится запрос пароля:

| |
|---|
| Доступ без пароля |
| **Доступ с паролем HF** |
| Доступ с паролем OEM |
| Доступ с паролем LS |

3 выбрать с помощью кнопок со стрелками строчку “Доступ с паролем HF” (“Доступ с паролем - уровень Service - Обслуживание”) и подтвердить нажатием кнопки ENTER.

4 ввести пароль уровня Service - Обслуживание (“9876”).

5 Для ввода числа или буквы нажимать кнопки со стрелками до тех пор, пока не дойдете до желаемого знака, затем нажать кнопку ENTER - для подтверждения и переходить к следующему знаку (введенный знак - цифра или буква - не будет визуализироваться после подтверждения нажатием кнопки ENTER).

**********

6 Повторять только что описанную процедуру вплоть до полного введения пароля.

7 Подтвердить полный пароль, нажав еще раз на ENTER.

8 При этом появится надпись

| |
|---|
| Автомат горения |
| **Связ. регулир.** |
| Рег.02/контр. |
| Регул. мощности |

## ЗАВОДСКИЕ НАСТРОЙКИ

АДля того, чтобы облегчить работу по запуску Центру техобслуживания, на заводе вводятся в программу две рабочие точки:

1 первая точка (**T1**) временно называется “10% нагрузки”: открытие сервоприводов воздуха и газа устанавливается на минимальные значения;

2 для безопасности, на второй точке (**T2**) открытие сервоприводов воздуха и газа устанавливается на те же минимальные значения, что и в точке ( **T1**), хотя точка **T2** временно называется “100% нагрузки”.

**Примечание:** точки **P1** и **P2**, временно называются 10% и 100% нагрузки, независимо от реальной нагрузки. Оператор имеет возможность назвать каждую точку с любой нагрузкой, независимо от реальной нагрузки этой точки.Менеджер LMVx затем автоматически выстроит эти точки по нарастающей нагрузке, **на основании величины нагрузки,** введенной оператором для каждой точки.

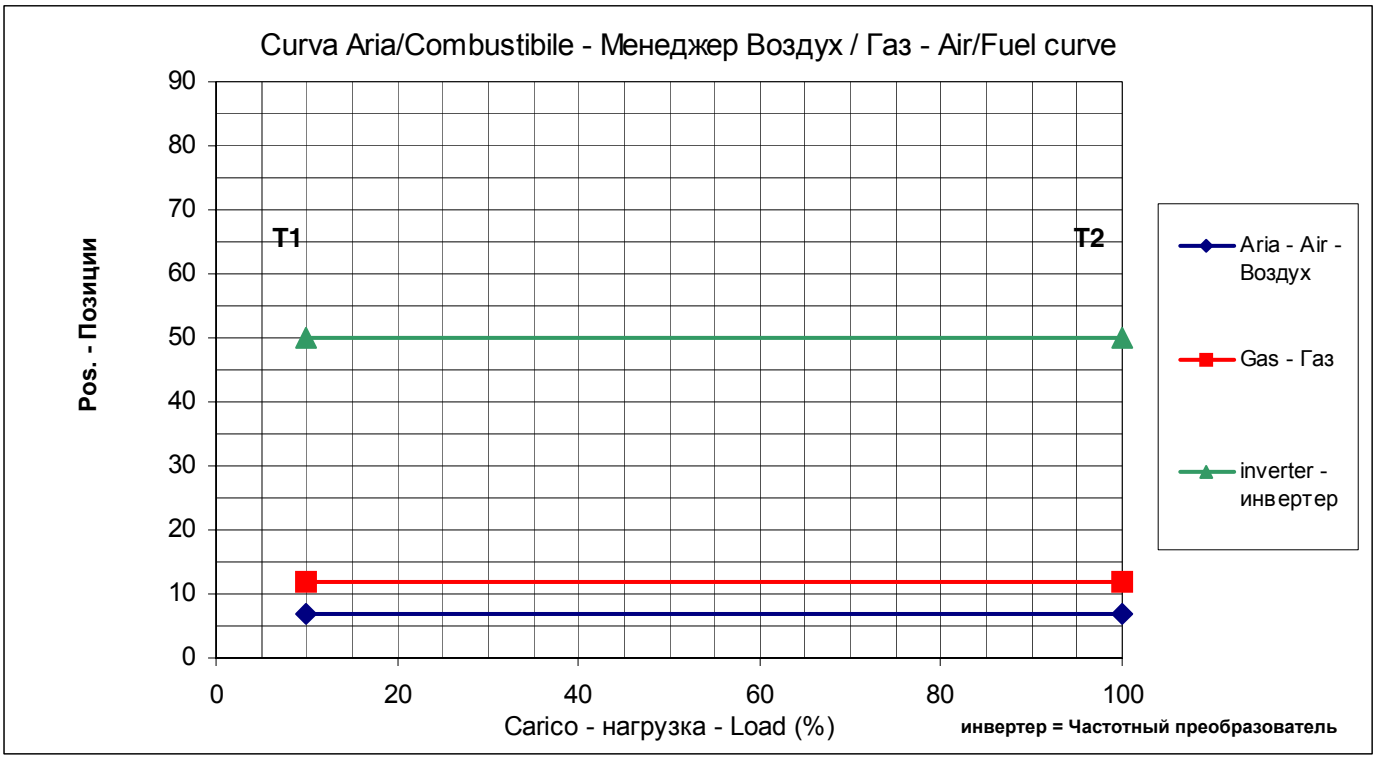


Рис. 1 - График кривых, созданных на заводе

Таким образом, замыкая серию термостатов, горелка, после розжига останется на минимальной нагрузке T1, а затем постепенно перейдет на точку максимальной нагрузки T2, но не увеличивая выдаваемую мощность, потому что в в обоих точках кривой все сервоприводы отрегулированы на одинаковое открытие на минимальных значениях.

## *Программирование точки максимальной нагрузки для максимальной мощности*

Для того, чтобы установить точку максимальной нагрузки **T2** в соответствие с максимальной мощностью, действовать следующим образом:

1 с меню:

| |
|---|
| Автомат горения |
| **Связ. регулир.** |
| Рег.02/контр. |
| Регул. мощности |

выполнять последовательно действия согласно таблиуе, используя указанные кнопки

| 1 уровень меню | 2 уровень меню | 3 уровень меню | 4 уровень меню | Пароль | Описание |
|---|---|---|---|---|---|
| Парам & индикация | | | | HF | |
| | Связ. регулир. | | | | Уставка соотношений Воздух/Топливо |
| | | Настройка ГАЗ | | | Регулировка параметров работы в зависимости от горения при работе на газе |
| | | | Парам_хар-ки | | Устанавливает соотношение между газом и воздухом горения. |

2 выбрать с помощью кнопок со стрелками строчку “ParametriCurve” - “Парам_хар-ки” и подтвердить нажатием кнопки ENTER: при этом появится надпись:

| | | | |
|---|---|---|---|
| Точка | Мощн | 10 | |
| | Топл | 6.7 | Подождать пока прекратит вращаться “/” |
| | Возд | 12 | Нажать на Enter, чтобы визуализировать Точку 1. |
| Руч | ЧП | 50 | |

| | | | |
|---|---|---|---|
| Точка | Мощн | 10 | Нажать на “правая стрелка” , чтобы визуализировать Точку2. |
| :1 | Топл | 12 | |
| O2 | Возд | 6.7 | |
| | ЧП | 50 | |

| | | | |
|---|---|---|---|
| Точка | Мощн | 100 | Нажать на Enter, чтобы поменять Точку2 |
| :2 | Топл | 12 | |
| O2 | Возд | 6.7 | |
| | ЧП | 50 | |

| | |
|---|---|
| **Поменять** | (Только LMV52xx) нажать на Enter, чтобы поменять Точку2 |
| **Удалить** | |

| | |
|---|---|
| **Следует** | Нажать на Enter в соответствии со “Следует”. |
| **Не следует** | |

| | | |
|---|---|---|
| Точка | Мощн | 100 |
| :2 | Топл | 12 |
| O2 | Возд | 6.7 |
| | Вспом1 | xx |
| | ЧП | 50 |

Теперь можно выполнить изменения в Точке2 согласно следующей процедуре

Непрерывно проверяя избыток воздуха с помощью газоанализатора, увеличить всего на несколько градусов* (см. примечание) открытие воздушной заслонки и, если он присутствует, также и частотного преобразователя.

Затем увеличить всего на несколько градусов* (см. примечание) также и открытие газового дроссельного клапана (или сервопривода топлива). Продолжать поступенчато таким же образом до тех пор, пока не дойдете до полного открытия газового дроссельного клапана (сервопривод на 90° - см. график).

Целью является достижение, при удовлетворительном избытке воздуха, положения максимального открытия газового дроссельного клапана.

Во время этой операции увеличения положения сервоприводов, кроме постепенного увеличения количества воздуха, нужно держать под контролем количество топлива, с помощью регулятора давления клапанной группы, чтобы не получить максимальный расход выше требуемого.

После того, как будет достигнуто положение максимального открытия газового дроссельного клапана, отрегулировать расход топлива, но **только с помощью стабилизатора давления** клапанной группы (или с помощью регулятора давления жидкого топлива, если используется такое топливо).

***Примечание:** Под увеличением в “**несколько градусов”**, подразумевается, что операция по увеличению должна выполняться таким образом, чтобы не спровоцировать большие излишки воздуха или условия с недостатком воздуха.

С этой целью операция по увеличению градусов выполняется при непрерывном контроле анализов уходящих газов с помощью газоанализатора. Рекомендуется выполнять увеличение градусов, поддерживая содержание $O_2$ % между: максимум 7,5% и минимум 3%.

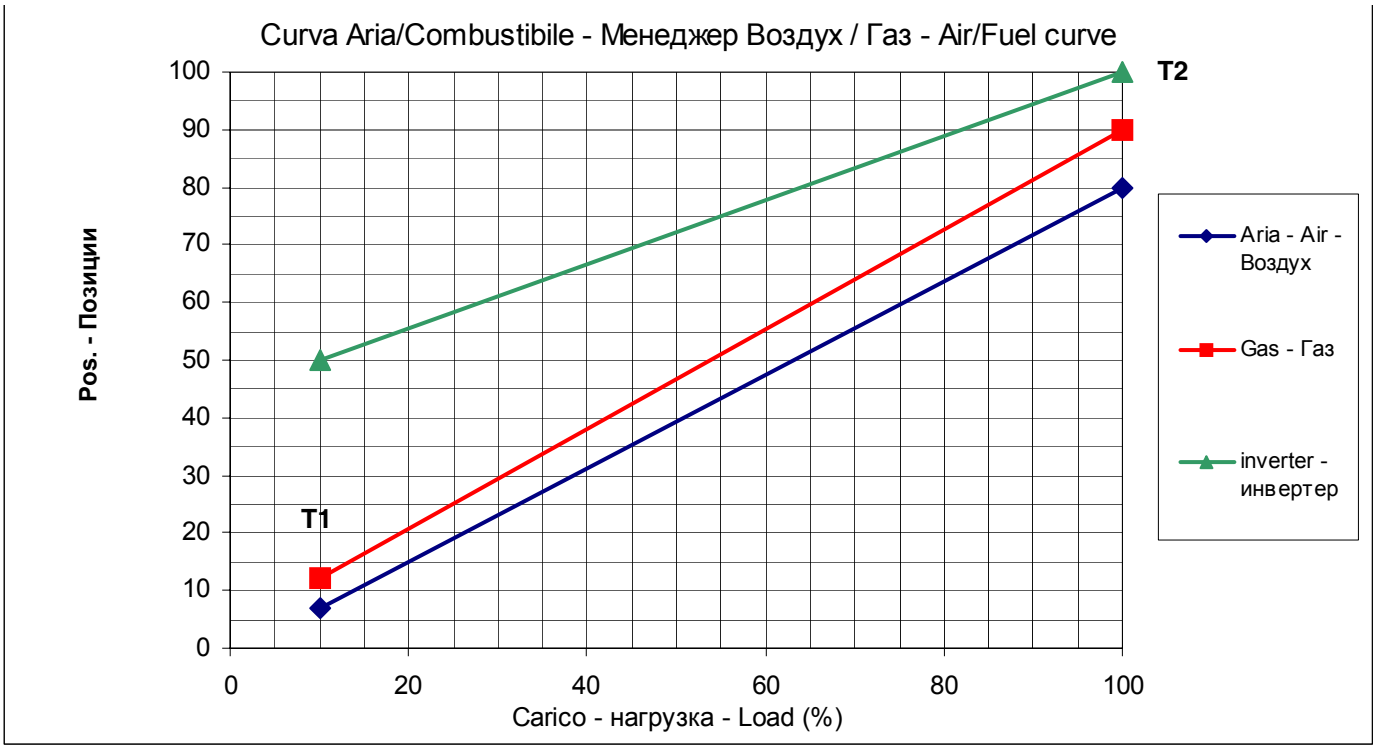


Продолжая контролировать показатели горения с помощью газоанализатора, после того как будет отрегулирован расход топлива с помощью регулятора двления клапанной группы, отрегулировать избыток воздуха с помощью сервопривода воздуха и/или частотного преобразователя. В конце всех операций сохранить в памяти Точку 2, следуя следующим процедурам:

| | | |
|---|---|---|
| Точка | Мощн | 100 |
| | Топл | 12 |
| | Возд | 6.7 |
| | ЧП | 50 |

Чтобы выбрать сервопривод, который надо регулировать, нажать на левую стрелку и опуститься вниз до Возд или ЧП

| | | |
|---|---|---|
| Точка | Мощн | 100 |
| :2 | Топл | 12 |
| O2 | Возд | 6.7 |
| | ЧП | 50 |

Нажать на Enter , чтобы получить доступ к изменению значения сервопривода Воздуха.

| | | |
|---|---|---|
| Точка | Мощн | 100 |
| | Топл | 12 |
| | Возд | |
| | ЧП | 50 |

Нажимать на правую или левую стрелку , чтобы изменить значение.

Нажать на Enter , чтобы подтвердить значение и вернуться на сервопривод Воздуха. (Не выходить напрмую с помощью Esc с колонны с цифрами, иначе данные не будут сохранены.

| | | |
|---|---|---|
| Точка | Мощн | 100 |
| :2 | Топл | 12 |
| O2 | Возд | 9.5 |
| | ЧП | 50 |

Нажать на правую или левую стрелку чтобы выбрать другой сервопривод, который надо отрегулировать, например нажать на чтобы выбрать сервопривод **Топливо**

| | | |
|---|---|---|
| Точка | Мощн | 100 |
| :2 | Топл | 12 |
| O2 | Возд | 9.5 |
| | ЧП | 50 |

Нажать на Enter чтобы выйти на величину, подлежащую изменению, сервопривода топлива.

| | | |
|---|---|---|
| Точка | Мощн | 100 |
| :2 | Топл | 12 |
| O2 | Возд | 9.5 |
| | ЧП | 50 |

Нажать на правую или левую стрелку чтобы поменять значение.Нажать на Enter чтобы подтвердить значение и вернуться на сервопривод Топливо.

| | | |
|---|---|---|
| Точка | Мощн | 100 |
| :2 | Топл | 15 |
| O2 | Возд | 9.5 |
| | ЧП | 50 |

Постоянно контролируя показатели горения с помощью газоанализатора, продолжать увеличивать открытие сервоприводов Воздуха (и/или, если присутствует, с частотного преобразователя) и Топлива до тех пор, пока положение газового дроссельного клапана не достигнет 90°.

| | | |
|---|---|---|
| Точка | Мощн | 100 |
| :2 | Топл | 90 |
| O2 | Возд | 85 |
| | ЧП | 100 |

Нажать на Enter чтобы подтвердить значение и вернуться на сервопривод **Топливо.**

Не выходить напрямую с помощью кнопки Esc с колонки цифр, а иначе данные не будут сохранены.

| | | |
|---|---|---|
| Точка | Мощн | 100 |
| :2 | Топл | 90 |
| O2 | Возд | 85 |
| | ЧП | 100 |

После того, как будет достигнуто положение максимального открытия газового дроссельного клапана, отрегулировать расход топлива, **только с помощью стабилизатора давления** клапанной группы (или с помощью регулятора давления жидкого топлива, в случае его применения)..

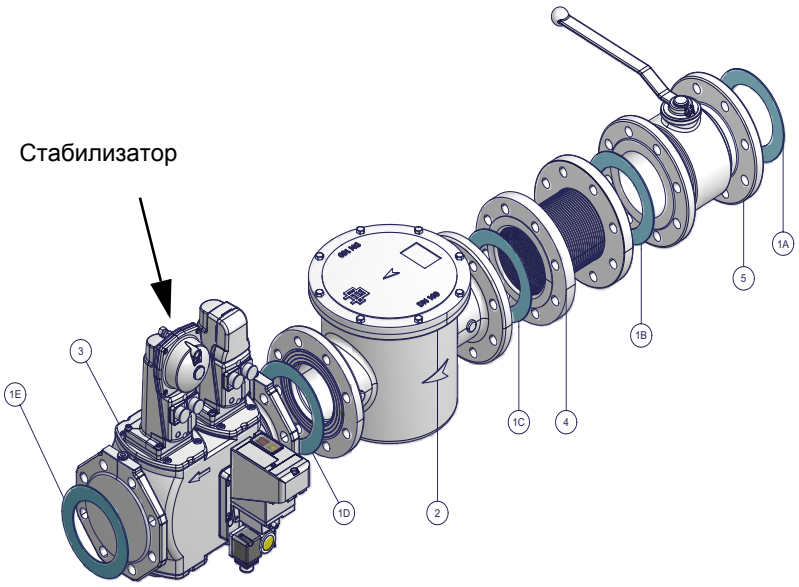


После того, как будет отрегулирован расход топлива с регулятора давления клапанной группы, продолжая контролировать параметры горения, отрегулировать излишек воздуха с помощью сервопривода воздудха и/или частотного преобразователя.

### *Сохранение точки в памяти*

| | | |
|---|---|---|
| **Точка** | **Мощн** | **100** |
| **:2** | **Топл** | **90** |
| **O2** | **Возд** | **85** |
| | **ЧП** | **100** |

С клонки сервоприводов нажать на Esc чтобы сохранить точку, при этом появится:

Esc

| |
|---|
| **Точка** |
| **Сохрани ть** |
| **Удалить** |

Нажать на Enter чтобы подтвердить точку.

Не выходить напрямую, нажав на Esc с колонки с цифрами, иначе данные не будут сохранены.

| | | |
|---|---|---|
| **Точка** | **Мощн** | **100** |
| | **Топл** | **90** |
| | **Возд** | **85** |
| | | **100** |

Точка 2 теперь сохранена.

**Внимание!** После уставки в точке2 максимальной нагрузки, в целях безопасности, не переходить напрямую на минимальную нагрузку в Точке1, не запрограммировав все остальные промежуточные точки (см. следующий параграф).

**Внимание!** В случае необходимости отключить незамедлительно горелку, работающую на большом пламени, при уже отрегулированной точке максимальной нагрузки, а значит находящейся на фазе горения, отключить горелку с помощью главного выключателя. При последующем включении не подниматься с Точки 1 до точки максимальной нагрузки Т2, не установив промежуточные точки. **Внимание!** В случае необходимости отключить незамедлительно горелку, работающую на большом пламени, но при этом, точка максимальной нагрузки еще не отрегулирована на горение, необходимо снизить подачу газа со стабилизатора до тех пор, пока горелка не будет иметь достаточный избыток воздуха, затем отключить горелку с главного выключателя. При последующем включении, начать работать с Точкой 2 на минимальной мощности (фабричная настройка - см. предыдущий параграф) и продолжить вводить и настраивать все точки.

### *Уставка новой точки (T3)*

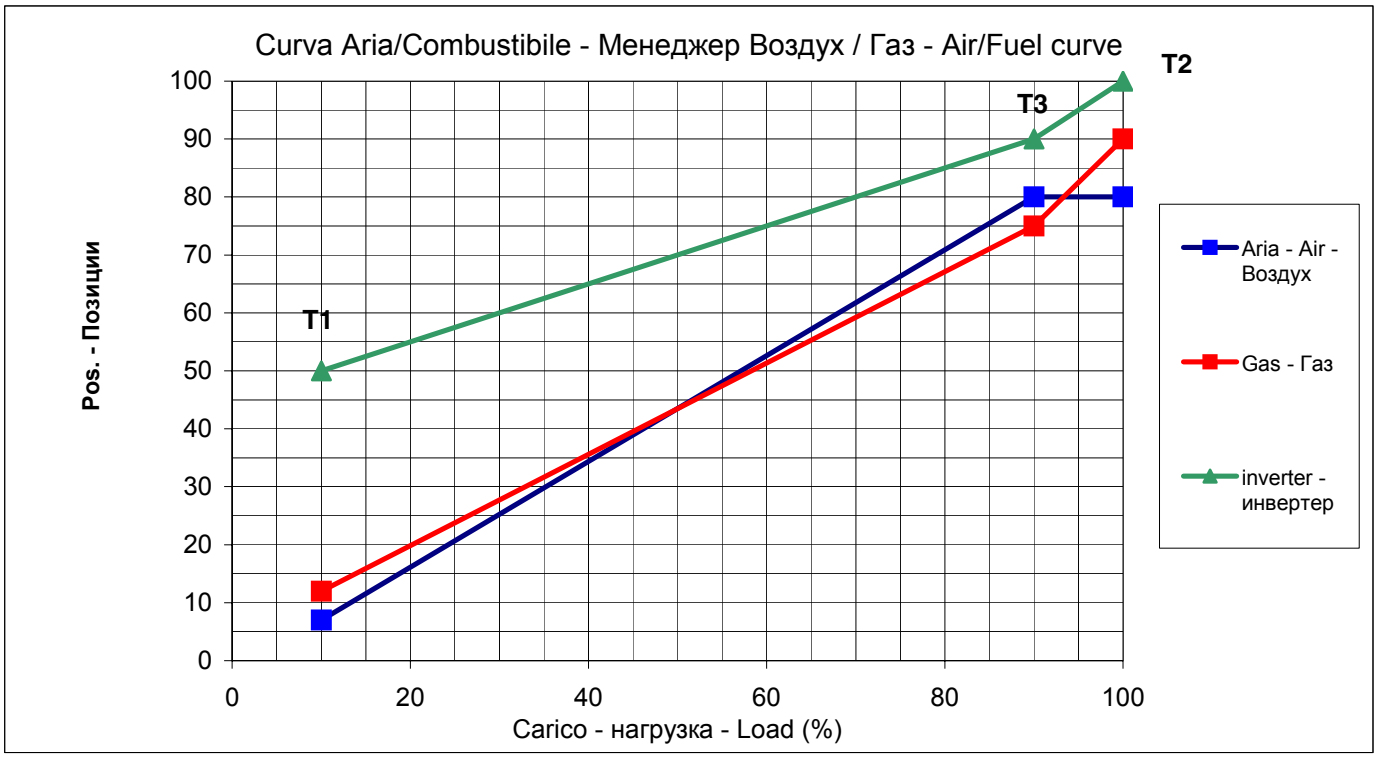


Чтобы сохранить в памяти новую точку, действовать следующим образом:

| | | |
|---|---|---|
| **Точка** | **Мощн** | **100** |
| :2 | **Топл** | **90** |
| **O2** | **Возд** | **85** |
| | **ЧП** | **100** |

С последней сохраненной точки (T2), нажать на кнопку , появится надпись на дисплее для программирования новой точки (T3).

| | | |
|---|---|---|
| **Точка** | **Мощн** | **xxxx** |
| :3 | **Топл** | **xxxx** |
| | | **xxxx** |
| | **ЧП** | **xxxx** |

Нажать на Enter чтобы получить доступ к новой точке (T3) , которую надо запрограммировать и при этом будет предложена новая точка с параметрами предыдущей точки (T2).

| | | |
|---|---|---|
| **TОчка** | **Мощн** | **100** |
| | **Топл** | **90** |
| | **Возд** | **85** |
| | **ЧП** | **100** |

Нажать на Enter , чтобы поменять название нагрузки новой точки (T3).

В последствии, используя стрелки можно изменять значения

| | | |
|---|---|---|
| **Точка** | **Мощн** | |
| | **Топл** | **90** |
| | **Возд** | **85** |
| | **ЧП** | **100** |

Если, например, решено, что значение нагрузки новой точки (T3) должно быть 90 %, с помощью стрелок меняется значение.

| | | |
|---|---|---|
| **Точка** | **Мощн** | |
| | **Топл** | **90** |
| | **Возд** | **85** |
| | **ЧП** | **100** |

Нажать на Enter для подтверждения и вернуться на колонку сервоприводов.

| | | |
|---|---|---|
| Точка | Мощн | 90 |
| :3 | Топл | 90 |
| O2 | Возд | 85 |
| | ЧП | 100 |

Чтобы выбрать новый сервопривод для изменения его параметров, выбрать, например, сервопривод **Топл,** с помощью стрелок

| | | |
|---|---|---|
| Точка | Мощн | 90 |
| :3 | Топл | 90 |
| O2 | Возд | 85 |
| | ЧП | 100 |

Нажать на Enter

| | | |
|---|---|---|
| Точка | Мощн | 90 |
| :3 | Топл | |
| O2 | Возд | 85 |
| | | 100 |

Изменить значение стрелками

Предполагая уменьшить топливо на определенную величину, например, на 75°, использовать

| | | |
|---|---|---|
| Точка | Мощн | 90 |
| :3 | Топл | |
| O2 | Возд | 85 |
| | ЧП | 100 |

Нажать на Enter для подтверждения и вернуться на колонку с сервоприводами, затем выбрать сервоприводы воздуха и изменить значения, согласно той же процедуре, пока не будут получены желаемые показатели избытка возддуха в этой точке. Таким образом, программируется новая точка т3, расположенная, как на рисунке.

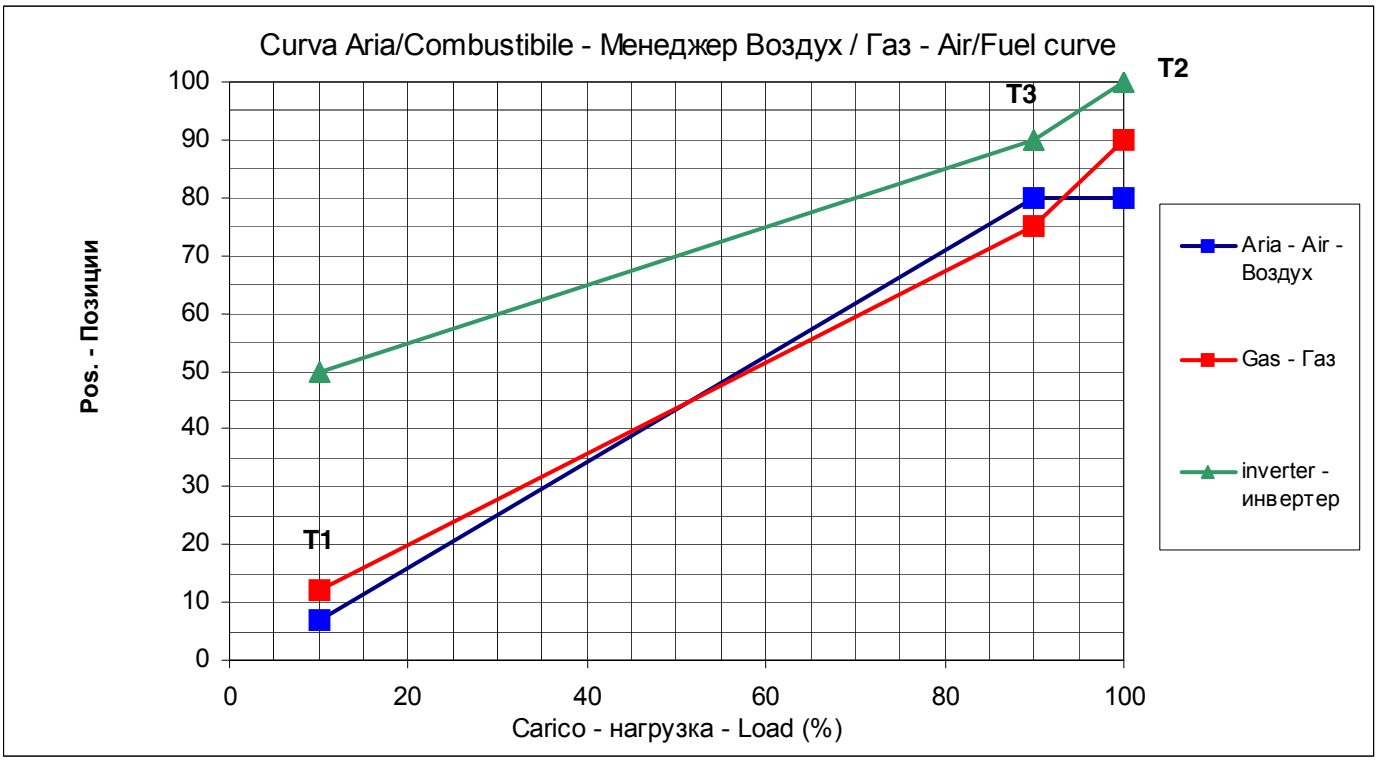

| Точка | Мощн | 100 |
|---|---|---|
| | Топл | 90 |
| | Возд | 85 |
| | ЧП | 100 |

По завершении операций сохранить новую точку, выйдя из колонки сервоприводов, нажатием на кнопку Esc
Чтобы сохранить точку появится:

| Точка | |
|---|---|
| Сохранить | Enter |
| Удалить | ESC |

Нажать на Enter чтобы подтвердить точку

Не выходить напрямую с помощью кнопки Esc с колонки цифр, иначе данные не будут сохранены.

После того, как сохраните точку, менеджер LMV автоматически раставит точки по порядку - по мере возрастания нагрузки:

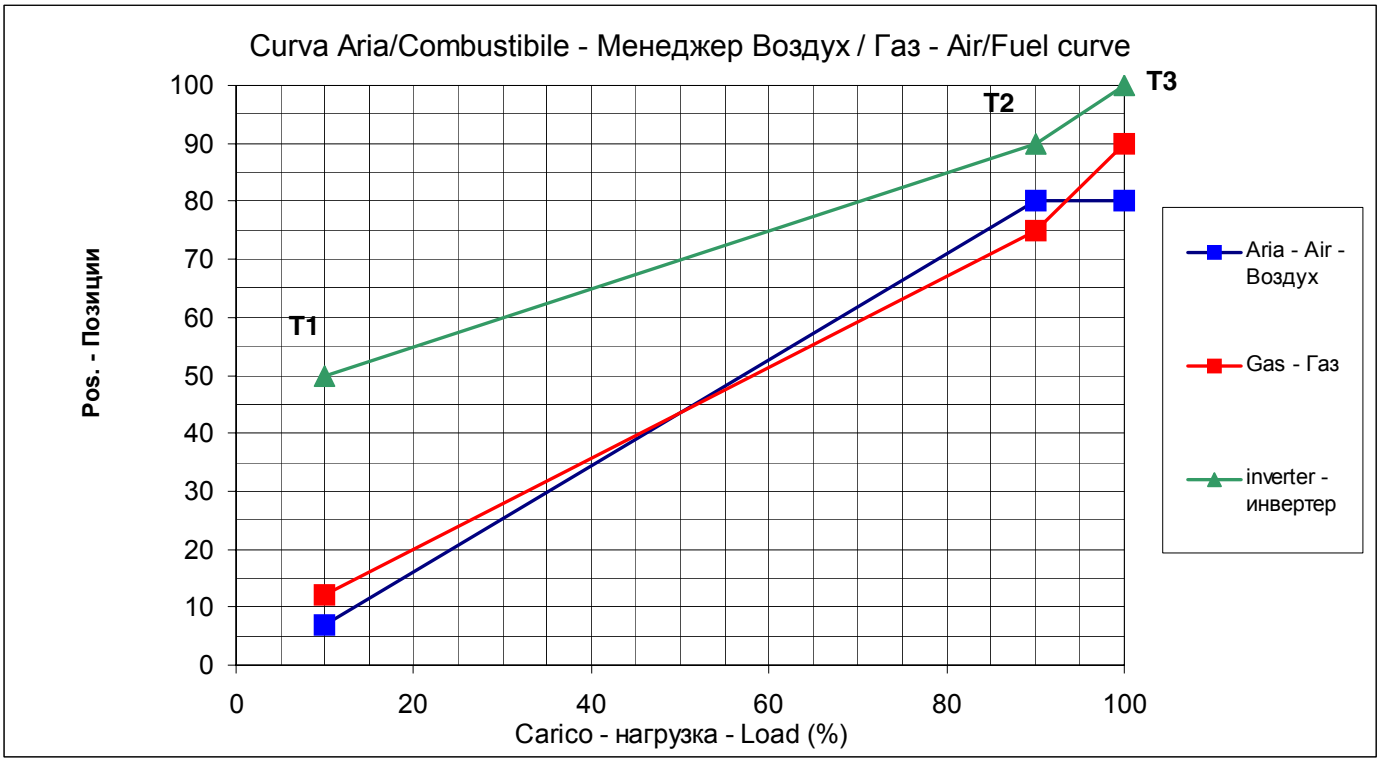


Продолжать таким же образом программировать и оставшиеся точки до минимальной нагрузки, как изображено на рисунке, в качестве примера.
Можно запрограммировать, как максимум, 15 точек, обычно бывает достаточно от 8 до 10 точек.

Пример кривой соотношения Воздух/Топливо:

| Нагрузка % | Воздух | Газ | Частотный преобразователь |
|---|---|---|---|
| 20 | 12 | 16.6 | 50 |
| 30 | 20 | 19.7 | 50 |
| 40 | 30 | 23.8 | 51 |
| 50 | 40 | 29.3 | 55 |
| 60 | 49.7 | 36.6 | 60 |
| 70 | 60.7 | 45 | 70 |
| 80 | 67.6 | 52.1 | 82.8 |
| 90 | 72.4 | 65 | 92.4 |
| 100 | 76.6 | 90 | 100 |

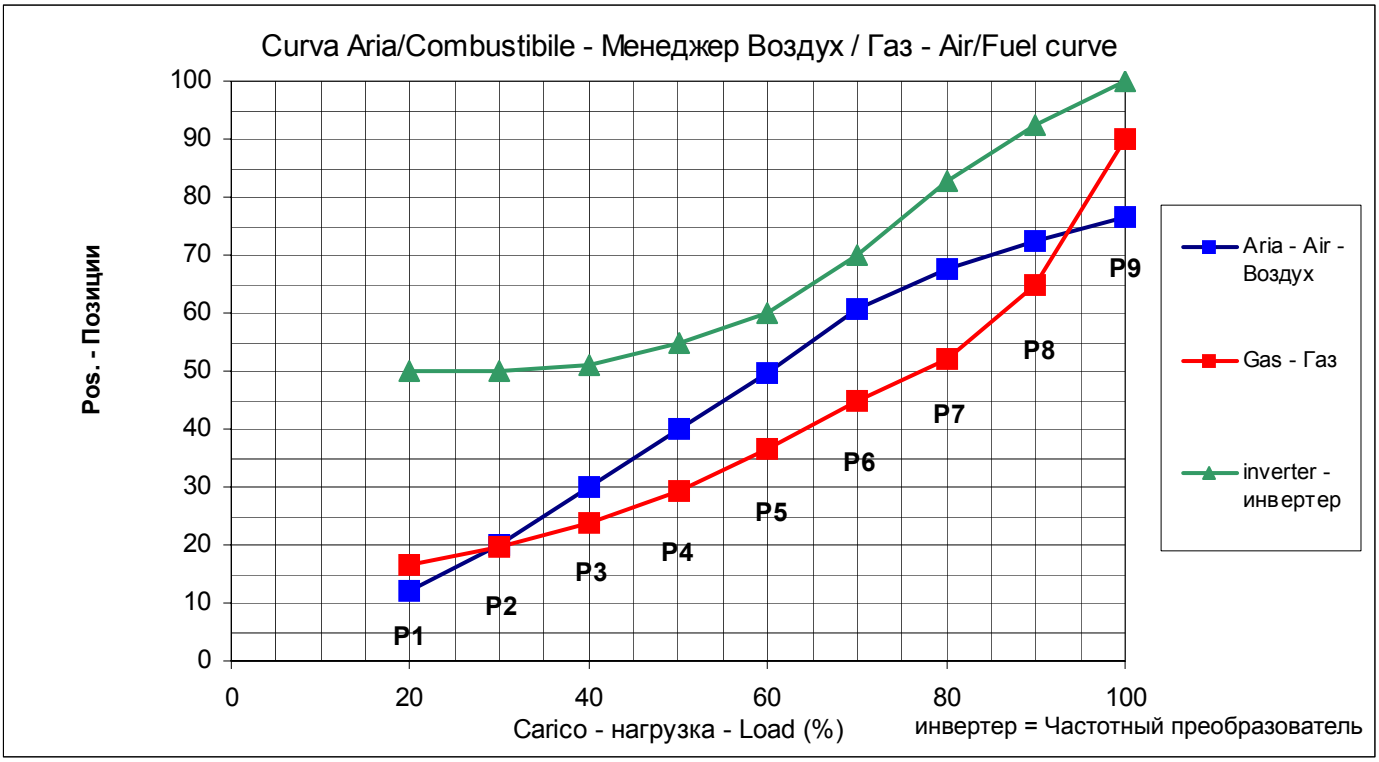


**Примечание:** на горелках, оснащенных частотным преобразователем, не рекомендуется снижать количество оборотов двигателя более, чем на 50%.

## ХОЛОДНЫЙ СТАРТ (CSTP)

Если в системе присутствует паровой котел или котел, который должен запускаться с холодным стартом и, во избежание теплового удара, требуется медленный разогрев котла, то, поддерживая горелку в режиме минимальной мощности, может быть использована автоматическая функция Холодный старт, или в качестве альтернативы, работа в ручном режиме с минимальной нагрузкой. Функция Cold Start (“Холодный старт”) может быть задействована **только Сервисной службой** (доступ с помощью специального пароля). Если такая функция была активирована, и котел находится в холодном состоянии, то при включении горелки появится надпись “Активирована защита от теплового удара”. Если же, функция не активирована, после включения, горелка, как обычно будет наращивать нагрузку, на основании требования потребителя.

**Примечание:** Ручной ввод в работу может быть выполнен и самим клиентом, (см. главу Работа в ручном режиме) , но временно исключает функцию Холодный старт, возвращение на Автоматический режим восстанавливает функцию Холодный старт, если она ранее была активирована Сервисной Службой.

Функция Холодный старт является параметром Сервисной службы, для выполнения ее активации выполнить следующую процедуру:

| 1уровень меню | 2 уровень меню | 3 уровень меню | 4 уровень меню | Диапазон | Пароль | Уставка по умолчанию | Описание |
|---|---|---|---|---|---|---|---|
| Парам & индикация | | | | | | | Режим меню ввода параметров |
| | Регул. мощности | | | | | | Настройки для внутреннего регулятора расхода |
| | | Хол. старт | | | | | Настройки холодного старта (защита от теплового удара) |
| | | | Хол_старт_ВКЛ | выкл/вкл | HF | выкл | Активирует/ дезактивирует защиту от теплового удара при холодном старте |

IПараметр Хол_старт_ВКЛ активирует или дезактивирует функцию автоматической защиты при холодном старте, остальные параметры уже введены на заводе и могут быть изменены, если следовать нижеуказанным строчкам программирования: (см. также и график)

| | | | | | | | |
|---|---|---|---|---|---|---|---|
| | | | Порог_ВКЛ | 0...100%Wcurrent0..100 % (отн. актуального заданного знач.) | HF | 20% | Значение активации защиты от теплового удара для хол. старта (в % относит. заданной уставки |
| | | | ШагМощн | 0..100% | HF | 15% | Процент увеличения нагрузки (модулирующая) |
| | | | Шагзад_знач_м | 1..100 % (отн. актуального заданного знач.) | HF | 5% | Увеличение % относительно уставки (только модулирующие) |
| | | | Шаг зад_знач_cVar | 1..100 % (отн. актуального заданного знач.) | HF | 5% | Увеличение % относительно уставки (работа ступенчатая) |
| | | | Макс_врем_мд | 1..63мин | HF | 3мин | Макс. время на каждое увеличение (модулир.) |

| | | | | | | | |
|---|---|---|---|---|---|---|---|
| | | | Макс_врем_ступ | 1..63мин | HF | 3мин | Макс. время на каждое увеличение (ступенч.) |
| | | | Порог_ВЫКЛ | 1..100 % (отн. актуального заданного знач.) | HF | 80% | Значение дезактивации защиты от теплового удара для холодного старта( в % относит. заданной уставки) |
| | | | ДопСенсор | Дезактив | HF | Дезактивиров<br>Pt100<br>Pt1000<br>Ni1000 | Выбрать дополнит. сенсор (защита от теплового удара во время холодного пуска) |
| | | | ТемпДопДатчик | --- | AB- | 0…2000 °C | Индикация температуры дополнительного сенсора для функции запуска холодного котла |
| | | | ЗадЗнДопСенс | 60 °C | HF | 0...450 °C | Зад. знач. для дополнит. сенсора для термозащиты хол. старта |
| | | | ВклСту | | HF | не готово/ готово | Ступень для ступенчатой работы (защита от теплового удара при холодном пуске) |

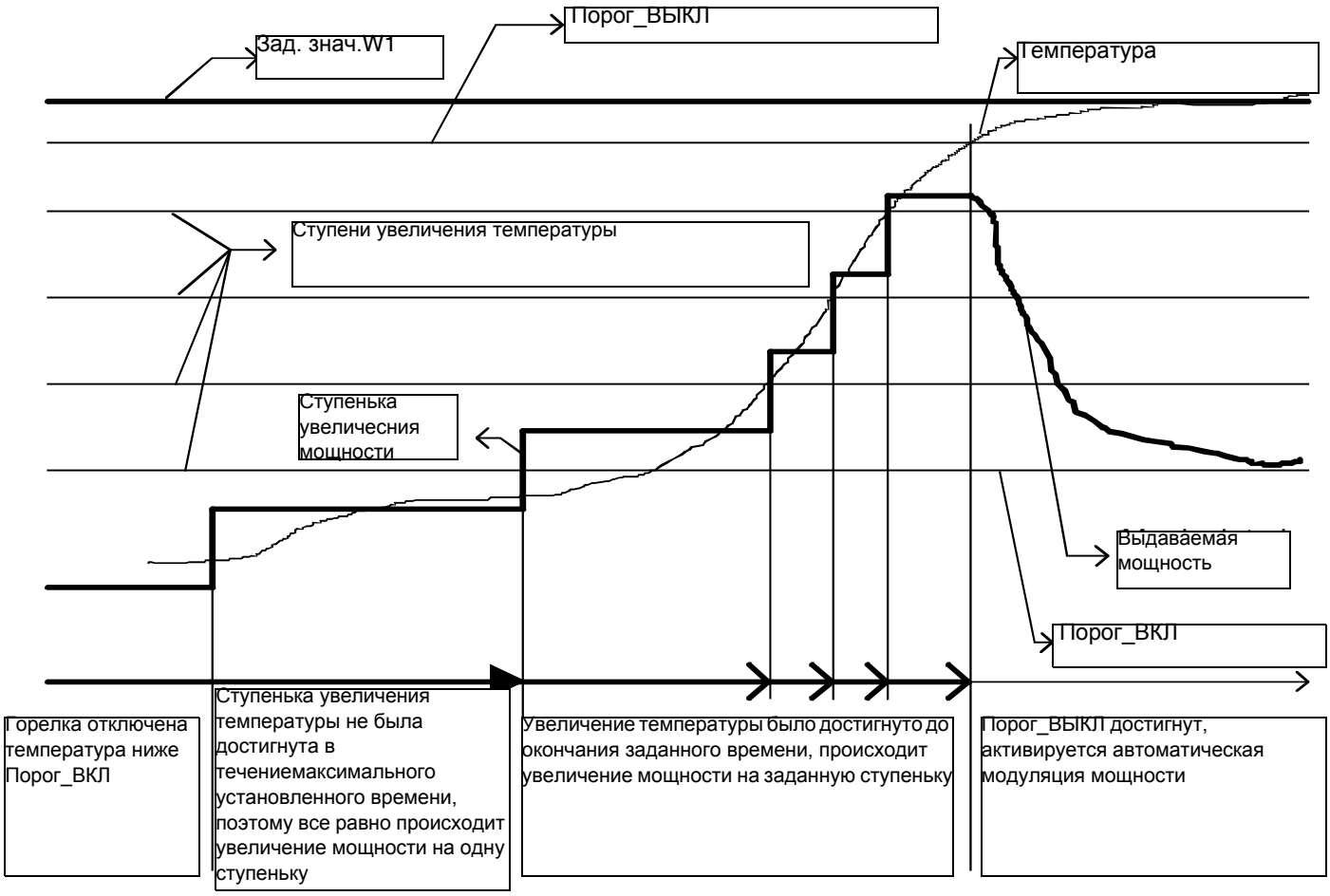

## РАБОТА ГОРЕЛКИ В РУЧНОМ РЕЖИМЕ

Оператор может выбрать работу горелки в ручном режиме на фиксированной нагрузке, которую можно задать, или модулирующий режим работы, с помощью регулятора автоматической нагрузки, может даже решить уставку отключения с помощью функции “отключенная горелка”.

Выбрать тип работы (Manuale / Automatico / Spento Авт. / Ручн. / Выкл Au-tom / Manual / Off)

| 1уровень меню | 2 уровень меню | 3 уровень меню | Пароль | Описание |
|---|---|---|---|---|
| Ручн. режим | | | | Оператор может контролировать вручную нагрузку или оставить ее в автоматическом режиме или держать горелку отключенной |
| | Авт./Ручн./ Выкл | | | Выбор режима: ручн./автомат/откл |
| | | автоматич/ Ручной/Выкл | АВ | |

### *Выбор процента нагрузки при ручном режиме работы*

Для того, чтобы ввести процент нагрузки, на котором горелка должна будет работать в ручном режиме, действовать, как описано ниже.

| 1уровень меню | 2 уровень меню | 3 уровень меню | Пароль | Описание |
|---|---|---|---|---|
| Ручн. режим | | | | Оператор может контролировать вручную нагрузку или оставить ее в автоматическом режиме или держать горелку отключенной |
| | Целевая мощность | | | ВЫбрать процент нагрузки |
| | | 0..100% | АВ | |

## ЭЛЕКТРИЧЕСКИЕ СОЕДИНЕНИЯ ПРИ 230 V

### Клеммники

# LMV51.300B2 / LMV52.200B1 / LMV52.200B2 / LMV52.240B2

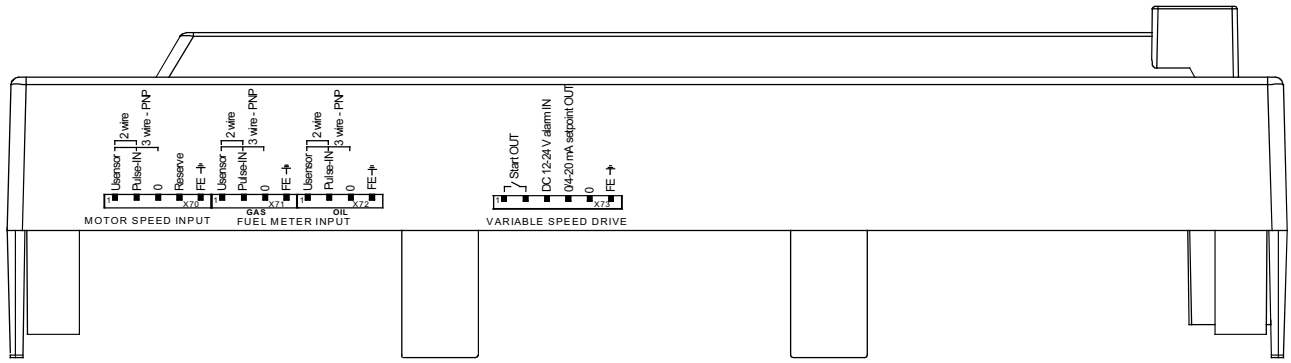


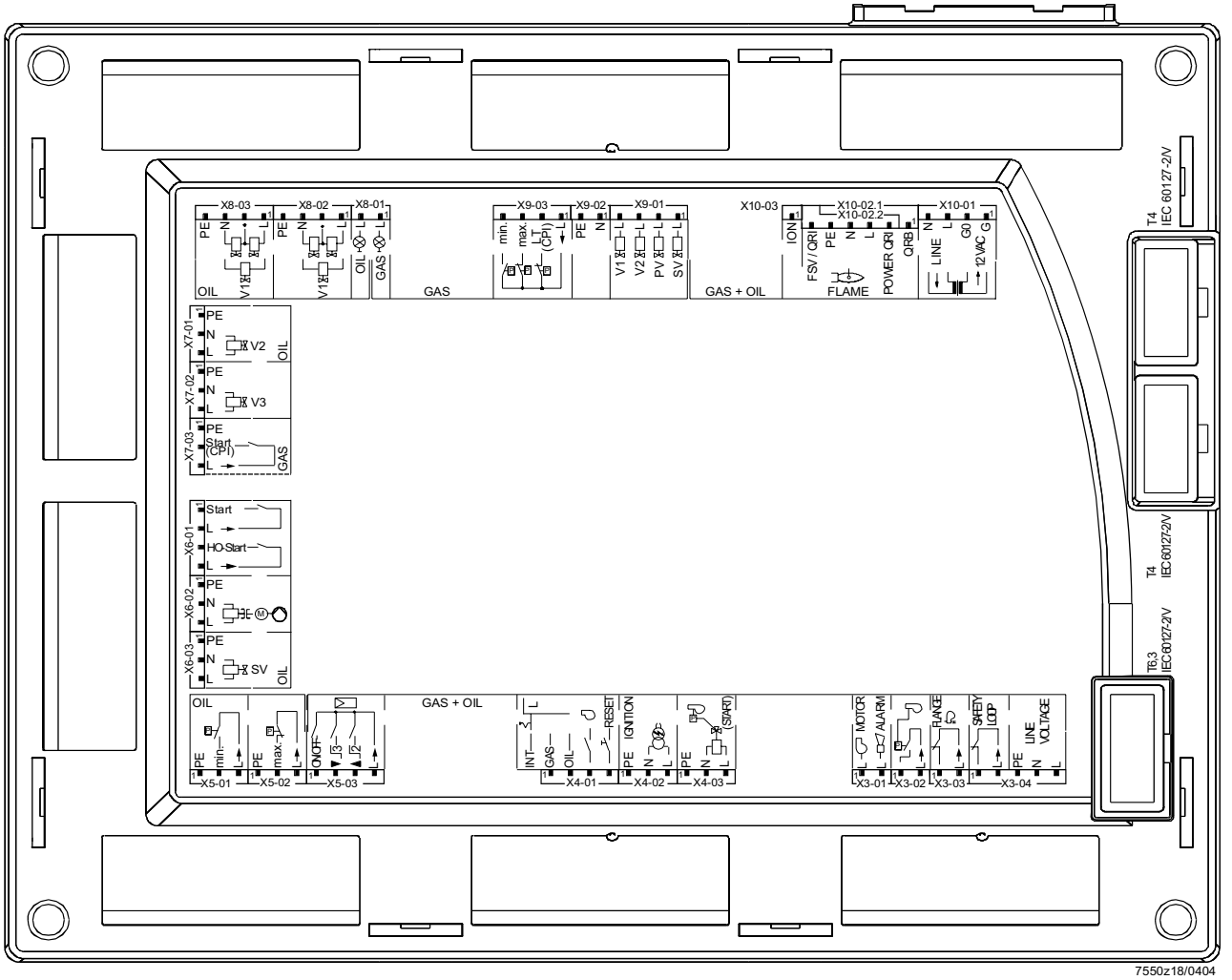


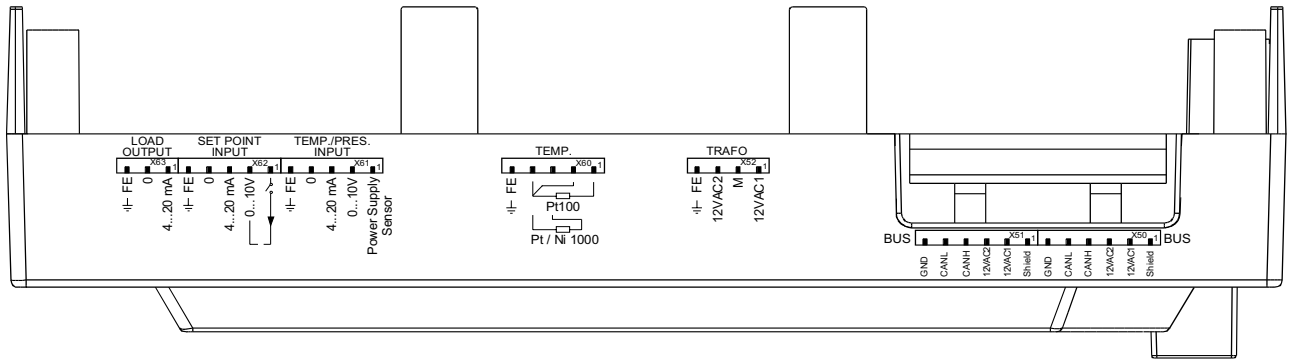

| Блок клемм | Символы соединительных разъемов | | Входы | Выходы | Описание | Питание |
|---|---|---|---|---|---|---|
| X3-01 | PIN1 | L MOTOR<br>L ALARM | | x | Выключатель двигателя вентилятора | AC 230 V +10 % / -15 %, 50...60 Hz, 1 A, cos.0.4 |
| | PIN2 | | | x | Сигнализация блокировки | AC 230 V +10 % / -15 %, 50...60 Hz, 1 A, cos.0.4 |
| X3-02 | PIN1 | | x | | Реле давления воздуха (LP) | AC 230 V +10 % / -15 %, 50...60 Hz, Imax 1.5 mA |
| | PIN2 | L | | x | Питание реле давления воздуха (LP) | AC 230 V +10 % / -15 %, 50...60 Hz, Imax 500 mA |
| X3-03 | PIN1 | FLANGE | x | | Контакт концевого выключателя фланца горелки | AC 230 V +10 % / -15 %, 50...60 Hz, Imax 5 A |
| | PIN2 | L | | x | Питание контакта концевого выключателя фланца горелки | AC 230 V +10 % / -15 %, 50...60 Hz, Imax 5 A |
| X3-04 | PIN1 | SAFETY LOOP | x | | Цепь предохранительных устройств | AC 230 V +10 % / -15 %, 50...60 Hz, Imax 5 A |
| | PIN2 | L | | x | Питание для цепи предохранительных устройств | AC 230 V +10 % / -15 %, 50...60 Hz, Imax 5 A |
| | PIN3 | PE | x | | Заземление (PE) | |
| | PIN4 | N LINE VOLTAGE | x | | Питание нейтрали (N) | |
| | PIN5 | L | x | | Питание фазы (F) | AC 230 V +10 % / -15 %, 50...60 Hz, fuse 6.3 AT (DIN EN 60 127 2 / 5) |
| X4-01 | | INT L | | | “Внутренний” выбор типа топлива, если не используются клеммы 1-2. | |
| | PIN1 | GAS | x | | Выбор работы на газе | AC 230 V +10 % / -15 %, 50...60 Hz, Imax 1.5 mA |
| | PIN2 | OIL | x | | Выбор работы на жидком топливе | AC 230 V +10 % / -15 %, 50...60 Hz, Imax 1.5 mA |
| | PIN3 | RESET | x | | Контакт контроля контактора вентилятора (FCC) | AC 230 V +10 % / -15 %, 50...60 Hz, Imax 1.5 mA |
| | PIN4 | | x | | Кнопка Reset или ручная разблокировка | AC 230 V +10 % / -15 %, 50...60 Hz, Imax 1.5 mA |
| X4-02 | PIN1 | PE IGNITION | | x | Заземление (PE) | |
| | PIN2 | N | | x | Нейтраль (N) | |
| | PIN3 | L | | x | Запальный трансформатор | AC 230 V +10 % / -15 %, 50...60 Hz, 2 A, cos.0.2 |
| X4-03 | PIN1 | PE | | x | Заземление (PE) | |
| | PIN2 | N | | x | Нейтраль (N) | |
| | PIN3 | L (START) | | x | Присоединение реле давления для непрерывной продувки | AC 230 V +10 % / -15 %, 50...60 Hz, 0.5 A, cos.0.4 |

| Блок лемм | Символы соединительных разъемов | | Входы | Выходы | Описание | Питание |
|---|---|---|---|---|---|---|
| X5-01 | PIN1 | PE | | x | Заземление (PE) | |
| | PIN2 | min | x | | Реле минимального давления жидкого топлива (DWмин-жид. топл.) | AC 230 V +10 % / -15 %, 50...60 Hz, Imax 1.5 mA |
| | PIN3 | L | | x | Питание рле минимального давления жидкого топлива (DWмин-жид. топл.) | AC 230 V +10 % / -15 %, 50...60 Hz, Imax 500 mA |
| X5-02 | PIN1 | PE | | x | Заземление (PE) | |
| | PIN2 | max | x | | Реле максимального давления жидкого топлива (DWмакс-жид. топл.) | AC 230 V +10 % / -15 %, 50...60 Hz, Imax 1.5 mA |
| | PIN3 | L | | x | Питание реле максимального давления жидкого топлива (DWмакс-жид. топл.) | AC 230 V +10 % / -15 %, 50...60 Hz, Imax 500 mA |
| X5-03 | PIN1 | ON/OFF | x | | Контакт включения/ выключения горелки | AC 230 V +10 % / -15 %, 50...60 Hz, Imax 1.5 mA |
| | PIN2 | 3 | x | | Контакт наружного контроллера уменьшает нагрузку/ступень3 | AC 230 V +10 % / -15 %, 50...60 Hz, Imax 1.5 mA |
| | PIN3 | 2 L | x | | Контакт наружного контроллера увеличивает нагрузку/ступень 2 | AC 230 V +10 % / -15 %, 50...60 Hz, Imax 1.5 mA |
| | PIN4 | | | x | Питание контактов | AC 230 V +10 % / -15 %, 50...60 Hz, Imax 500 mA |
| X6-01 | PIN1 | START | x | | Термостат готовности жидкого топлива в подогревателе (TCN) | AC 230 V +10 % / -15 %, 50...60 Hz, Imax 1.5 mA |
| | PIN2 | L | | x | Питание термостата готовности жидкого топлива в подогревателе (TCN) | AC 230 V +10 % / -15 %, 50...60 Hz, Imax 500 mA |
| | PIN3 | HO-START L | x | | Термостат мазутного топлива внутреннего контура горелки (TCI) | AC 230 V +10 % / -15 %, 50...60 Hz, Imax 1.5 mA |
| | PIN4 | | | x | Питание термостата мазутного топлива внутреннего контура горелки (TCI) | AC 230 V +10 % / -15 %, 50...60 Hz, Imax 500 mA |
| X6-02 | PIN1 | PE | | x | Заземление (PE) | |
| | PIN2 | N | | x | Нейтраль (N) | |
| | PIN3 | L M | | x | Насос жидкого топлива | AC 230 V +10 % / -15 %, 50...60 Hz, 2 A, cos.0.4 |
| X6-03 | PIN1 | PE | | x | Заземление (PE) | |
| | PIN2 | N | | x | Нейтраль (N) | |
| | PIN3 | L SV | | | Предохранительный отсечной клапан жидкого топлива | AC 230 V +10 % / -15 %, 50...60 Hz, 1 A, cos.0.4 |

| Блоки клемм | Символы соединительнх разъемов | | Входы | Выходы | Описание | Питание |
|---|---|---|---|---|---|---|
| X7-01 | PIN1 | PE | | x | Заземление (PE) | |
| | PIN2 | N | | x | Нейтраль (N) | |
| | PIN3 | L V2 | | | Клапан жидкого топлива 2-ой ступени | AC 230 V +10 % / -15 %, 50...60 Hz, 1 A, cos.0.4 |
| X7-02 | PIN1 | PE | | x | Заземление (PE) | |
| | PIN2 | N | | x | Нейтраль (N) | |
| | PIN3 | L V3 | | | Клапан жидкого топлива 3-ей ступени | AC 230 V +10 % / -15 %, 50...60 Hz, 1 A, cos.0.4 |
| X7-03 | PIN1 | | | x | Заземление (PE) | |
| | PIN2 | PE | x | | Контакт для сжиженного газа (LMV52...) | AC 230 V +10 % / -15 %, 50...60 Hz, Imax 1.5 mA |
| | PIN3 | L | | x | Питание контакта (резервн.) | AC 230 V +10 % / -15 %, 50...60 Hz, Imax 500 mA |

| Блок клемм | Символы соединительных разъемов | | Входы | Выходы | Описание | Питание |
|---|---|---|---|---|---|---|
| X8-01 | OIL L<br>GAS L | PIN2 | | x | Сигнальная лампочка работы на жидком топливе | AC 230 V +10 % / -15 %, 50...60 Hz, 1 A, cos.0.4 |
| | | PIN1 | | x | Сигнальная лампочка работы на газе | AC 230 V +10 % / -15 %, 50...60 Hz, 1 A, cos.0.4 |
| X8-02 | PE<br>N<br>V1<br>L | PIN4 | | x | Заземление (PE) | |
| | | PIN3 | | x | Нейтраль (N) | |
| | | PIN2 | | x | Клемма для последовательного соединения клапанов | |
| | | PIN1 | | x | Клапан жидкого топлива 1 | AC 230 V +10 % / -15 %, 50...60 Hz, 1 A, cos.0.4 |
| X8-03 | PE<br>N<br>V1<br>L | PIN4 | | x | Заземление (PE) | |
| | | PIN3 | | x | Нейтраль (N) | |
| | | PIN2 | | x | Клемма для последовательного соединения клапанов | |
| | | PIN1 | | x | Клапан жидкого топлива 1 | AC 230 V +10 % / -15 %, 50...60 Hz, 1 A, cos.0.4 |
| X9-01 | V1 L<br>V2 L<br>PV L<br>SV L | PIN4 | | x | Газовый клапан 1 | AC 230 V +10 % / -15 %, 50...60 Hz, 2 A, cos.0.4 |
| | | PIN3 | | x | Газовый клапан 2 | AC 230 V +10 % / -15 %, 50...60 Hz, 2 A, cos.0.4 |
| | | PIN2 | | x | Газовый клапан 3 | AC 230 V +10 % / -15 %, 50...60 Hz, 2 A, cos.0.4 |
| | | PIN1 | | x | Предохранительный отсечной газовый клапан | AC 230 V +10 % / -15 %, 50...60 Hz, 2 A, cos.0.4 |
| X9-02 | PE<br>N | PIN2 | | x | Заземление (PE) | |
| | | PIN1 | | x | Нейтраль (N) | |
| X9-03 | min<br>max<br>LT (CPI)<br>L | PIN4 | x | | Реле минимального давления газа | AC 230 V +10 % / -15 %, 50...60 Hz, Imax 1.5 mA |
| | | PIN3 | x | | Реле максимального давления газа | AC 230 V +10 % / -15 %, 50...60 Hz, Imax 1.5 mA |
| | | PIN2 | x | | Реле давления газа для контроля герметичности клапанов или контакт закрытых клапанов | AC 230 V +10 % / -15 %, 50...60 Hz, Imax 1.5 mA |
| | | PIN1 | | x | Питание для контактов реле давления | AC 230 V +10 % / -15 %, 50...60 Hz, Imax 500 mA |

| Блоки клемм | Символы соединительных разъемов | | Выходы | Входы | Описание | | Питание |
|---|---|---|---|---|---|---|---|
| X10-01 | LINE N L G0 12VAC G | PIN4 | | x | Нейтраль (N) | | AC 230 V +10 % / -15 %, 50...60 Hz, max 1 mA |
| | | PIN3 | | x | Фаза питания трансформатора | | |
| | | PIN2 | x | | Питание для GO | | AC 12 V +10 % / -15 %, 50...60 Hz, max 1.2 mA |
| | | PIN1 | x | | Питание для G | | |
| X10-02 | FSV / QRI PE FLAME N L POWER QRI QRB | PIN6 | x | | QRI...(Инфракрасный датчик) QRA7...сигнал в Вольтах | | Umax DC 5 V |
| | | PIN5 | | x | Заземление (PE) | | |
| | | PIN4 | | x | Нейтраль (N) | | |
| | | PIN3 | | x | Power signal | | AC 230 V +10 % / -15 %, 50...60 Hz, Imax 500 mA |
| | | PIN2 | | x | Питание QRI...(Инфракрасный датчик)/QRA7...сигнал в Вольтах | | DC 14 / 21 VC Imax 100 mA |
| | | PIN1 | x | | QRB...сиганл в Вольтах | | Max. DC 8 V |
| X10-03 | ION | PIN1 | | x | IЭлектрод детектирования (ION) - альтернатива ультрафиолетовым датчикам QRA... см. главу выходы и входы датчиков | | Umax (X3-04-PINS) Imax. 0.5 mA |
| X50 | GND CANL CANH 12VAC2 12VAC1 Shield | PIN6 | | x | Заземление ссылки (PELV) | | |
| | | PIN5 | | x | Кабель сигнала (CANL) | | DC U <5 V, Rw = 120 Ù, level to ISO-DIS 11898 |
| | | PIN4 | | x | Кабель сигнала (CANH) | | |
| | | PIN3 | | x | Питание для сервоприводов/ Дисплей БУИ | | AC 12 V +10 % / -15 %, 50...60 Hz, Fuse max. 4 A |
| | | PIN2 | | x | Питание для сервоприводов/ Дисплей БУИ | | |
| | | PIN1 | | x | Экран | (Заземление) | |
| X51 | GND CANL CANH 12VAC2 12VAC1 Shield | PIN6 | | x | Заземление ссылки (PELV) | | |
| | | PIN5 | | x | Кабель сигнала (CANL) | | DC U <5 V, Rw = 120 Ù, level to ISO-DIS 11898 |
| | | PIN4 | | x | Кабель сигнала (CANH) | | |
| | | PIN3 | | x | Питание для сервоприводов/ Дисплей БУИ | | AC 12 V +10 % / -15 %, 50...60 Hz, Fuse max. 4 A |
| | | PIN2 | | x | Питание для сервоприводов / Дисплей БУИ | | |
| | | PIN1 | | x | Экран | (Заземлени) | |
| X52 | FE 12VAC2 M 12VAC1 | PIN4 | x | | (Заземление) | | |
| | | PIN3 | x | | Питание от трансформатора для LMV5x | | AC 12 V +10 % / -15 %, 50...60 Hz |
| | | PIN2 | x | | Заземление ссылки (PELV) | | |
| | | PIN1 | x | | Питание от трансформатора для LMV5x | | AC 12 V +10 % / -15 %, 50...60 Hz |

| Блокировка клемм | Символы соединительных разъемов | | Входы | Выходы | Описание | Питание |
|---|---|---|---|---|---|---|
| **Датчики температуры/Давления менеджера** | | | | | | |
| X60 | FE<br>Pt100<br>Pt/Ni 1000 | PIN5 | x | | Экран кабеля датчиков | |
| | | PIN4 | x | | Общий | |
| | | PIN3 | x | | Вход температурного датчика Pt / LG-Ni 1000 | |
| | | PIN2 | x | | Компенсирующий кабель температурного датчика PT100 | |
| | | PIN1 | x | | Вход температурного датчика PT100 | |
| X61 | FE<br>0<br>4-20 mA<br>0-10 V<br>Power Supply Sensor | PIN5 | x | | Экран кабеля | |
| | | PIN4 | x | | Заземление ссылки | |
| | | PIN3 | x | | Вход токового сигнала для датчиков давления/температуры 0/4...20 mA | DC 0/4...20 mA |
| | | PIN2 | x | | Вход сигнала напряжения для датчиков давления DC 0...10 V | DC 0...10 V |
| | | PIN1 | | x | Питание для датчиков Давления/ температуры | approx. DC 20 V Max. 25 mA |
| X62 | FE<br>0<br>4-20 mA<br>0-10 V | PIN5 | x | | Экран кабеля | |
| | | PIN4 | x | | Заземление ссылки | |
| | | PIN3 | x | | Вход в мА для сигнала Уставки или нагрузки | DC 0...20 mA |
| | | PIN2 | x | | Вход в Вольтах для сигнала Уставки или нагрузки | DC 0...10 V |
| | | PIN1 | | x | Питание для изменения Уставки | approx. DC 24 V Max. 2 mA |
| X63 | FE<br>0<br>4-20 mA | PIN3 | x | | Экран кабеля | |
| | | PIN2 | | x | Заземление ссылки | |
| | | PIN1 | | x | Выход сигнала в мА процента нагрузки | DC 4...20 mA, RLmax = 500 £[ |

## ПРОГРАММИРОВАНИЕ ЧАСТОТНОГО ПРЕОБРАЗОВАТЕЛЯ (ИНВЕРТОРА)

Для того, чтобы запрограммировать частотный преобразователь - использовать интерфейсную панель BOP.

**BOP - SED2**

Панель BOP позволяет изменять значения параметров, с целью программирования работы частотного преобразователя под конкретныq тип применяемого двигателя. Кроме кнопок на нем имеется дисплей 5-ти позиционный LCD, на котором отображаются числа параметров rxxxx или Pxxxx, значения параметров, единица измерения параметра (напр. (A), (V), )HZ), (сек)), аварийные сигнализации Axxxx или сигнализации о неполадках Fxxxx, а также значения ссылки и действительные значения.

**ВНИМАНИЕ!** Частотный преобразователь конфигурируется на заводе под двигатель вентилятора горелки, поэтому никакого дополнительного программирования не требуется!

Следующая процедура используется только в том случае, когда старый инвертор заменяется новым, не запрограммированным, или когда есть необходимость сконфигурировать заново инвертор для применения с другим двигателем, в этом случае убедиться в том, что максимальная мощность инвертора удовлетворяет мощности, требуемой двигателем.

Следующая процедура перенастроит все параметры на значения по умолчанию, вводимые на заводе фирмой Siemens и введет данные, которые необходимы для работы горелки, поэтому с настоящей процедурой могут быть удалены неправильно введенные параметры.

### *Описание функций кнопок для частотного преобразователя SED2*

| Дисплей/кнопка | Функции | Описание |
|---|---|---|
| r0000 | Состояние дисплея | Дисплей LCD (дисплей 5-кнопочный для BOP, дисплей многолинейный и многоязычный для AOP) отображает введенные значения, используемые в данное время SED2 или используемые для введения параметров в SED2. |
| I | Пуск двигателя | При нажатии этой кнопки двигатель запускается. Эта кнопка введена в действие для работы в ручном режиме, согласно программированию, выполненному на заводе. |
| 0 | Останов двигателя | OFF1 - При нажатии этой кнопки происходит останов двигателя согласно выбранной рампе замедления. Эта кнопка введена в действие для работы в ручном режиме, согласно программированию, выполненному на заводе.<br>OFF2 - При нажатии этой кнопки 2 раза (или только один раз, но длительно), происходит инерционное замедление действия двигателя до полной остановки. Эта функция активирована для работы в ручном и автоматическом режиме. |
| Hand | Переключение вручную | При нажатии этой кнопки во время работы двигателя происходит изменение логики на входе, в результате чего контроль над SED2 переходит к оператору. Таким образом, никакая из контролируемых переменчивых величин не может влиять на команды SED2. |
| Auto | Автоматическое переключение | Автоматическим способом все входы и выходы программируются для представления зависимых переменчивых величин системы. Никакая команда вручную не будет приниматься. SED2 будет отвечать на изменения параметров только в соответствии со своими запрограммированными параметрами. |
| Fn | Функции | Эта кнопка позволяет визуализировать дополнительную информацию. Обратиться к параграфу “Кнопки со специальными функциями панели AOP” инструкций по работе этой панели.<br>**Способ многократной визуализации:** при нажатии этой кнопки в течении 2 секунд на любом параметре, находящемся в этот момент в работе, будет визуализирована следующая информация: **1.** Напряжение їостоянного тока промежуточной цепи (указываемое надписью d – unità V). **2.** Ток на выходе (A). **3.** Напряжение на выходе (указываемое надписью 0 – unità V). **4.** Частота на выходе (Hz). **5.** Выбранное значение параметра P0005. (если P0005 запрограммирован для визуализации одного из вышеуказанных значений (от 1 до 4), тогда оно заново не будет визуализироваться). При помощи последующих нажатий на кнопку можно управлять чередующимся переходом на вышеуказанные визуализации. При длительном повторном нажатии этой кнопки можно будет выйти с этой многократной визуализации.<br>**Распознавание ошибок:** В случае какого-либо аномального действия SED2 отключается, использовать эту кнопку для распознавания ошибок.<br>**Функция скачка:** исходя с любого параметра (rXXXX или PXXXX), нажать на короткое время кнопку **Fn,** чтобы “перескакнуть” напрямую на r0000, значит, если это требуется, то можно изменить и другой параметр. С r0000, нажав еще раз кнопку **Fn**, можно будет вернуться на исходную точку. Во время изменения параметров кнопка **Fn** может быть использована для скачка с одного значения на последующее, начиная от менее значительного. Для получения информации по другим функциям AOP, обратиться к инструкциям по работе панели AOP. |
| Menu | Только для AOP | Нажать одновременно кнопки Fn и P для того, чтобы войти в главное меню. |
| P | Доступ к параметрам | Нажатие этой кнопки позволяет:<br>1. Доступ к параметрам<br>2. Выход из параметра с подтверждением сделанного выбора. |
| ▲ | Увеличение величины значения | Нажимать эту кнопку для увеличения показанного на дисплее значения. Эта кнопка позволяет увеличить текущее значение во время введения параметров. Эта кнопка позволяет увеличить скорость (внутренний потенциометр двигателя MOP) ручным способом. |
| ▼ | Уменьшение величины значения | Нажимать эту кнопку для уменьшения показанного на дисплее значения. Эта кнопка позволяет уменьшить текущее значение во время введения параметров. Эта кнопка позволяет уменьшить скорость (внутренний потенциометр двигателя MOP) ручным способом. |

### *Программирование*

Для доступа к процедуре программирования, действовать следующим образом:

1 нажать кнопку “P” P

2 появится сообщение **Г000** r0000

3 затем нажимать ▲ до тех пор, пока на дисплее не покажется параметр **“P0010”**

4 нажать “P”, чтобы войти на страницу и затем с помощью ▲ поменять **функцию с 0 на 1**, для того, чтобы запрограммировать быструю смену страниц;

5 нажать снова “P” для подтверждения и выхода..

Далее нажать кнопку ▲ перейти на следующие страницы и выполняя эту же процедуру ввести следующие данные:

| Страница | Описание | Величина, которую необходимо ввести |
|---|---|---|
| **P0304** | Вольт с заводской таблички двигателя | обычно 400 V |
| **P0305** | tАмпер с заводской таблички двигателя | |
| **P0307** | кВт - мощность двигателя с заводской таблички двигателя | |
| **P0310** | Частота двигателя | Обычно 50 Hz |
| **P0311** | Количество оборотов в минуту с заводской таблички двигателя | M-1 |
| **P1080** | Минимальная частота двигателя | Обычно 0 Hz |
| **P1082** | Максимальная частота двигателя | Обычно 50 Hz |
| **P1120** | Время установки наращивания оборотов | Обычно 20 сек. |
| **P1121** | Время установки уменьшения оборотов | Обычно 20 сек. |

6 теперь, для того, чтобы выполнить автоматически процедуру расчета параметров:

7 выбрать страницу **P3900**

8 ▲ нажать на ▲ для того, чтобы перейти с **0 на 1**;

9 P нажать на P для подтверждения: автоматически будет осуществлена процедура расчета параметров

10 После того, как будут запрограммированы указанные страницы, нажать на “P”, чтобы выйти с режима программирования.

**Внимание**, после того, как будет выполнен расчет параметров с помощью предусмотренной функцией на **“P3900”**, функция **“P0010”** программирования параметров, ранее заданная **с 0 на 1**, автоматически возвращается на **0**. Действительно, если функция **“P0010”** осталась бы запрограммированной на **1**, то и частотный преобразователь остался бы в модальности программирования и не смог бы работать.

**Примечание:** Чтобы выйти в ручном режиме с программирования, вернуться на страницу **“P010”,** нажать на P и с помощью ▼, снова поменять **1** на **0** для того, чтобы завершить функцию программирования.

**Внимание:** возможный выход в ручном режиме, без выполнения расчета параметров, предусмотренный на **“P3900”,** не позволит осуществить точный ввод параметров частотного преобразователя.

**Внимание:** после выполнения расчета, предусмотренного на **“P3900”** частотный преобразователь автоматически восстанавливает некоторые параметры, введенные на заводе, как, например, максимальную частоту на **“P2000”,** поэтому необходимо вернуться на эти заданные значения и изменить их заново.

Затем действовать следующим образом:

11 нажать P;

12 нажимать ▲ пока не появится **“P0003” (Конфигурация для экспертов)**;

13 нажать “P” для входа: поменять функцию **с 1 на функцию 3** (которая позволяет визуализировать все страницы); затем нажать снова “P” для подтверждения и выхода.

14 нажимать ▲ пока не появится **“P0006” (Стабильная визуализация частоты на выходе”)**: нажать P чтобы войти,

поменять функцию **с 2 на функцию 4** и затем нажать P per confermare e uscire.для подтверждения и выхода.

15 Выбрать страницу **“P0700” (Источники сигнальных команд):** для того, чтобы выбрать модальность источника сигнала нажать P для того, чтобы войти в подстраницу и визуализировать:**“IN000”** (Питание в автоматической модальности): затем, **выбрать 2** (с тем, чтобы вход сигнала был с клемм, для работы в автоматической модальности);

16 еще раз нажать на P для того, чтобы снова войти на **“P0700”**;

17 с помощью кнопки ▲ выбрать теперь **“IN001”** (Питание в ручной модальности),

18 **выбрать 1** (вход сигнала с BOP для работы в ручной модальности);

19 выбрать затем страницу **“P0756” (Типы входного сигнала)**

20 нажать на P для того, чтобы войти на **“IN000”;**.

21 **выбрать 2** (для того, чтобы выбрать сигнал источника 0 :20 mA)

22 снова нажать на P и кнопку ▲

***Только для частотного преобразователя MM440:***

23 Выбрать страницу **“P1237” (Задействование тормозных реостатов)**: ввести **1**, или же выбрать значения следующей таблицы

0 – Дезактивировано

**1 – 5% цикла работы**

2 – 10% цикла работы

3 – 20% цикла работы

4 – 50% цикла работы

5– 100% цикла нагрузки

24 Затем войти на **“P1820” (Направление вращения двигателя)** и выбрать желаемое направление вращения.

25 с помощью кнопки ▲ выйти на **“P2000” (Максимальная частота)**: нажать P чтобы войти на страницу и с помощью кнопки ▲ поменять частоту на **52,60 Hz**

26 нажать снова на P для подтверждения и выхода.

27 Вернуться на страницу **“P0003”** и вернуться **с 3 снова на 1.**

28 Вернуться затем на страницу **Г000**

29 Выйти, нажав Fn.

**Внимание:** не забыть установить также 2 микровыключателя DIP-SWITCH на положение ON.

Примечание: устройство возвращается автоматически на визуализацию, если никакая кнопка не нажимается в течение нескольких секунд.

**Внимание** : параметр **P0640** представляет собой фактор “% сверхнагрузки двигателя” (в амперах) относительно параметра **P0305** (Ампер с заводской таблички).

Убрав питание, подождать около 5 минут прежде, чем открывать прибор. Линейные конденсаторы остаются под опасным напряжением даже после того, как питание будет отсечено. Клеммы L1, L2, L3, U, V, W могут находиться под опасным напряжением даже в том случае, когда частотный преобразователь не будет работать.

C.I.B.UNIGAS S.p.A.
Via L.Galvani ,9 - 35011Campodarsego (PD) - ITALY
Tel. +39 049 9200944 - Fax +39 049 9200945
website:www.cibunigas.it-e-mail:cibunigas@cibunigas.it

Информация, сожержащаяся в этих инструкциях является чисто информационной и не влечет за собой никаких обязательств. Фирма оставляет за собой право внесения изменений без какого-либа обязательства по предварительному извещению об этом потребителей.

# АВТОМАТИЧЕСКИЙ РЕГУЛЯТОР 600V

## Инструкции к применению

BURNERS - BRUCIATORI - BRULERS - BRENNER - QUEMADORES - ГОРЕЛКИ

M12925NA Rel.0.0 07/2012

## Оглавление


| | |
|---|---|
| 1 • МОНТАЖ | 3 |
| 2 • ТЕХНИЧЕСКИЕ ХАРАКТЕРИСТИКИ | 3 |
| 3 • ОПИСАНИЕ ЛИЦЕВОЙ ПАНЕЛИ | 4 |
| 4 • СОЕДИНЕНИЯ | 4 |
| 5 • ПРОСТОЕ ПРОГРАММИРОВАНИЕ И НАСТРОЙКА | 5 |
| 6 • ПРОГРАММИРОВАНИЕ И КОНФИГУРАЦИЯ | 5 |
| 7 • ГОТОВНОСТЬ ГОРЕЛКИ AL1 | 11 |
| 8 • ФУНКЦИЯ ПРЕДВАРИТЕЛЬНОГО НАГРЕВА | 11 |
| 9 • РЕГУЛИРОВКА С КЛАПАНАМИ, ОСНАЩЕННЫМИ СЕРВОПРИВОДАМИ | 12 |
| 10 • КОНТРОЛЬНЫЕ ДЕЙСТВИЯ | 13 |
| 11 • ТЕХНИКА РУЧНОЙ НАСТРОЙКИ | 14 |
| 12 • ГРАДИЕНТ НАБОРА | 14 |
| 13 • ВКЛЮЧЕНИЕ / ОТКЛЮЧЕНИЕ ПРОГРАММНОГО ОБЕСПЕЧЕНИЯ | 14 |
| 14 • САМОНАСТРОЙКА | 14 |
| 15 • ПРИНАДЛЕЖНОСТИ | 15 |
| 16 • ОБОЗНАЧЕНИЕ ДЛЯ ЗАКАЗА | 15 |
| • ПРЕДУПРЕЖДЕНИЯ | 15 |

CIB UNIGAS

# CIB UNIGAS 600V
## АВТОМАТИЧЕСКИЙ РЕГУЛЯТОР

# РУКОВОДСТВО К ПРИМЕНЕНИЮ

ВЕРСИЯ ПРОГРАММНОГО ОБЕСПЕЧЕНИЯ **1.0x T73**
код **80379/** Редакция **01 / 06/2012**

## 1 • МОНТАЖ

### Габаритные размеры и размеры отверстия под регулятор, монтаж и крепление на панели

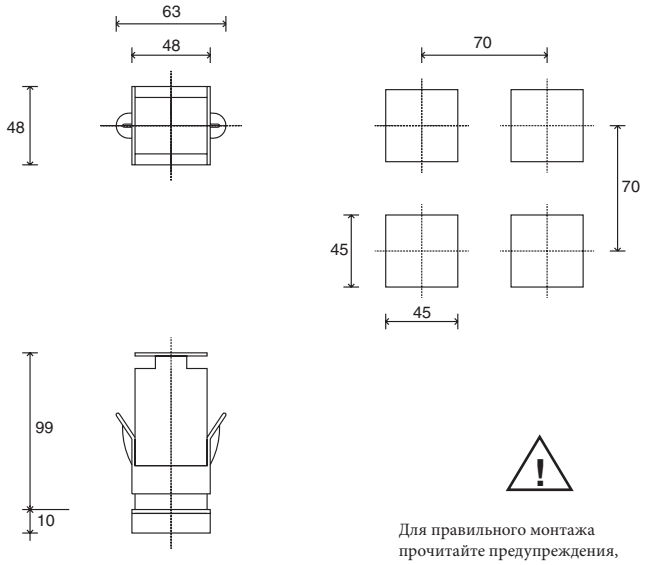


Для правильного монтажа прочитайте предупреждения, Содержащиеся в данных инструкциях!

Монтаж на панели:
Для фиксации прибора, вставить соответствующий блок в скобы, имеющиеся с обеих сторон корпуса. При монтаже двух и более приборов вместе, соблюдайте расстояния между ними, согласно чертежу.

**МАРКИРОВКА CE:** Прибор соответствует Директивам Европейского Сообществао 2004/108/CE и 2006/95/CE со ссылкой на общие стандарты: **EN 61000-6-2** (защищенность в промышленных средах) **EN 61000-6-3** (выбросы в жилом секторе) **EN 61010-1** (безопасность).

**ОБСЛУЖИВАНИЕ:** Ремонт должен производиться только квалифицированным и специально обученным персоналом. Отключить питание перед вскрытием прибора. Не чистить корпус сольвентами на основе углеводородов (бензин, трихлорэтилен и т.д.). использование таких сольвентов приводит к нарушению механической надежности.
Для чистки наружных пластмассовых частей использовать чистую ветошь, намоченную в этиловом спирте или воде.

**СЕРВИСНАЯ СЛУЖБА:** Гарантии не подлежат дефекты, вызванные использованием прибора без инструкций.

ЕМС соответствие протестировано с помощью слдующих соединений:

| ФУНКЦИЯ | ТИП КАБЕЛЯ | ИСПОЛЬЗУЕМАЯ ДЛИНА |
|---|---|---|
| Кабель питания | 1 мм2 | 1 м |
| Кабели релейного выхода | 1 мм2 | 3,5 м |
| Датчик на входе термопары | 0,8 мм2 компенсирован. | 5 м |
| датчик на входе терморезистора «PT100» | 1 мм2 | 3 м |

## 2 • ТЕХНИЧЕСКИЕ ХАРАКТЕРИСТИКИ

| | |
|---|---|
| Дисплей | 2x4 цифры, зеленый высота 10 и 7 мм |
| Клавиши | 4 механических клавиши (Man/Aut, INC, DEC, F) |
| Точность | 0.2% полной шкалы. ±1 цифра при температуре окружающей среды 25°C |
| Основной вход (настраиваемый цифровой фильтр | TC, RTD, PTC, NTC<br>60mV,1V Ri≥1MΩ; 5V,10V Ri≥10KΩ; 20mA Ri=50Ω<br>Время выборки 120 мсек |
| Тип термопар (ITS90) | Тип термопар : J,K,R,S,T (IEC 584-1, CEI EN 60584-1, 60584-2) ; возможна заказная линеаризация /типы B,E,N,L GOST,U,G,D,C доступны при использовании заказной линеаризации. |
| Ошибка холодного спая | 0,1° / °C |
| Тип термометра сопротивления (настраиваемая шкала на всем указанном диапазоне с/безточки десятичной дроби) (ITS90)<br>Макс. линейное сопротивление для термопар сопротивления | DIN 43760 (Pt100), JPT100<br>20Ω |
| PTC тип/ NTC тип | 990Ω, 25°C / 1KΩ, 25°C |
| Безопасность | определение короткого замыкания или размыкания датчиков, аварийная сигнализация LBA |
| Выбор градусов по C / F | Конфигурируется с лицевой панели |
| Диапазоны линейных шкал | -1999...9999 с возможностью программировния десятичной дроби |
| Действия по контролю | Pid, самонастройка, on-off |
| pb - dt - it | 0,0...999,9 % - 0,00...99,99 мин - 0,00...99,99 мин |
| Действие | тепло / холод |
| Выходы управления | вкл/выкл |
| ограничение максимальной мощности тело/холод | 0,0...100,0 % |
| Время цикла | 0...200 сек |
| тип основного выхода | реле, логика, непрерывный (0...10V R load ≥ 250KΩ, 0/4...20mA Rload ≤ 500Ω) |
| Плавный пуск | 0,0...500,0 мин |
| Настройка ошибки питания | -100,0...100,0 % |
| Функция отключения | сохраняет визуализацию PV, имеется возможность исключения |
| настраиваемые аварийные сигнализации | до 3-х аварийных функций , приобщаемых к 1-му выходу, конфигурируются как: максимальный, минимальный, ассиметричные, абсолютные / относительные, LBA |
| экранирование аварийных сигналов | исключается при включении, память, сброс блокировки с лицевой панели и/или контакта |
| тип релейного контакта | NO (NC), 5A, 250V/30Vdc cosΩ=1 |
| логический выход для статических реле | 24V ±10% (10V мин при 20mA) |
| питание преобразователя | 15/24V п.т., макс 30mA защита от короткого замыкания |
| Питание (тип включения) | стандартное) 100...240V перем.т ±10%<br>(опция) 11...27V перем.т/неиз.т ±10%<br>50/60Hz, 8VA макс. |
| Класс защиты лицевой панели | IP65 |
| Рабочая температура / температура хранения | 0...50°C / -20...70°C |
| Относительная влажность | 20...85% Ur без конденсата |
| условия использования | для использования в помещении, до 2000 м над уров. моря |
| Монтаж | на панели, выемка с лицевой части |
| Вес | 160 грамм в комплектном исполнении |

# 3 • ОПИСАНИЕ ЛИЦЕВОЙ ПАНЕЛИ

Функциональные индикаторы:
Указыват на режим работы прибора

L1 MAN/AUTO = OFF (автоматическое регулирование)
ON (ручное регулирование)

L2 РАЗОГРЕВ = ON (выполняется)

L3 САМОНАСТРОЙКА = ON (самонастройка активирована)
OFF (Самонастройка дезактивирована)

Выбор регулирования Автоматические/ Ручноее:
Активно только тогда, когда дисплей PV визуализирует переменную величину процесса (держать в нажатом состоянии клавишу не менее 5 сек.)

Индикация состояния выходов:
OUT 1 (AL1); OUT 2 (ОТКРЫТО); OUT 3 (ЗАКРЫТО)

Дисплей PV: Индикация переменной величины процесса
Визуализация ошибок: LO, HI, Sbr, Err
**LO** = значение переменной величины процесса < LO_S
**HI** = значение переменной величины процесса > HI_S
**Sbr** = нарушена связь с датчиком или значения на выходе выше максимально допустимых значений
**Err** = оборвана третья жила для PT100, PTC или значения на выходе ниже минимально допустимых значений (напр. плохое соединение термопары)

Дисплей SV: индикация уставки регулирования

Функциональная клавиша:
Позволяеи иметь доступ к разным фазам конфигурации •• Подтверждает изменение введенных параметров с переходом на последующий или предыдущий параметр, если при этом нажата клавиша Auto/Man (авт/Руч)

Клавиши i "Увеличить" и "Уменьшить":
Они позволяют выполнять любую операцию по увеличению (уменьшению) любого количественного параметра •• Скорость увеличения (уменьшения) пропорциональна длительности нажатия на клавишу •• Действие не циклично, то есть при достижении максимального (минимального) введенного значения, даже если продолжать нажимать на клавишу, функция увеличения (уменьшения) блокируется.

# 4 • СОЕДИНЕНИЯ

## • Выходы

Out2: 19, 20 — 5A при 250V перем.т./30V пост. т. реле
Out1: 21, 22 — 5A/250V перем.т. реле
Out3: 6, 5 — 5A при 250V перем.т. /30v пост.т. реле

TOP

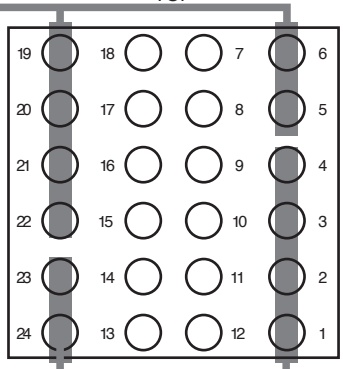


## • Питание

PWR: ~ 23, ~ 24

Стандартное:
100...240Vac ±10%

Опционное:
11...27Vac/dc ±10%

Мощность макс. 8VA; 50/60Hz

## • Входы

### • Вход TC

Доступные термопары: J, K, R, S, T (B, E, N, L, U, G, D, C а эти термопары возможны при включении в систему заказной линеаризации)
- Соблюдать полярность
- Для удлинения использовать соответствующий кабель, подходящий для типа применяемой термопары

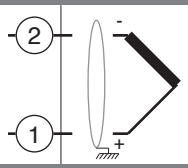


### • Линейный вход с 3-х жильным преобразователем

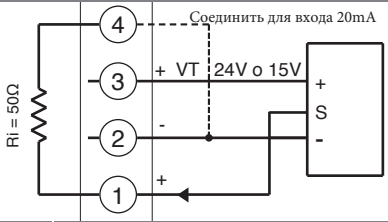


### • Линейный вход (I)

Линейный вход при постоянном токе

20mA,
Ri = 50Ω

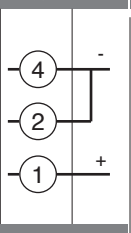


### • Линейный вход с 2-х жильным преобразователем

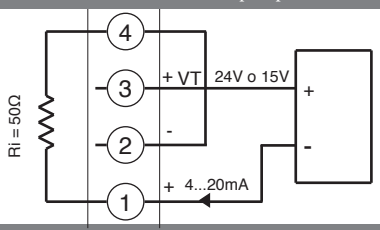


### • Линейный вход (V)

Линейный вход при постоянном напряжении
60mV, 1V Ri > 1MΩ
5V, 10V Ri > 10KΩ

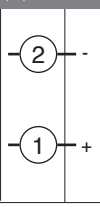


### • Pt100 / PTC / NTC

Использовать жилы Соответствующего сечения (мин. 1мм2)
PT100, JPT100, PTC, NTC

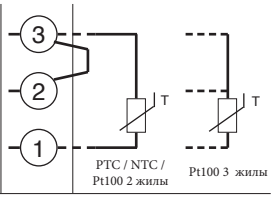


### • Идентификация плат

Плата питания - сторона пайки

Выбор напряжения Питания преобразователя

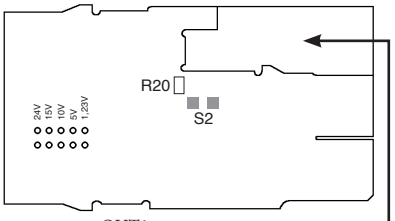


**Примечание**.: можно получить реле OUT1 активным при включении, если выполнить перемычку **S2** и удалить резистор **R20**

Плата процессора – сторона компонентов

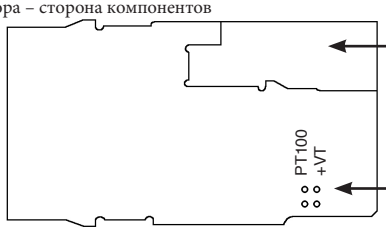


Платы IN/OUT (см. приложение)

Выбор сигнала на контакте 3

### • Конструкция прибора

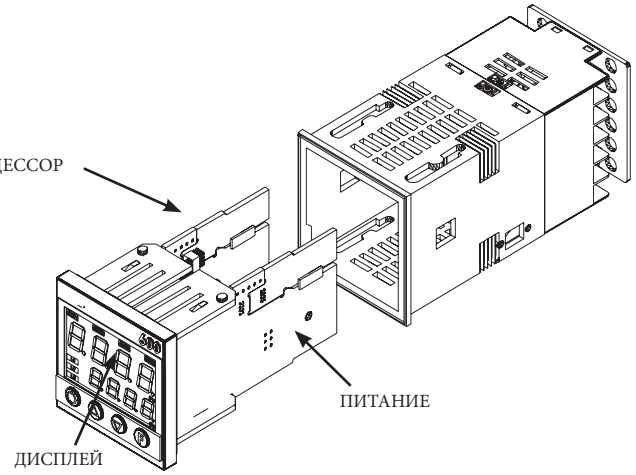

# 5 • ПРОСТОЕ ПРОГРАММИРОВАНИЕ И НАСТРОЙКА

## • Pro

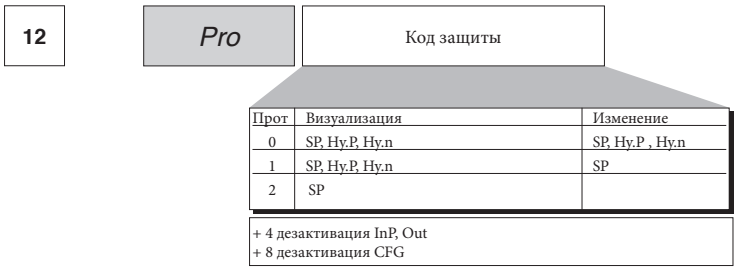


| Прот | Визуализация | Изменение |
|---|---|---|
| 0 | SP, Hy.P, Hy.n | SP, Hy.P , Hy.n |
| 1 | SP, Hy.P, Hy.n | SP |
| 2 | SP | |

# 6 • ПРОГРАММИРОВАНИЕ И КОНФИГУРАЦИЯ

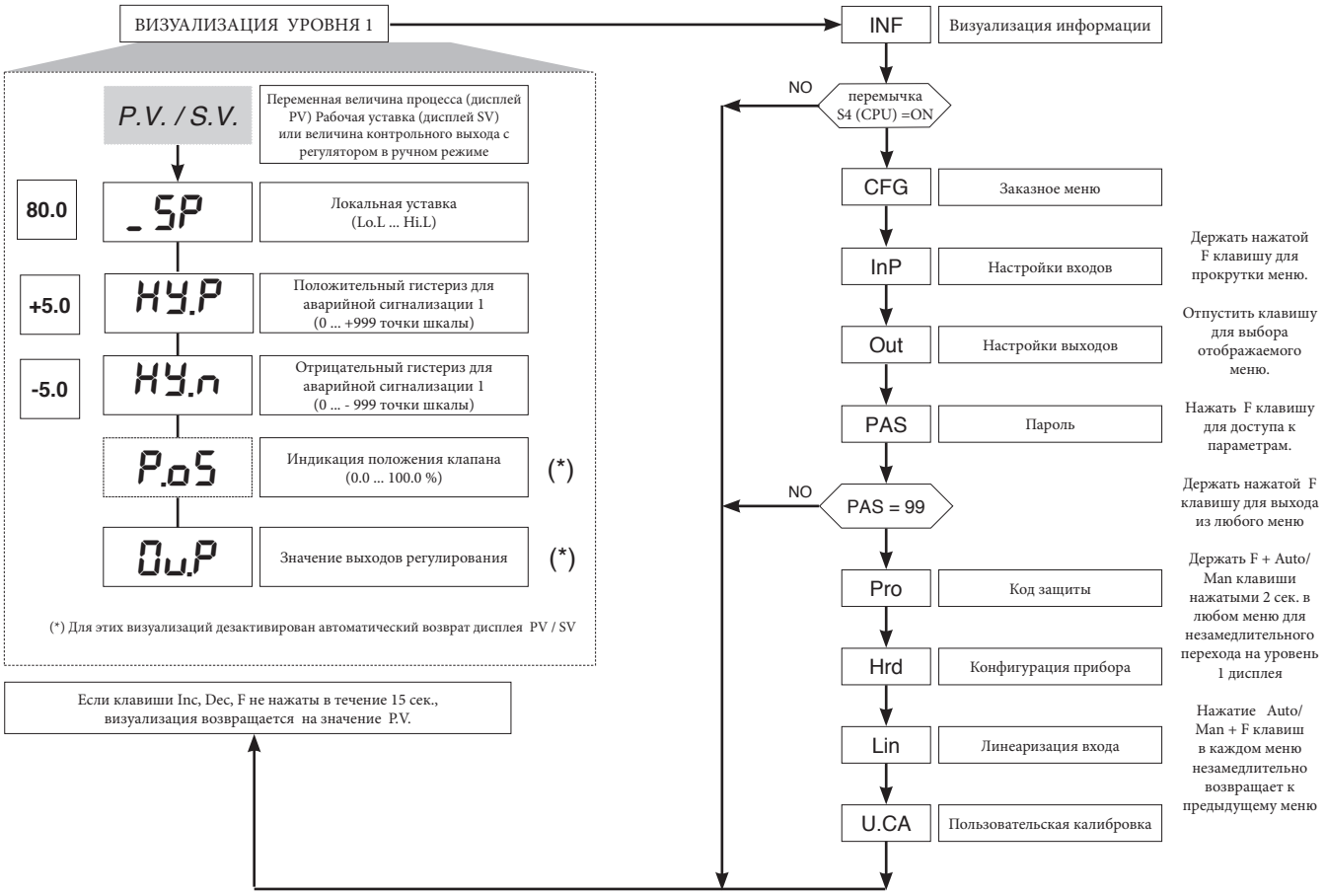


Примечание: Все ненужные параметры, благодаря особой конфигурации, не визуализируются

## • Визуализация InFo

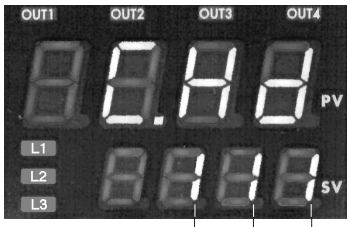


| ВЫХОД 2 |
|---|
| 0 = отсутствует |
| 1 = реле |

| ВЫХОД 3 |
|---|
| 0 = отсутствует |
| 1 = реле |

| СВЯЗЬ ЦИФРОВАЯ |
|---|
| 0 = отсутствует |

INF — Визуализация информации

↓

uPd — версия программного обеспечения

↓

Err — Код ошибки автоматическая диагностика

| | |
|---|---|
| 0 | нет ошибки |
| 1 | Lo |
| 2 | Hi |
| 3 | ERR |
| 4 | SBR |

+8 ошибка распознавания карты OUT2
+16 ошибка распознавания карты OUT3

↓

110 — C.Hd — Конфигурация Hrd

## • CFG

CFG — Параметры регулирования

↓

0 — S.tu — активирование функции самостоятельно настройки, автоматической настройки, плавного пуска

| №.наст. | постоянная автонастройка | Самонастройка | Мягкий пуск |
|---|---|---|---|
| 0 | НЕТ | НЕТ | НЕТ |
| 1 | ДА | НЕТ | НЕТ |
| 2 | НЕТ | ДА | НЕТ |
| 3 | ДА | ДА | НЕТ |
| 4 | НЕТ | НЕТ | ДА |
| 5 | ДА | НЕТ | ДА |
| 6 | - | - | - |
| 7 | - | - | - |
| № наст. | Автонастройка каждое отдельное действие | Самонастройка | Мягкий пуск |
| 8* | ЖДАТЬ | НЕТ | НЕТ |
| 9 | ПЕРЕХОДИТЬ | НЕТ | НЕТ |
| 10* | ЖДАТЬ | ДА | НЕТ |
| 11 | ПЕРЕХОДИТЬ | ДА | НЕТ |
| 12* | ЖДАТЬ | НЕТ | ДА |
| 13 | ПЕРЕХОДИТЬ | НЕТ | ДА |

(*) +16 с автоматическим переходом в ПЕРЕХОДИТЬ, если PV-SP > 0,5%
+32 с автоматическим переходом в ПЕРЕХОДИТЬ, если PV-SP > 1%
+64 с автоматическим переходом в ПЕРЕХОДИТЬ, если PV-SP > 2%
+128 с автоматическим переходом в ПЕРЕХОДИТЬ, если PV-SP > 4%

1.2 — h.Pb — Пропорциональная часть нагрева или гистериза в регулировке ON/OFF — 0 ... 999.9% полной шкалы

↓

5.83 — h. It — Интегральное время для нагрева — 0.0... 99.99 мин

↓

1.33 — h.dt — Производное время для нагрева — 0.0... 99.99 мин

↓

100.0 — h.P.H — Предел максимальной мощности для нагрева — 0.0... 100.0%

↓

0.0 — h.P.L — Предел минимальной мощности для нагрева (Не имеется для двойного действия тепло/холод) — 0.0... 100.0%

↓

0 — rSt — Сброс вручную — -999 ... 999 точек шкалы

↓

0.0 — P.rS — Сброс мощности — -100.0 ... 100.0%

↓

0 — A.rS — Антисброс — 0 ... 9999 точек шкалы

↓

0.0 — FFd — Прямая связь — -100.0 ... 100.0%

↓

0.0 — SoF — Время плавного пуска — 0.0 ... 500.0 min

↓

0.0 — Lbt — Время ожидания для срабатывания аварийной сигнализации LBA (при уставке на 0 ававрийная сигнализация LBA дезактивируется) — 0.0 ... 500.0 мин (*)

↓

0.0 — LbP — Предел мощности в условиях аварийной сигнализации LBA — -100.0 ... 100.0% (*)

↓

0.0 — FAP — Мощность при действии ошибки (когда датчик неисправен) — -100.0 ... 100.0% ON / OFF

↓

0.0 — G.SP — Градиент набора (см. заметку по применению) — 0.0 ... 999.9 цифра/мин. (цифра/сек см. SP.r)

↓

0.0 — G.S0 — Градиент уставки предварительного нагрева — 0.0 ... 999.9 цифра/мин. (цифра/сек см. SP.r)

↓

0 — Ht.0 — Время выдержки уставки предварительного нагрева — 0 … 200 мин. (сек. см. SP.r)

↓

0.0 — SP.0 — Уставка предварительного нагрева — Lo.L … Hi.L

↓

0.0 — G.S1 — Градиент набора по завершении предварительного нагрева — 0.0 ... 999.9 цифра/мин. (цифра/сек см. SP.r)

(*) Если аварийная сигнализация LBA активирована, можно аннулировать ее нажатием на клавиши Δ + ∇, когда на дисплее отображено величина значения выхода регулирования (OutP), или перейдя в ручной режим.

## • InP

**InP** — Уставка входов

**0** — **SP.r** — Ошибка дистанционной уставки — 0 ошибка (дистанционная уставка отсутствует)

+2 времени предварительного нагрева и градиенты набора в цифра/сек

**30** — **tYP.** — Тип датчика, сигнал, активация заказной линеаризации и шкала основного входа

| Тип | Тип датчика | без точки десятичной дроби | с точкой десятичной дроби |
|---|---|---|---|
| | Датчик: | TC | |
| 0 | TC J °C | 0/1000 | 0.0/999.9 |
| 1 | TC J °F | 32/1832 | 32.0/999.9 |
| 2 | TC K °C | 0/1300 | 0.0/999.9 |
| 3 | TC K °F | 32/2372 | 32.0/999.9 |
| 4 | TC R °C | 0/1750 | 0.0/999.9 |
| 5 | TC R °F | 32/3182 | 32.0/999.9 |
| 6 | TC S °C | 0/1750 | 0.0/999.9 |
| 7 | TC S ° F | 32/3182 | 32.0/999.9 |
| 8 | TC T °C | -200/400 | -199.9/400.0 |
| 9 | TC T °F | -328/752 | -199.9/752.0 |
| 28 | TC | ЗАКАЗ | ЗАКАЗ |
| 29 | TC | ЗАКАЗ | ЗАКАЗ |
| 30 | PT100 °C | -200/850 | -199.9/850.0 |
| 31 | PT100 °F | -328/156 2 | -199.9/999.9 |
| 32 | JPT100 °C | -200/600 | -199.9/600.0 |
| 33 | JPT100 °F | -328/1112 | -199.9/999.9 |
| 34 | PTC °C | -55/120 | -55.0/120.0 |
| 35 | PTC °F | -67/248 | -67.0/248.0 |
| 36 | NTC °C | -10/70 | -10.0/70.0 |
| 37 | NTC °F | 14/158 | 14.0/158.0 |
| 38 | 0...60 mV | -1999/9999 | -199.9/999.9 |
| 39 | 0...60 mV | заказная шкала | заказная шкала |
| 40 | 12...60 mV | -1999/9999 | -199.9/999.9 |
| 41 | 12...60 mV | заказная шкала | заказная шкала |
| 42 | 0...20 mA | -1999/9999 | -199.9/999.9 |
| 43 | 0...20 mA | заказная шкала | заказная шкала |
| 44 | 4...20 mA | -1999/9999 | -199.9/999.9 |
| 45 | 4...20 mA | заказная шкала | заказная шкала |
| 46 | 0...10 V | -1999/9999 | -199.9/999.9 |
| 47 | 0...10 V | заказная шкала | заказная шкала |
| 48 | 2...10 V | -1999/9999 | -199.9/999.9 |
| 49 | 2...10 V | заказная шкала | заказная шкала |
| 50 | 0...5 V | -1999/9999 | -199.9/999.9 |
| 51 | 0...5 V | заказная шкала | заказная шкала |
| 52 | 1...5 V | -1999/9999 | -199.9/999.9 |
| 53 | 1...5 V | заказная шкала | заказная шкала |
| 54 | 0...1 V | -1999/9999 | -199.9/999.9 |
| 55 | 0...1 V | заказная шкала | заказная шкала |
| 56 | 200mv..1V | -1999/9999 | -199.9/999.9 |
| 57 | 200mv..1V | заказная шкала | заказная шкала |
| 58 | Зак. 10V-20mA | -1999/9999 | -199.9/999.9 |
| 59 | Зак. 10V-20mA | заказная шкала | заказная шкала |
| 60 | Зак. 60mV | -1999/9999 | -199.9/999.9 |
| 61 | Зак. 60mV | заказная шкала | заказная шкала |
| 62 | PT100-JPT | ЗАКАЗ | ЗАКАЗ |
| 63 | PTC | ЗАКАЗ | ЗАКАЗ |
| 64 | NTC | ЗАКАЗ | ЗАКАЗ |

Для заказной линеаризации:
- Сигнал LO образуется при переменной ниже величины Lo.S или при минимальном калибровочном значении
- Сигнал HI образуется при переменной выше величины Lo.S или при максимальном калибровочном значении

Макс. ошибка нелинейности для термопар (Tc), резисторов (PT100) и термисторов (PTC, NTC)

Ошибка высчитана как отклонение от теоретического значения и выражена в % от полной шкалы (в °C)

**S, R** диапазон 0...1750°C; ошибка < 0,2% полной шкалы (t > 300°C)
Для других диапазонов; ошибка < 0,5% полной шкалы (п.ш.)
**T** ошибка <0,2% п.ш.. (t> -150°C)
**B** диапазон 44...1800°C; ошибка < 0,5% п.ш. (t > 300°C)
шкала 44,0...999,9; ошибка п.ш. (t>300°C)
**U** диапазон -200...400; ошибка < 0,2% п.ш. (при t > -100°C)
Для других диапазонов; ошибка <0,5% п.ш.
**G** ошибка < 0,2%п.ш. (t > 300°C)
**D** ошибка < 0,2% п.ш. (t > 200°C)
**C** диапазон 0...2300; ошибка < 0,2% п.ш.
Для других диапазонов; ошибка < 0,5% п.ш.

**NTC** ошибка < 0,5% п.ш.

Tc тип **J, K, E, N, L** ошибка < 0,2% п.ш.
**JPT100 и PTC** ошибка < 0,2% п.ш.
**PT100** диапазон -200...850°C
Точность в 25°C лучше, чем 0,2% п.ш.
В диапазоне 0...50°C:
• точность лучше чем 0,2% п.ш. в диапазоне -200...400°C
• точность лучше, чем 0,4% п.ш. в диапазоне +400...850°C
(где п.ш. относится к диапазону -200...850°C)

**0.1** — **FLt** — Цифровой фильтр на входе (если = 0, исключает среднее значение фильтра на выборочной величине) — 0.0 ... 20.0 сек

**0.5** — **FLd** — Цифровой фильтр на визуализации входа — 0 ... 9.9 Точки шкалы

**1** — **dP.S** — Положение точки десятичной дроби для шкалы входа

| dP_S | Формат |
|---|---|
| 0 | xxxx |
| 1 | xxx.x |
| 2 | xx.xx (*) |
| 3 | x.xxx (*) |

(*) Не имеется для датчиков TC, RTD, PTC, NTC.

**0.0** — **Lo.S** — Минимальный предел для шкалы основного входа — мин...макс диапазон входа, выбранный в tyP

**850.0** — **Hi.S** — Максимальный предел для шкалы основного входа — мин...макс диапазон входа, выбранный в tyP

**0** — **oFS.** — Коррекция сдвига для основного входа — -999 ... 999 Точки шкалы

**30.0** — **Lo.L** — Нижний предел настроек для SP и абсолютных аварийных сигнализаций — Lo.S ... Hi.S

**130.0** — **Hi.L** — Верхний предел настроек для SP и абсолютных аварийных сигнализаций — Lo.S ... Hi.S

**Out** — Уставки для выходов

**0** — A1.r — Выбор опорного Сигнала для Тревоги 1

| AL.1.r | |
|---|---|
| AL.x.r | Переменная для сравнения |
| 0 | PV (переменная величина процесса) |

**3** — A1.t — 2/3 для Тревоги 1

| AL.1.t | | | |
|---|---|---|---|
| AL.x.t | Прямая (высокий предел) обратная (нижний предел) | абсолютная или относительная для активной уставки | нормаль симметрич (окно) |
| 2 | прямая | относительная | нормаль |
| 3 | обратная | относительная | нормаль |

**2** — rL.1 — Out 1 Назначение опорного сигнала

**18** — rL.2 — Out 2 Назначение опорного сигнала

**19** — rL.3 — Out 3 Назначение опорного сигнала

| Значение | Функция |
|---|---|
| 0 | |
| 1 | |
| 2 | AL1 - тревога 1 |
| 3 | |
| 4 | |
| 5 | |
| 6 | |
| 7 | |
| 8 | |
| 9 | |
| 10 | |
| 11 | |
| 12 | |
| 13 | |
| 14 | |
| 15 | |
| 16 | |
| 17 | - |
| 18 | ОТКРЫТЬ клапан |
| 19 | ЗАКРЫТЬ клапан |

**0** — rEL — Действие при ошибке (определение состояния в случае поврежденного датчика) Err, Sbr

| _rEL. | Тревога 1 | OUT 2 | OUT 3 |
|---|---|---|---|
| 0 | OFF | OFF | ON |
| 1 | ON | OFF | ON |

**9** — A.tY — Тип контроля клапанов

| | |
|---|---|
| 0 | не активирован |
| 1 | V0 нагрев |
| 3 | V3 нагрев |

+ 8 ручное управление клапана с клавишами “увеличить” и “уменьшить”

**12** — Ac.t — Время хода сервопривода
Время, затрачиваемое клапаном для перехода с полностью открытого состояния в полностью закрытое — 0 ... 2000 сек

**2.0** — t.Lo — Минимальное изменение мощности (эквивалентно ходу сервопривода) для активации клапана (необходимо во избежание излишней активности клапана) — 0.0... 25.0% Ac.t

**0.0** — t.Hi — Порог импульсивного срабатывания в процентах времени открытия клапана — 0.0... 100.0% Ac.t

**2.0** — t.on — Время минимального импульса клапана или время ON клапана в импульсивном состоянии. — 0.0... 100.0% Ac.t

**0.0** — t.oF — Время клапана OFF в импульсивном состоянии.
Примечание: 0 = исключает t.of
Установленное значение < t.oF форсируется в t.on — 0.0... 100.0% Ac.t

**0.1** — dE.b — Мертвая зона, задаваемая в процентах полного диапазонаа, располагаемая под уставкой
(если изменяемое значение находится в этой зоне, то при этом клапан не действует, а интегральное действие блокируется). Только для контроля клапана типа V0 — 0.0... ... 25.0% п.ш.

## • Prot

12 — Pro — Код защиты

| Prot | Визуализация | Изменение |
|---|---|---|
| 0 | SP, Hy.P, Hy.n, AL.2, AL.3, PoS, OuP, INF | SP, Hy.P , Hy.n, AL.2, AL.3, PoS |
| 1 | SP, Hy.P, Hy.n, AL.2, AL.3, PoS, OuP, INF | SP |
| 2 | SP, OuP, INF | |

| | |
|---|---|
| + 4 | для закрытия доступа к InP, Out |
| + 8 | для закрытия доступа к CFG |
| +16 | для закрытия доступа к “включено - выключено” программное обеспечение |
| +32 | закрывает доступ к сохранению в памяти ручного режима мощности |
| +64 | закрывает доступ к изменению значения мощности, установленной в ручном режиме |
| +128 | доступна полная настройка |

Примечание: OuP и INF визуализируются только при полной настройке

## • Hrd

Hrd — Конфигурация прибора

0 — hd.1 — Доступ к управлению мультинабора прибора последовательно

6 — Ctr — Тип контроля

| Знач. | Тип контроля |
|---|---|
| 0 | P нагрев |
| 1 | |
| 2 | |
| 3 | PI нагрев |
| 4 | |
| 5 | |
| 6 | PID нагрев |
| 7 | |
| 8 | |
| 9 | ON-OFF нагрев |
| 10 | |
| 11 | |
| 12 | |
| 13 | |
| 14 | |

Выбор времени выборки производного действия:

| | |
|---|---|
| +0 | выборка 1 сек. |
| +16 | выборка 4 сек. |
| +32 | выборка 8 сек. |
| +64 | выборка 240 мсек. |

Примечание: Аварийная сигнализация LBA недоступна с типом управления ON / OFF

1 — AL.n — Выбор количества доступных аварийных сигнализаций

| AL.nr | Тревога 1 | Тревога 2 | Тревога 3 |
|---|---|---|---|
| 1 | доступно | недоступно | недоступно |

1 — but. — Функция клавиши M/A

| butt | |
|---|---|
| 0 | нет функции (клавиша недоступна) |
| 1 | MAN / AUTO прибор |
| 2 | |
| 3 | УДЕРЖАНИЕ |
| 4 | |
| 5 | |
| 6 | Start/Stop самонастройки |
| 7 | Start/Stop автонастройки |
| 8 | |

+ 16 закрывает доступ к функции “черное меню” (клавиши Auto/Man +F) внутри меню конфигурации

0 — dSP — Определение функции SV дисплея

| diSP | Функция нижнего дисплея (SV) |
|---|---|
| 0 | SSP - активная уставка |
| 1 | PoS - положение клапана |
| 2 | Выходное значение регулировки |
| 3 | Отклонение (SSP - PV) |

| Знач. | Функция |
|---|---|
| 0 | нет функции |
| 1 | MAN/AUTO прибор |
| 2 | |
| 3 | УДЕРЖАНИЕ |
| 4 | самонастройка доступна |
| 5 | автонастройка доступна |
| 6 | |
| 7 | |
| 8 | наличие ошибки |
| 9 | плавный пуск в действии |
| 10 | |
| 11 | Градиент уставки в действии |
| 12 | предварительный нагре в действии |

## • Lin

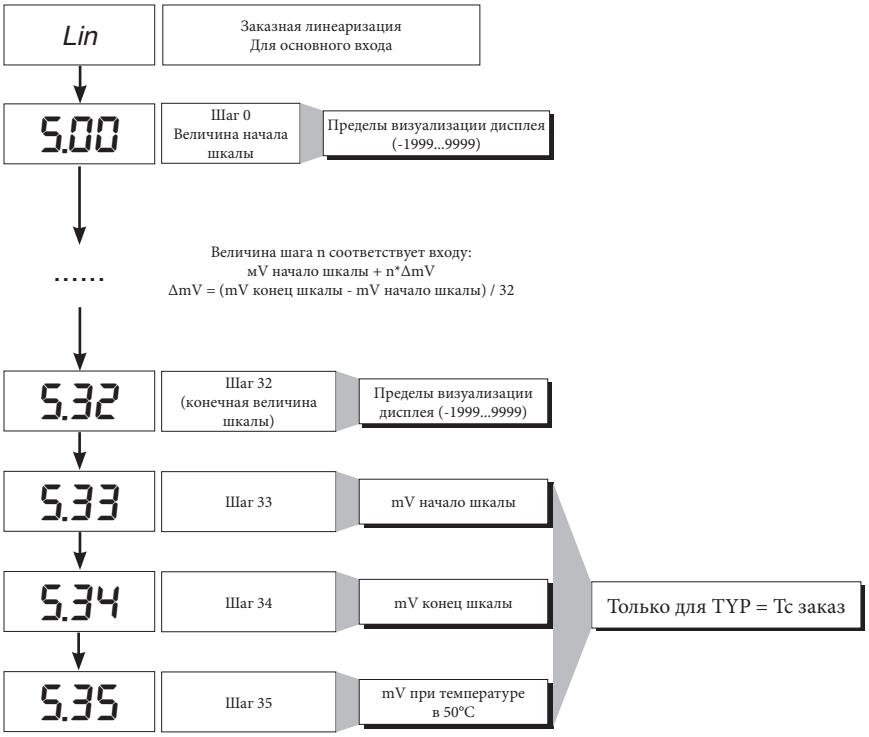


## • U.CAL

| Знач | Функция |
|---|---|
| 1 | - |
| 2 | Вход 1 - заказной 10V / 20mA |
| 3 | Вход 1 - заказной 60mV |
| 4 | Заказ PT100 / J PT100 |
| 5 | Заказной PTC |
| 6 | Заказной NTC |
| 7 | - |

## 7 • ГОТОВНОСТЬ ГОРЕЛКИ AL1

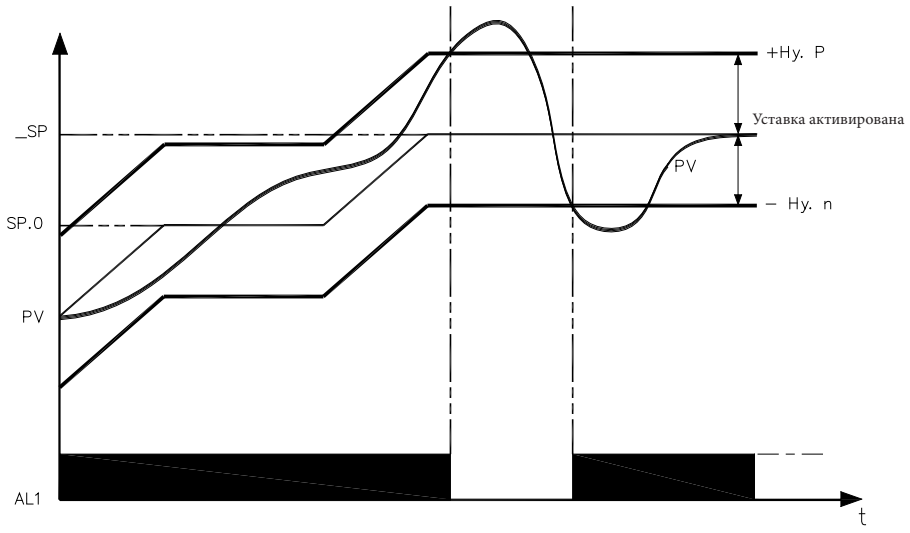


Сигнал о готовности горелки получается при конфигурации Тревоги 1 в качестве относительной обратной с положительным гистеризом Hy.P и отрицательным гистеризом Hy.n

## 8 • ФУНКЦИЯ ПРЕДВАРИТЕЛЬНОГО НАГРЕВА

Функция предварительного нагрева задействуется, если ввести в параметры GS.0, Ht.0, GS.1 значения отличные от «0».
Состоит из 3-х фаз, которые последовательно активируются по мере осуществления розжига:
- **Фаза рампы 0 (фаза увеличения).**
Достигается, если ввести значение GS.0 > 0. Начиная с уставки = PV (начальное состояние) достигается уставка предварительного нагрева SP.0 с градиентом GS.0
-**Фаза ожидания.**
Активируется с помощью уставки Ht.0 > 0. Удерживать в течение времени Ht.0 уставку предварительного нагрева SP.0
- **Фаза рампы 1 (фаза увеличения).**
Активиируется с помощью уставки GS.1 > 0. Начиная с уставки предварительного нагрева SP.0 достигается автивная уставка _SP с градиентом GS.1

В случае самонастройки функция предварительного нагрева не активируется.

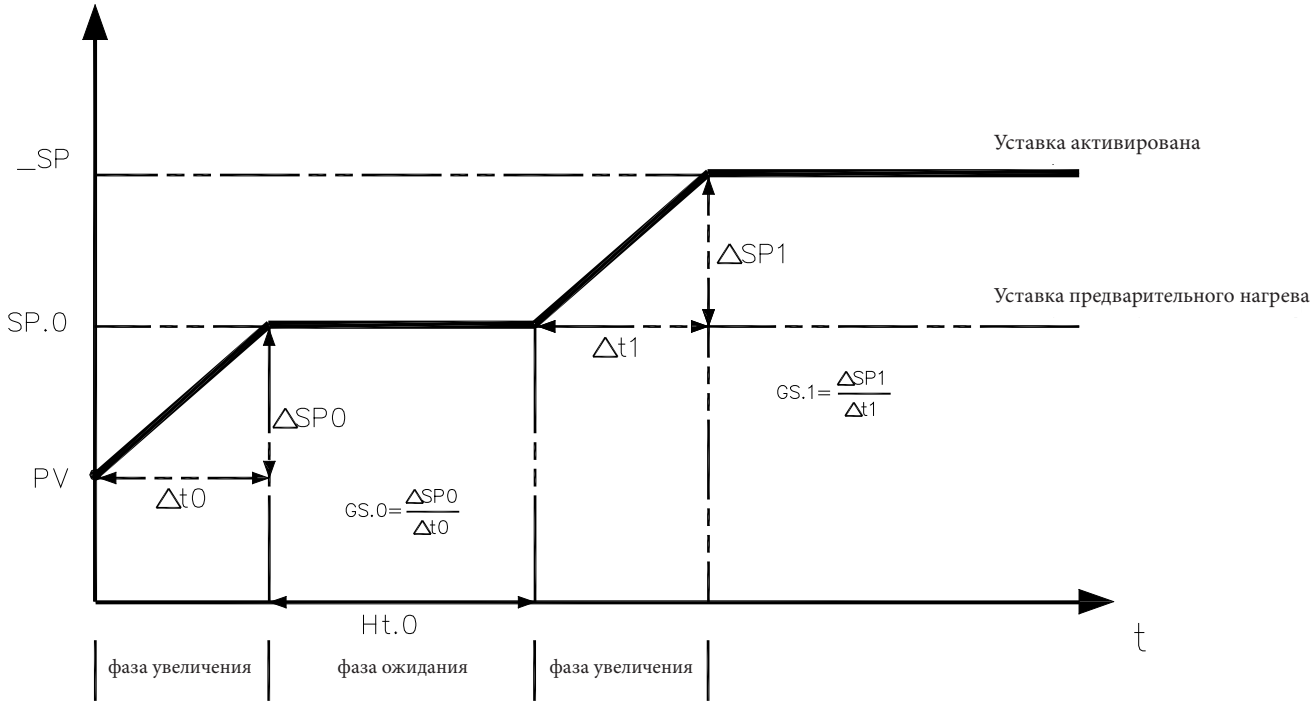

# 9 • РЕГУЛИРОВКА С КЛАПАНАМИ, ОСНАЩЕННЫМИ СЕРВОПРИВОДАМИ

В процессе регулировки функцией регулировочного клапана является изменение расхода жидкого топлива (который часто соответствует тепловой энергии, вводимой в процесс), в зависимости от сигнала, поступающего от регулятора.
Для этой цели клапан оснащен сервоприводом, который в состоянии изменить величину его открытия, преодолевая сопротивление , оказываемое жидкостью, проходящей внутри клапана.
Могут присутствовать разные вспомогательные компоненты, такие как предохранительные механические или электрические стопоры хода, системы ручного приведения в действие.

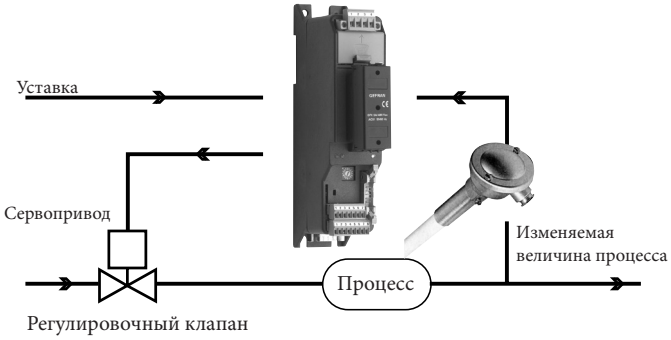


ПРИМЕР УПРАВЛЕНИЯ ДЛЯ КЛАПАНА V0

Регулятор определяет, на основании динамики процесса, выход управления для клапана, соответствующий такому открытию клапана, при котором будет удерживаться желаемое значение изменяемой величины процесса.

## Характерные параметры для управления клапанами.

- Время сервопривода (Ac.t) – это время, требуемое клапану, чтобы перейти из полностью открытого положения в полностью закрытое (или наоборот), вводимое с порогом реагирования в одну секунду. Это механическая характеристика клапана и сервопривода вместе взятых.
**ПРИМЕЧАНИЕ**: если ход сервопривода механическим способом ограничен, необходимо пропорционально уменьшить величину Ac.t.

- Минимальный импульс (t.Lo) выражен в % времени сервопривода (разрешение 0.1%).
Представляет собой минимальное изменение положения, соответствующее минимальному изменению мощности, производимому прибором, ниже которого сервопривод уже не отвечает физически на команды. При увеличении t.Lo уменьшается износ сервопривода с меньшей точностью положения. Минимальную длительность импульса можно настроить в t.on, выраженном в % времени сервопривода.

- Порог импульсного вмешательства (t.Hi), выраженный в % времени сервопривода (разрешение 0.1%), представляет собой смещение положения (требуемое положение – реальное положение), ниже которого требование управления становится импульсивным.
Можно выбрать между 2-мя типологиями управления:
1) время импульса ON = t.on и время OFF , пропорциональное смещению и больше > или равно = времени t.Lo (рекомендуется настраивать t.on = t.Lo) (установить t.oF = 0).
2) время импульса ON = t.oF и время OFF = t.oF. Величина, введенная в t.oF < t.on форсируется в t.on. Для активации этой типологии ввести t.oF < > 0.
Тип импульсного приближения позволяет осуществлять более точный контроль клапана, приводимого в действие потенциометром или чем-либо еще, что очень удобно в случае повышенной механической инерции При уставке t.Hi = 0 исключается модуляция в момент установки в позицию.

- Мертвая зона (dE.b) – это зона смещения между регулировочной уставкой и изменяемой величиной процесса, внутри которой регулятор не подает никакой команды клапану (Открыть = OFF; Закрыть = OFF).Выражена в процентах полной шкалы и располагается ниже рабочей уставки. Мертвая зона удобна при упорядоченном процессе, чтобы не напрягать сервопривод бесконечными командами с незначительными результатами регулировки. При уставке dE.b = 0 мертвая зона исключается.

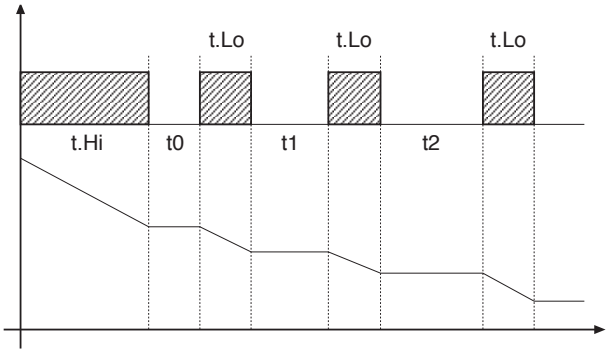


График, относящийся к поведению прибора внутри зоны с интегральным временем ≠ 0.

С интегральным временем = 0 время импульса ON всегда равно времени OFF.

t0 = t.Lo

## Способы управления клапаном

С регулятором в ручной растройке, ввод параметра A.ty ≥ 8 позволяет управлять напрямую командами клапана Открыть и Закрыть с помощью клавиш Увеличить и Уменьшить, расположенных на лицевой части.
Типы управления, которые возможно выбрать с помощью параметра A.ty, следующие:

**V0** – для флотационного клапана без потенциометра;

Модель V0 ведет себя следующим образом: каждый запрос на большее управление минимального импульса t.Lo посылается на сервопривод через реле ОТКРЫТЬ/ЗАКРЫТЬ, каждое действие обновляет предполагаемое положение виртуального потенциометра, рассчитанного на основании заявленного времени хода сервопривода. Таким образом, всегда имеется предполагаемое положение клапана, которое сравнивается с запросом контроллера о положении клапана.
При достижении предполагаемого крайнего положения (полностью открытый или полностью закрытый, определяемое «виртуальным потенциометром») регулятор выдает команду в том же направлении, обеспечивая, таким образом, достижение реального крайнего положения (минимальное время команды = t.on).
Сервоприводы обычно защищены от команды ОТКРЫТЬ при полностью открытом положении и ЗАКРЫТЬ при полностью закрытом положении.

**V3** – для флотационного клапана, управление PI

Когда разница между рассчитанным регулятором положением и пропорциональной частью превышает значение, соответствующее минимальному импульсу t.Lo, регулятор подает команду на ОТКРЫТЬ или ЗАКРЫТЬ длительность которого равна длительности самого минимального импульса (t.Lo).
При каждой подаче интегральная часть команды обнуливается (сброс интеграла).
Частота и длительность импульсов привязана к интегральному времени (h.it или c.it).

Поведение не импульсивное
t_Hi = 0: при условии мощности ( power) = 100% или 0.0% выходы, соответствующие ОТКРЫТЬ или ЗАКРЫТЬ остаются все время активированными (условие безопасности).

Поведение импульсивное
t_Hi < > 0: при условии достижения положения, соответствующего 100% или 0.0% , выходы, соответсвующие Открыть и Закрыть остаются отключенными.

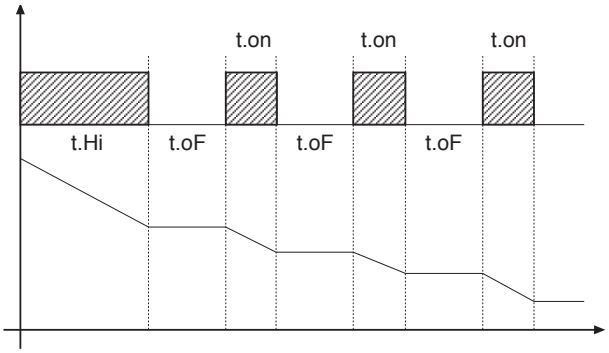


**Если t.oF = 0 поддерживается настоящий тип работы.**

**Если t.oF ≠ 0 метод импульсный будет как на гарфике**

## 10 • КОНТРОЛЬНЫЕ ДЕЙСТВИЯ

Пропорциональное действие:
Действие, при котором выходная составляющая пропорциональна отклонению на входе (Отклонение = смещение или разница между регулируемой переменной и желаемым значением).
Производное действие:
Действие, при котором выходная составляющая пропорциональна скорости девиации входа.
Интегральное действие:
Действие, при котором выходная составляющая пропорциональна интегралу времени девиации входа.

**Влияние проопорциональной коррекции, коррекции по производной и интегралу на отклик процесса под контролем**

* Увеличение пропорциональной части уменьшает колебания, но увеличивает отклонение.
* Уменьшение пропорциональной части уменьшает отклонение, но вызывает колебания регулируемой переменной (слишком низкие значения пропорциональной части придают системе нестабильность).
* Увеличение производного действия, соответствующее увеличению производного времени, уменьшает отклонение и позволяет избежать колебаний, но только до критического значения производного времени, при превышении которого увеличивается отклонение и появляются длительные колебания.
* Увеличение интегрального действия, соответствующего уменьшению интегрального времени, приводит к попытке аннулировать девиацию в режиме между отрегулированной переменной и желаемым занчением (уставкой).

Если значение интегрального времени слишком длительное (слабое интегральное действие) возможна устойчивость девиации между отрегулированной переменной и уставкой.
Для получения дополнительной информации по контрольным действиям – связаться с фирмой CIB UNIGAS.

## 11 • ТЕХНИКА РУЧНОЙ НАСТРОЙКИ

**A**) Ввести уставку с рабочим значением.
**B**) Ввести пропорциональную часть на значение 0,1% (с регулированием типа on-off).
**C**) Перевести на автоматиченский режим и посмотреть поведение переменной величины; при этом должно проявиться поведение подобное изображенному на рисунке:

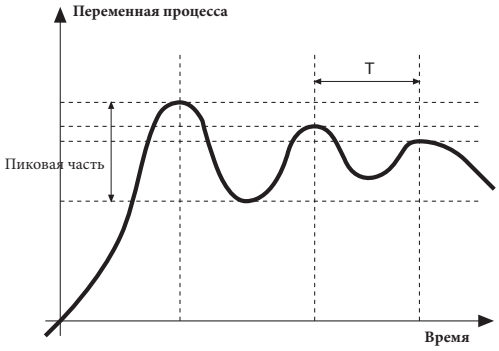


**D**) Расчет PID параметров: Значение пропорциональной части

$$P.B. = \frac{\text{Пиковая часть}}{\text{V макс - V мин}} \times 100$$

(V макс - V мин) - это диапазон шкалы.
Значение интегрального времени It = 1,5 x T
Значение производного времени dt = It/4
**E**) Переключить на ручной режим регулятор, ввести расчетные параметры, (вновь активировать PID – регулирование, введя возможное время цикла на выходе реле), переключить на автоматический режим.
**F**) Если возможно, чтобы оценить оптимизацию параметров, изменить значение уставки и проверить переходное поведение; если колебание будет устойчивым – увеличить значение пропорциональной части, если же подтвердится слишком медленный отклик – уменьшить значение.

## 12 • ГРАДИЕНТ НАБОРА

ГРАДИЕНТ НАБОРА: если введено ≠ 0, при розжиге и при переходе на авт/руч принятая уставка равна PV, и при установленном градиенте достигает локальной уставки.
Каждая вариация в уставке является предметом влияния градиента.
Градиент набора подавляется при розжиге, если активирована самонастройка.
Если градиент набора настроен на ≠ 0, это оказывает действие также и на изменения локальных уставок.
Уставка регулирования достигает введенного значения со скоростью, определяемой градиентом.

## 13 • ВКЛЮЧЕНИЕ / ОТКЛЮЧЕНИЕ ПРОГРАММНОГО ОБЕСПЕЧЕНИЯ

**Как отключать:** с помощью клавиш “ F ”и “ Увеличить ”, нажатых вместе на 5 секунд, возможно дезактивировать прибор, который перейдет в состояние “ OFF ”, подобное состоянию отключенного прибора, но не отсоединяясь при этом от сетевого питания, оставляя активным визуализацию переменной процесса, а дисплей SV потухшим.
Все выходы (регулирования и аварийных сигнализаций) находятся в состоянии OFF (логический уровень 0, реле не возбуждены) и все функции прибора подавлены, за исключением функции “ВКЛЮЧЕНИЕ ” .
**Как включить:** при нажатии на 5 секунд клавишы “ F ”прибор переходит из состояния “ OFF ” в состояние “ ON ”. Если во время состояния “ OFF ” отсекается напряжение в сети, при последующем включении прибор устанавливается в состояние “ OFF ”; (состояние “ ON/OFF ” сохраняется в памяти).
Функция нормально доступна; для ее дезактивации ввести параметр Prot = Prot +16.

## 14 • САМОНАСТРОЙКА

Функция действительна для систем типа : одно единственное действие (или нагрев или охлаждение).
Активация самонастройки имеет целью расчет оптимальных параметров регулировки на фазе запуска процесса , переменная (например температура) должна быть та, которая была принята при нулевой мощности (температура окружающей среды).
Контроллер подает максимум введенной мощности, пока не достигнет среднего значения между пусковым значением и уставкой, затем обнуляет мощность.
После оценки выброса и времени для достижения пиковой части, рассчитываются PID параметры.
Функция, завершенная таким образом, отключается автоматически, а регулирование продолжается до достижения значения уставки.
**Как активировать самонастройку:**
**A. Активация при включении**
1. Ввести уставку с желаемым значением
2. Активировать самонастройку, установив параметр Stun на значение 2 (меню CFG)
3. Выключить прибор
4. Убедиться, чтобы температура была близкой к температуре окружающей среды
5. Вновь включить прибор
**B. Активация клавиатуры**
1. Убедиться, что клавиша M/A активирована для функции Start/Stop самонастройки (код **but** = 6 меню Hrd)
2. Довести температуру ближе к значению температуры окружающей среды
3. Установить уставку на желаемое значение

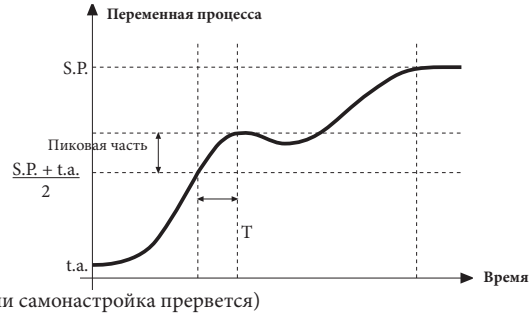


4. Нажать на клавишу M/A для активации самонастройки. (Внимание: при новом нажатии клавиши самонастройка прервется)
Процедура происходит автоматически вплоть до завершения. По завершении будут сохранены в памяти новые PID параметры: пропорциональная часть, интегральное и производное времена, высчитанные по активному действию (нагрев или охлаждение). В случае двойного действия (нагрев + охлаждение) параметры противоположного действия высчитываются с сохранением начального соотношения между соответствующюими параметрами. (например: Cpb = Hpb * K; где K = Cpb / Hpb в момент пуска самонастройки). После завершения код **Stun** автоматически аннулируется.

Примечание:
- Процедура не активируется, если температура превышает уставку по управлению нагревом, или если ниже уставки по управлению охлаждением.
В этом случае код Stu не аннулируется.
- Рекомендуется активировать один из конфигурируемых световых диодов для сигнализации состояния самонастройки. Если ввести в меню Hrd один из параметров Led1, Led2, Led3 = 4 или 20, то один из соответствующих световых диодов будет светиться или мигать во время фазы активной самонастройки.
Примечание: Действие не учитывается при типе управления ON/OFF

# 15 • ПРИНАДЛЕЖНОСТИ

## • Кабель интерфейса для конфигурации приборов

*KIT PC USB / RS485 o TTL*

Комплект для ПК, поставляемый с порта USB (среда Windows) для конфигурации приборов
Позволяет читать и записывать все параметры
• Одно программное обеспечение для всех моделей.
• Легкая и быстрая конфигурация прибора.
• Функции скопировать/наклеить, сохранить данные, трэнд.
• Трэнд он-лайн и сохранение данных в архиве
Комплект состоит из:
- Кабель для подсоединения ПК USB ... порт TTL
- Кабель для подключения ПК USB ... серийный порт RS485
- Преобразователь серийных линий
- CD инсталляции SW GF Express

## • ОБОЗНАЧЕНИЕ ДЛЯ ЗАКАЗА

| | |
|---|---|
| GF_eXK-2-0-0 | код F049095 |

# 16 • ОБОЗНАЧЕНИЕ ДЛЯ ЗАКАЗА

600V R R R -

| ВЫХОД 1 | |
|---|---|
| Реле | R |

| ВЫХОД 2 | |
|---|---|
| Реле | R |

| ВЫХОД 3 | |
|---|---|
| Реле | R |

| ПИТАНИЕ | |
|---|---|
| 0 | 11...27V перем. т./пост. т |
| 1 | 100...240V перем.т. |

## • ПРЕДУПРЕЖДЕНИЯ

ВНИМАНИЕ: Этот символ означает опасность. Он помещается рядом с цепями питания и возле высоковольтных релейных контактов.

**Прежде чем устанавливать, подключать или применять прибор, необходимо прочитать следующие предупреждениея:**
• строго соблюдайть инструкции при подключении прибора;
• всегда использовать кабели, соответствующие по напряжению и току, указанным в технических характеристиках оборудования;
•устройство НЕ оснащено выключателем On/Off, оно сразу включается при подаче питания; в целях безопасности, устройства, постоянно подсоединенные к электропитанию, необходимо снабдить двухфазным размыкающим переключателем с соответствующей маркировкой. Такой переключатель должен быть расположен непосредственно возле прибора и находиться в свободном доступе для оператора. Один переключатель может управлять несколькими приборами;
• если устройство соединено с электрически НЕ ИЗОЛИРОВАННЫМИ приборами (например термопарами), необходимо выполнить заземление с использованием специального проводника, чтобы избежать того, что заземление будет происходить через саму структуру прибора;
• если прибор используется в системах, где имеется риск нанесения ущерба человеку и повреждения оборудования или материалов, то необходимо подсоединить его к дополнительным аварийным сигнальным устройствам. Рекомендуется, кроме того, предусмотреть возможность проверки работоспособности аварийных устройств даже если устройство работает без сбоев в нормальном режиме;
• потребитель обязан до эксплуатации прибора проверить все ли параметры выставлены правильно, во избежание нанесения ущерба человеку и/или вреда имуществу;
• прибор НЕ ДОЛЖЕН работать в помещениях с опасными примесями в воздухе (легко воспламеняющиеся или взрывоопасные); он может быть подсоединен к элементам, которые работают в такой среде только посредством подходящих типов интерфейса, соответствующим местным действующим нормам безопасности;
• прибор содержит компоненты, чувствительные к разрядам статического электричества, поэтому необходимо принять соответствующие меры предосторожности при касании электронных печатных плат, во избежание нанесения вреда компонентам;
**Установка:** категория установки II, уровень загрязнения 2, двойная изоляция
Прибор был сконструирован для постоянной установки и работы в закрытых помещениях и для монтажа на панели электрощита, который будет в состоянии защитить выступающие в задней части прибора терминалы;
• только для питания под низким напряжением: питание должно поступать с источника класса 2 или под низким напряжением ограниченной силы;
• линии питания должны быть отделены от входных и выходных линий устройства; всегда проверять, что напряжение питания соответствует напряжению, указанному на шильдике прибора;
• группируйте все измерительные приборы отдельно от реле и силовой части;
• избегать устанавливать в одном электрошкафу: мощные дистанционные выключатели,контакторы, реле; тиристорные силовые модули, в частности, «со сдвигом по фазе»; двигатели и т.д.;.
• избегать пыли, влажности, агрессивных газов и источников тепла;
•не загромождать вентиляционные отверстия: рабочая температура должна быть в диапаз оне 0 ... 50°C
• максимальная температура окружающей среды: 50°C
• использовать медные соединительные кабели 60/75°C, диаметром 2x No 22-14 AWG
• использовать наконечники для зажимных пар 0,5Nm
Если прибор оснащен фистонными контактами, они должны быть защищены и изолированы; если же устройство имеет винтовые разъемы, необходимо закрепить провода по меньшей мере парами;
• питание: поставляется через разъединяющий переключатель с предохранителем на участок прибора; путь проводов от переключателя до прибора должен быть как можно прямее; кроме того, это питание не должно использоваться для реле, контакторов, электроклапанов и т.д.; если форма кривой напряжения сильно искажается модулями тиристорной коммутации или электродвигателями, целесообразно использовать развязывающий трансформатор только для приборов, соединив их экраном к земле; очень важно, чтобы система имела хорошее заземление, напряжение между нейтралью и землей не превышало >1V , а сопротивление было менее <6 Ом; если напряжение в сети сильно скачет, запитывать через стабилизатор напряжения; использовать линейные фильтры вблизи высокочастотных генераторов или дуговых сварочных аппаратов; линии питания должны быть отделены от входных и выходных линий устройства; всегда проверять соответствие напряжения в сети напряжению, указанному на шильдике прибора.
• подсоединение входов и выходов: внешние схемы соединений должны иметь двойную изоляцию; для подсоединения аналоговых входов (TC, RTD) необходимо: физически разделить провода входов от проводов питания, от выходных проводов и силовых соединений; использовать скрученные провода с экраном, с заземлением экрана только в одной точке; для подсоединения выходов регулировки, аварийных сигналов (контакторы, электроклапаны, двигатели, вентиляторы и т.д.) устанавливать группы RC (резистор и конденсатор последовательно соединенные) параллельно с индуктивными нагрузками, работающими на переменном токе (Примечание: все конденсаторы должны соответствовать норме VDE (класс x2) и поддерживать по меньшей мере напряжение в 220V перем.тока. Резисторы должны быть по меньшей мере в 2W); установить диод 1N4007 параллельно катушке с индуктивной нагрузкой, работающей на постоянном токе.
**Фирма CIB UNIGAS spa не несет никакой ответственности за любые повреждения, нанесенные людям или ущерб имуществу, полученные в результате вскрытия прибора, неправильного использования или использования не по назначению или любого применения, не соответствующего специфическим характеристикам прибора.**

C.I.B.UNIGAS S.p.A.
Via L.Galvani ,9 - 35011Campodarsego (PD) - ITALY
Tel. +39 049 9200944 - Fax +39 049 9200945
website:www.cibunigas.it-e-mail:cibunigas@cibunigas.it

Информация, сожержащаяся в этих инструкциях является чисто информационной и не влечет за собой никаких обязательств. Фирма оставляет за собой право внесения изменений без какого-либа обязательства по предварительному извещению об этом потребителей.

РЕКОМЕНДАЦИИ ПО ПОДКЛЮЧЕНИЮ LMV5x

Соединения, подверженные воздействию электромагнитных помех, связаны с шинным кабелем (линейный кабель привода, PLL52), кабелем датчика обнаружения, кабелем датчика скорости, сигнальным кабелем 4-20 мА, который управляет VSD.

Входные и силовые кабели (400В и 230В) должны быть проложены отдельно от сигнальных кабелей.

Кабель шины между панелью управления и горелкой и между горелкой и платой PLL52

(используется при необходимости регулирования уровня O2) должен быть проложен отдельно и вдали от силовых кабелей.

При необходимости прокладки длинных кабелей рекомендуется поместить шинный кабель в трубу или металлическую оболочку: концы оболочки должны быть заземлены с помощью соответствующих колец.

Между VSD и двигателем проложите экранированный трехполюсный кабель типа FG7OH2R+T (см. Приложение 1).

и двигателем; заземление должно находиться вне экрана.

Экранирование должно доходить до нижней части VSD и до распределительной коробки двигателя.

Экранированный кабель должен быть соединен с эквипотенциальным заземлением с обоих концов, лучше с помощью подходящих колец.

В противном случае можно использовать и стандартный кабель, но поместить его в трубу или металлическую оболочку (концы оболочки должны быть заземлены с помощью соответствующих колец) и внешний провод для заземления двигателя.

Кабель для сигнала 4÷20 мА, управляющего VSD, должен быть экранированным, только боковые концы LMV5x подключены к клемме уравнивания потенциалов. Если VSD находится не в панели управления, кабель должен быть проложен отдельно в металлической оболочке, заземленной с помощью колец.*Что касается кабеля датчика скорости и кабеля датчика обнаружения QRI, проложите кабель «Ethernet» кат.5 или 6 в металлической оболочке (с концами, заземленными с помощью колец) и отдельно от кабеля двигателя.Поскольку датчик использует три провода, разделите и скрутите пары, чтобы избежать шумов.В качестве альтернативы можно использовать витой кабель 3x2x0,50 типа Liycy (см. Приложение 2).В случае версии управления триммером O2 датчик O2 и плата PLL52 должны быть соединены витым кабелем 3x2x0,50 типа Liycy (см. Приложение 2).NB: если оба конца экрана подключены к земле, убедитесь, что они имеют одинаковый потенциал.Если есть разница в напряжении, заземлите только один из двух, обычно тот, который ближе к самому слабому, с точки зрения ЭМС, компоненту. В любом случае уступите место управлению горелкой, то есть заземлите конец экранировки, ближайший к LMV.Например, кабель между LMV и VSD, если экранирование имеет только один конец, подключенный к земле.заземлению, этот конец должен быть со стороны LMV.*

Annex1 – Example for motor cable

INDUSTRIA E AUTOMAZIONE

## FG70H2R+T 0,6/1 kV
**A RIDOTTA EMISSIONE DI ALOGENI**

## *FG70H2R+T 0,6/1 kV*
***WITH REDUCED HALOGEN EMISSION***

### CARATTERISTICHE TECNICHE

| | | |
|---|---|---|
| Colore delle anime: | | UNEL 00722 / VDE 0293 (Tab. 8) |
| Conduttori: | rame rosso elettrolitico | normativa CEI EN 60228 Cl.5 (Tabella 9) |
| Isolante: | elastomero silanico di qualità G7 | normativa CEI 20-11 - CEI EN 50363 |
| Separatore: | nastro poliestere-mylar | |
| Schermatura: | a treccia capillari di rame rosso elettrolitico cop. > 80 % | |
| Guaina esterna: | PVC di qualità TM2 | normativa CEI 20-11 - CEI EN 50363 |
| Colore della guaina: | Grigio RAL 7035 | |
| Prova N.P. verticale: | su singolo conduttore o cavo isolato | normativa CEI EN 60332-1-2 |
| Prova GAS emessi: | durante la combustione | normativa CEI EN 50267-2-1 |
| Resistenza agli olii: | | normativa CEI 20-34/0-1 |
| Prova N.P.I.: | | normativa CEI 20-22/2 |
| Resistenza elettrica: | relativamente alla sezione | normativa CEI EN 60228 (Tabella 9) |
| Tens. nominale Uo/U: | 0,6/1 kV | |
| Tensione di prova: | 4000 V | |
| Temperatura d'esercizio: | (- 25 °C ÷ + 90 °C) | |
| Temperatura di corto circuito: | 250 °C | |
| Marcatura: | BERICA CAVI S.P.A. (VI) FG70H2R + T 0,6/1 kV O.R. CEI 20-22 II CE Anno/Lotto - N° Anime x Sezione + T | |
| Raggio di curvatura: | minimo 15 volte diametro esterno | |

### *TECHNICAL FEATURES*

| | | |
|---|---|---|
| *Cores colour code:* | | *UNEL 00722 / VDE 0293 (Tab. 8)* |
| *Conductors :* | *fine wires stranded of bare copper* | *CEI EN 60228 Cl.5 (Tab.9) rule* |
| *Insulation:* | *G7 quality rubber* | *CEI 20-11 - CEI EN 50363 rules* |
| *Assembling:* | *polyester-mylar tape* | |
| *Shield:* | *bare copper braid 80% covering* | |
| *Outer sheath:* | *TM2 quality PVC* | *CEI 20-11 - CEI EN 50363 rules* |
| *Sheath colour code:* | *Grey RAL 7035* | |
| *Vertical fire retardant test:* | *on single conductor or insulated cable* | *CEI EN 60332-1-2 rule* |
| *Emission GAS test:* | *during the combustion* | *CEI EN 50267-2-1 rule* |
| *Oil resistant test:* | | *CEI 20-34/0-1 rule* |
| *Flame retardant test:* | | *CEI 20-22/2 rule* |
| *Electric resistance:* | *according to* | *CEI EN 60228 (Tab. 9)* |
| *Working voltage:* | *0,6/1 kV* | |
| *Testing voltage:* | *4000 V* | |
| *Working temperature:* | *(-25 °C ÷ +90 °C)* | |
| *Short circuit temperature:* | *250 °C* | |
| *Outer printing:* | *BERICA CAVI S.P.A. (VI) FG70H2R + T 0,6/1 kV O.R. CEI 20-22 II CE - Year/Lot - Nr. of cond. by cross sect. + T.* | |
| *Bending radius:* | *cable outer diameter x 15* | |

## FG70H2R+T 0,6/1 kV
**A RIDOTTA EMISSIONE DI ALOGENI**

## *FG70H2R+T 0,6/1 kV*
***WITH REDUCED HALOGEN EMISSION***

| TIPO *TYPE* | Ø ESTERNO MEDIO *MEDIUM Ø OUTER* | PESO MEDIO *MEDIUM WEIGHT* | CODICE PRODOTTO *ITEM CODE* |
|---|---|---|---|
| n° x mm² | mm | kg x km | |
| 3x1,5 + 1G1,5 | 10,8 | 173,0 | B5803150 |
| 3x2,5 + 1G2,5 | 12,6 | 254,0 | B5803250 |
| 3x4 + 1G4 | 15,3 | 365,0 | B5803400 |
| 3x6 + 1G6 | 17,4 | 497,0 | B5803600 |
| 3x10 + 1G10 | 20,6 | 730,0 | B58031000 |
| 3x16 + 1G16 | 24,8 | 1095,0 | B58031600 |
| 3x25 + 1G25 | 30,1 | 1680,0 | B58032500 |

| TIPO *TYPE* | Ø ESTERNO MEDIO *MEDIUM Ø OUTER* | PESO MEDIO *MEDIUM WEIGHT* | CODICE PRODOTTO *ITEM CODE* |
|---|---|---|---|
| n° x mm² | mm | kg x km | |

Annex 2 – Example for sensor cable

## CAVI TIPO "Li-YCY-P"
### A COPPIE SCHERMATI A TRECCIA

**IMPIEGO:** Cavi schermati per segnali e trasmissione dati per applicazioni in elettronica ed informatica, efficaci contro le interferenze elettromagnetiche ed atti ad offrire una protezione contro influenze capacitive dovute a campi elettrici.

## *CABLES TYPE "Li-YCY-P"*
### *TWISTED PAIRS, TINNED COPPER BRAID SHIELD*

***STANDARD USE:*** Signal and data transmission shielded cables for electronics and information technology applications, effective against electromagnetic interferences and suited to offer protection against capacitive influences due to electric fields.

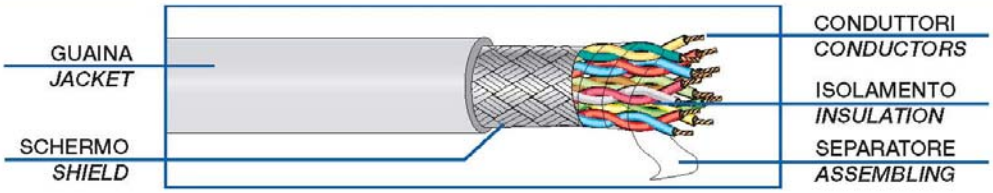


| CARATTERISTICHE TECNICHE | | *TECHNICAL FEATURES* |
|---|---|---|
| **CONDUTTORI:**<br>Flessibili in rame rosso<br>sec. CEI 20-29 (IEC 228) Cl. 5, VDE 0295 Cl. 5, NF C32-013<br>(0,34 mm² : VDE 0295 Cl.2) | | ***CONDUCTORS:***<br>*Flexible bare copper conductors*<br>*CEI 20-29 (IEC 228) Cl. 5, VDE 0295 Cl. 5,*<br>*NF C32-013 Ref. (0,34 mm² : VDE 0295 Cl.2)* |
| **ISOLANTE:**<br>Polivinilcloruro (PVC)<br>Sec. CEI 20-11 Cl. R2, VDE 0207 Cl. YI2<br>Codici colori: a norma DIN 47100 | | ***INSULATION:***<br>*Polyvinylchloride (PVC)*<br>*CEI 20-11 Cl. R2, VDE 0207 Cl. YI2 Ref.*<br>*Colour code according to DIN 47100* |
| **SEPARATORE:**<br>Nastro di poliestere | | ***ASSEMBLING:***<br>*Polyester tape helically wound* |
| **SCHERMATURA:**<br>A treccia di rame stagnato<br>Cordina di continuità a richiesta | | ***SHIELD:***<br>*Tinned copper braid*<br>*On request with drain wire* |
| **GUAINA ESTERNA:**<br>Polivinilcloruro (PVC)<br>Sec. CEI 20-20 Cl. TM2, VDE 0207 Cl. YM2<br>colore: grigio (diverso a richiesta) | | ***JACKET:***<br>*Polyvinylchloride (PVC)*<br>*CEI 20-20 Cl. TM2, VDE 0207 Cl. YM2 Ref.*<br>*colour: grey or on request* |
| **RESISTENZA ELETTRICA DEI CONDUTTORI:**<br>0,14 mm²: <148 Ohm/Km<br>0,25 mm²: <79 Ohm/Km<br>0,34 mm²: <55 Ohm/Km<br>0,50 mm²: <39 Ohm/Km<br>0,75 mm²: <26 Ohm/Km<br>1mm²: <19,5 Ohm/Km | | ***ELECTRICAL CONDUCTOR RESISTANCE:***<br>*0,14 mm²: <148 Ohm/Km*<br>*0,25 mm²: <79 Ohm/Km*<br>*0,34 mm²: <55 Ohm/Km*<br>*0,50 mm²: <39 Ohm/Km*<br>*0,75 mm²: < 26 Ohm/Km*<br>*1 mm²: <19,5 Ohm/Km* |
| **TEMPERATURA DI ESERCIZIO:**<br>posa fissa: -25°C + 70°C<br>posa mobile: -15°C + 70°C | | ***WORKING TEMPERATURE:***<br>*fixed installation: -25°C + 70°C*<br>*flexing: -15°C + 70°C* |
| ***RAGGIO DI CURVATURA:***<br>15 volte il diametro del cavo | | ***BENDING RADIUS:***<br>*15 times overall diameter of cable* |
| **TENSIONE DI ESERCIZIO:**<br>250 V | | ***WORKING VOLTAGE:***<br>*250 V* |
| **TENSIONE DI PROVA:**<br>1500 V | | ***TEST VOLTAGE:***<br>*1500 V* |

## CAVI TIPO "Li-YCY-P"
### A COPPIE SCHERMATI A TRECCIA

## *CABLES TYPE "Li-YCY-P"*
### *TWISTED PAIRS, TINNED COPPER BRAID SHIELD*

**PROVA N.P. FIAMMA:**
Standard: sec. CEI 20-35 (IEC 332.1)
A richiesta: sec. CEI 20-22 II (IEC 332.3A)

***FLAME RETARDANT TEST:***
*Standard: CEI 20-35 (IEC 332.1) Ref.*
*On request: CEI 20-22 II (IEC 332.3A) Ref.*

**IMPEDENZA DI TRASFERIMENTO:**
max 200 mohm/m (f<10MHz)

***SURFACE TRANSFER IMPEDANCE:***
*max 200 mohm/m (f<10MHz)*

**CAPACITA' DI LAVORO:**
cond/cond: 120 nF/km (nom.)
cond/sch: 180 nF/km (nom.)

***CAPACITANCE:***
*cond/cond: 120 nF/km (nom.)*
*cond/shield: 180 nF/km (nom.)*

| CODICE<br>*CODE* | FORMAZIONE<br>*TYPE* | ø esterno medio<br>*outer diameter ø* | Peso medio Kg/Km<br>*Medium weight Kg/Km* |
|---|---|---|---|
| 28.204.1.02.1.000 | 2x2x0.14 | 5.6 | 40.0 |
| 28.204.1.03.1.000 | 3x2x0.14 | 5.9 | 47.0 |
| 28.204.1.04.1.000 | 4x2x0.14 | 6.2 | 61.0 |
| 28.204.1.05.1.000 | 5x2x0.14 | 7.2 | 68.0 |
| 28.204.1.06.1.000 | 6x2x0.14 | 7.6 | 76.0 |
| 28.204.1.07.1.000 | 7x2x0.14 | 7.6 | 82.0 |
| 28.204.1.08.1.000 | 8x2x0.14 | 8.4 | 90.0 |
| 28.204.1.10.1.000 | 10x2x0.14 | 9.8 | 118.0 |
| 28.204.1.12.1.000 | 12x2x0.14 | 10.2 | 130.0 |
| 28.204.1.16.1.000 | 16x2x0.14 | 11.2 | 160.0 |
| 28.204.1.18.1.000 | 18x2x0.14 | 11.7 | 186.0 |
| 28.204.1.20.1.000 | 20x2x0.14 | 12.4 | 200.0 |
| 28.204.1.25.1.000 | 25x2x0.14 | 14.0 | 273.0 |

| CODICE<br>*CODE* | FORMAZIONE<br>*TYPE* | ø esterno medio<br>*outer diameter ø* | Peso medio Kg/Km<br>*Medium weight Kg/Km* |
|---|---|---|---|
| 28.204.1.02.4.000 | 2x2x0.34 | 7.3 | 68.0 |
| 28.204.1.03.4.000 | 3x2x0.34 | 7.8 | 82.0 |
| 28.204.1.04.4.000 | 4x2x0.34 | 8.6 | 96.0 |
| 28.204.1.05.4.000 | 5x2x0.34 | 10.0 | 110.0 |
| 28.204.1.06.4.000 | 6x2x0.34 | 10.6 | 130.0 |
| 28.204.1.07.4.000 | 7x2x0.34 | 10.6 | 145.0 |
| 28.204.1.08.4.000 | 8x2x0.34 | 11.5 | 150.0 |
| 28.204.1.10.4.000 | 10x2x0.34 | 13.0 | 190.0 |
| 28.204.1.12.4.000 | 12x2x0.34 | 13.5 | 220.0 |
| 28.204.1.16.4.000 | 16x2x0.34 | 15.2 | 250.0 |
| 28.204.1.18.4.000 | 18x2x0.34 | 16.0 | 275.0 |
| 28.204.1.20.4.000 | 20x2x0.34 | 17.1 | 290.0 |
| 28.204.1.25.4.000 | 25x2x0.34 | 19.5 | 400.0 |

| | | | |
|---|---|---|---|
| 28.204.1.02.3.000 | 2x2x0.25 | 5.8 | 54.0 |
| 28.204.1.03.3.000 | 3x2x0.25 | 7.0 | 65.0 |
| 28.204.1.04.3.000 | 4x2x0.25 | 7.3 | 89.0 |
| 28.204.1.05.3.000 | 5x2x0.25 | 8.0 | 99.0 |
| 28.204.1.06.3.000 | 6x2x0.25 | 9.0 | 114.0 |
| 28.204.1.07.3.000 | 7x2x0.25 | 9.0 | 120.0 |
| 28.204.1.08.3.000 | 8x2x0.25 | 9.6 | 126.0 |
| 28.204.1.10.3.000 | 10x2x0.25 | 10.3 | 160.0 |
| 28.204.1.12.3.000 | 12x2x0.25 | 11.4 | 171.0 |
| 28.204.1.16.3.000 | 16x2x0.25 | 13.1 | 238.0 |
| 28.204.1.18.3.000 | 18x2x0.25 | 13.6 | 248.0 |
| 28.204.1.20.3.000 | 20x2x0.25 | 14.2 | 275.0 |
| 28.204.1.25.3.000 | 25x2x0.25 | 16.4 | 340.0 |

| | | | |
|---|---|---|---|
| 28.204.1.02.5.000 | 2x2x0.50 | 7.6 | 75.0 |
| 28.204.1.03.5.000 | 3x2x0.50 | 9.0 | 125.0 |
| 28.204.1.04.5.000 | 4x2x0.50 | 10.0 | 140.0 |
| 28.204.1.05.5.000 | 5x2x0.50 | 10.8 | 160.0 |
| 28.204.1.06.5.000 | 6x2x0.50 | 11.7 | 190.0 |
| 28.204.1.07.5.000 | 7x2x0.50 | 11.7 | 220.0 |
| 28.204.1.08.5.000 | 8x2x0.50 | 14.0 | 250.0 |
| 28.204.1.10.5.000 | 10x2x0.50 | 15.0 | 300.0 |
| 28.204.1.12.5.000 | 12x2x0.50 | 15.7 | 345.0 |
| 28.204.1.16.5.000 | 16x2x0.50 | 17.6 | 450.0 |

## CAVI TIPO "Li-YCY-P"
### A COPPIE SCHERMATI A TRECCIA

## *CABLES TYPE "Li-YCY-P"*
### *TWISTED PAIRS, TINNED COPPER BRAID SHIELD*

| CODICE<br>*CODE* | FORMAZIONE<br>*TYPE* | ø esterno medio<br>*outer diameter ø* | Peso medio Kg/Km<br>*Medium weight Kg/Km* |
|---|---|---|---|
| 28.204.1.02.6.000 | 2x2x0.75 | 8.6 | 103.0 |
| 28.204.1.03.6.000 | 3x2x0.75 | 9.0 | 128.0 |
| 28.204.1.04.6.000 | 4x2x0.75 | 10.6 | 167.0 |
| 28.204.1.05.6.000 | 5x2x0.75 | 12.0 | 215.0 |
| 28.204.1.06.6.000 | 6x2x0.75 | 12.8 | 240.0 |
| 28.204.1.07.6.000 | 7x2x0.75 | 12.8 | 265.0 |
| 28.204.1.08.6.000 | 8x2x0.75 | 14.6 | 306.0 |
| 28.204.1.10.6.000 | 10x2x0.75 | 16.0 | 355.0 |
| 28.204.1.12.6.000 | 12x2x0.75 | 17.0 | 405.0 |
| 28.204.1.16.6.000 | 16x2x0.75 | 20.5 | 565.0 |

| CODICE<br>*CODE* | FORMAZIONE<br>*TYPE* | ø esterno medio<br>*outer diameter ø* | Peso medio Kg/Km<br>*Medium weight Kg/Km* |
|---|---|---|---|
| 28.204.1.02.7.000 | 2x2x1 | 9.4 | 122.0 |
| 28.204.1.03.7.000 | 3x2x1 | 11.5 | 179.0 |
| 28.204.1.04.7.000 | 4x2x1 | 12.8 | 237.0 |
| 28.204.1.05.7.000 | 5x2x1 | 13.8 | 297.0 |

Appendix: Example for wiring, earthing and shielding the LMV5-System

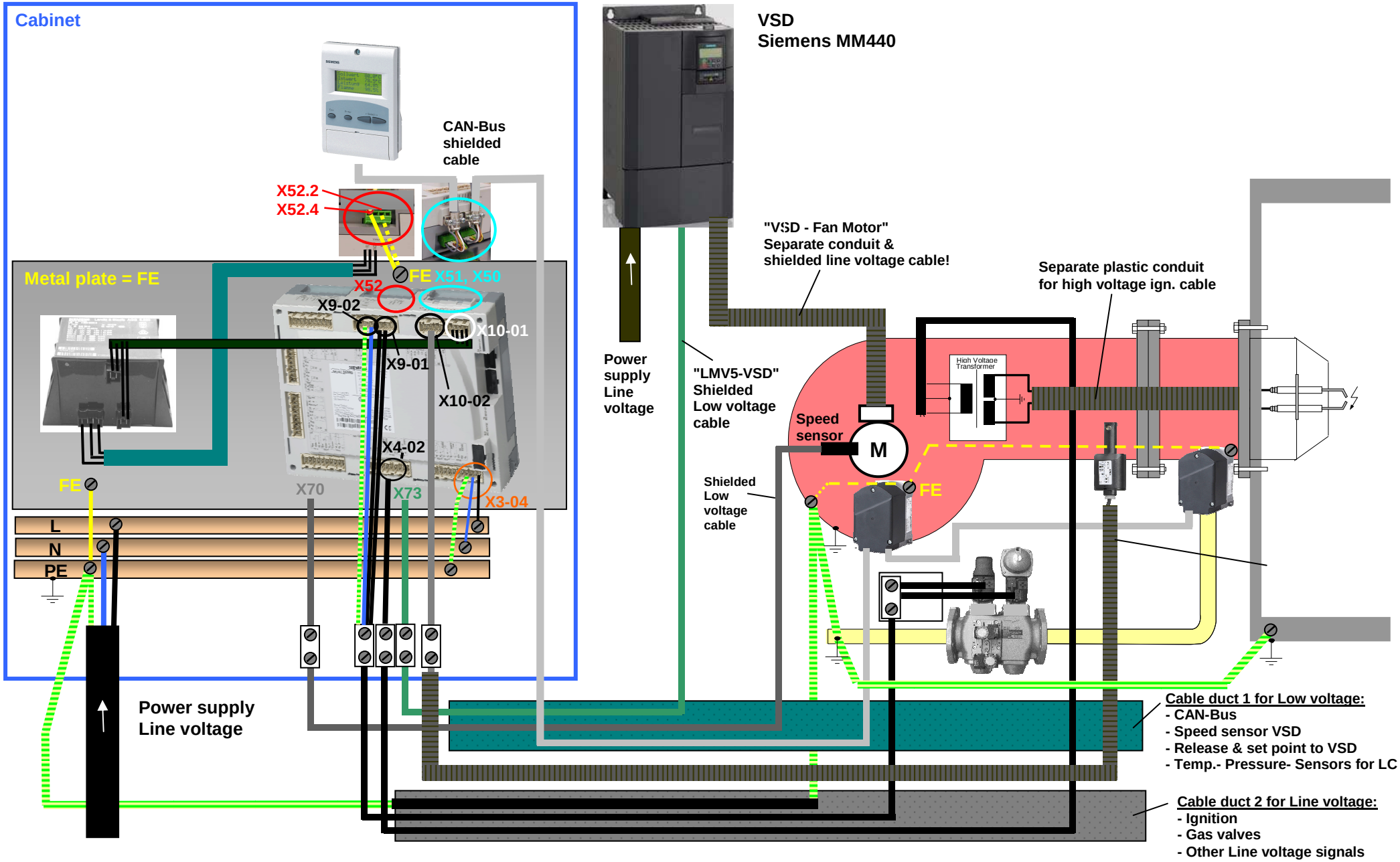

# Addendum 4: LMV52... with O2 trim control and O2 module

## General

The LMV52... system is an extended LMV51... system. A special feature of the LMV52… is control of the residual oxygen content to increase the boiler's efficiency.

In addition to the features of the LMV51..., the LMV52... provides O2 trim control, control of a maximum of 6 actuators, control of a VSD, and acquisition of cumulated fuel consumption and current fuel throughput. The LMV52... system uses an O2 sensor (QGO20...), an external O2 module, and the standard components of the LMV51... system.

ATTENTION: for the proper burner adjustment, it is necessary to install a fuel meter for each burner.

The PLL... O2 module is a detached measuring module for the QGO20... sensor and for 2 temperature sensors (Pt1000 / LG-Ni 1000). The module communicates with the LMV52… via CAN bus.

The fuel meters must be connected directly to the fuel-related inputs of the basic unit. On the AZL5... display and operating unit, the individual consumption values can be read out and the meter readings can be reset.

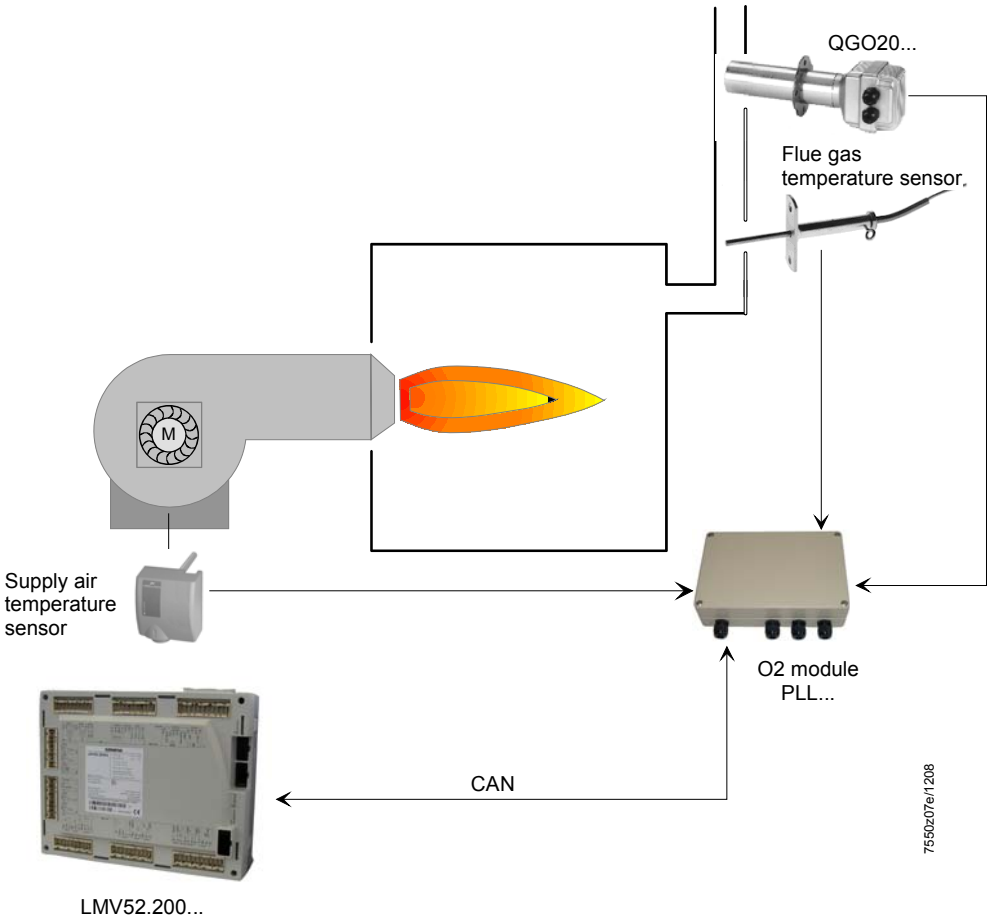

**Determination of the maximum cable length**

The maximum cable length between transformer and CAN bus users is dependent on the type of cable (cross-sectional area), the number of actuators and the type of actuator used (current).
The following graphs can be used to determine the maximum CAN bus cable lengths between the transformer and group of actuators or the AZL5…, depending on the relevant influencing factors.
The assumption was made that the actuators within the group are close to one another.
The **minimum** cross-sectional area for the system examples shown results from the start of the curve.
The **maximum** cable lengths for the defined system cables AGG5.641 and AGG5.631 result from the points of intersection in the graph.

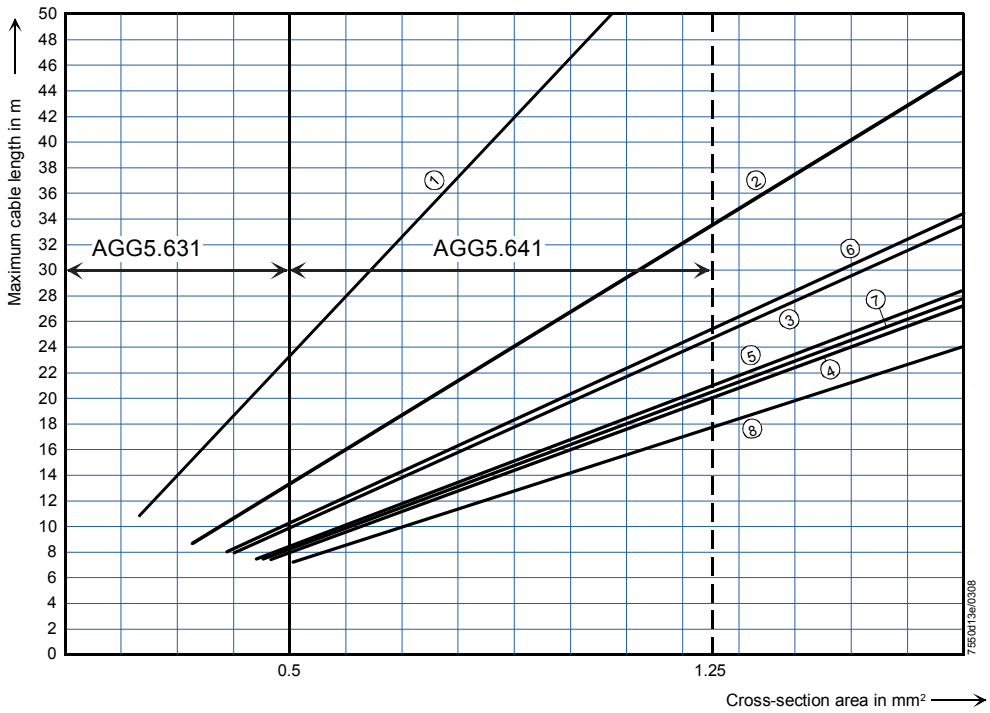


AGG5.631 (cable type 2)
AGG5.641 (cable type 1)

| | | | |
|---|---|---|---|
| ① | 1 x SQM45... | ⑤ | 2 x SQM48... |
| ② | 2 x SQM45... | ⑥ | 1 x SQM45... + 1 x SQM48... |
| ③ | 3 x SQM45... | ⑦ | 2 x SQM45... + 1 x SQM48... |
| ④ | 4 x SQM45... | ⑧ | 3 x SQM45... + 1 x SQM48... |

*CAN bus connection between transformer and actuator group*

When connecting a PLL52... O2 module, the maximum permissible cable length of a network is to be reduced by 2 m.

**Example:** - System cable: AGG5.641 (connecting cable to the actuators)
- Actuators: 2 x SQM45...

The point of intersection of the vertical line for the AGG5.641 (1.25 mm$^2$) and curve ① (2 x SQM45...) gives a maximum cable length of 33.4 m between the transformer and the group of actuators.

Example 1

**Installation of all components in the burner;**
**CAN bus cable «LMV5... →shielding last actuator » 20 m**

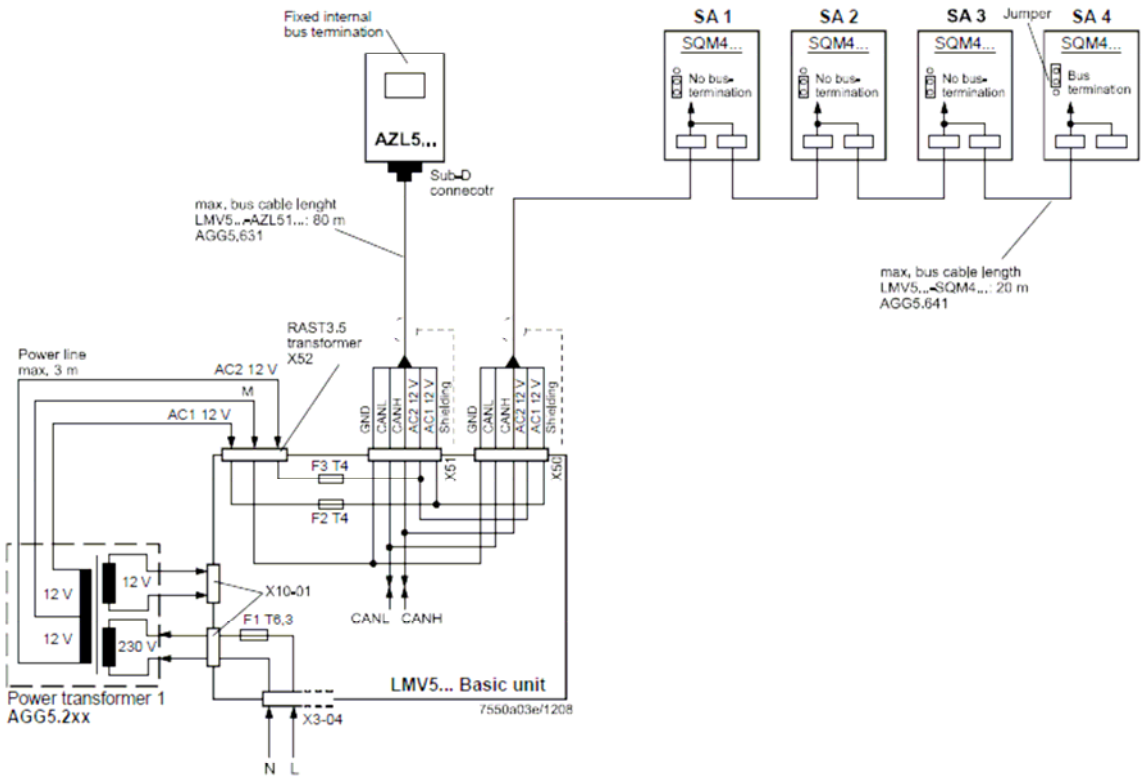


*Note on example 1* **Total length of CAN bus cable ≤ 100 m**

Example 2

**LMV5... basic unit in the control panel, actuator on the burner; CAN bus cable «LMV5... → SA» > 20 m**

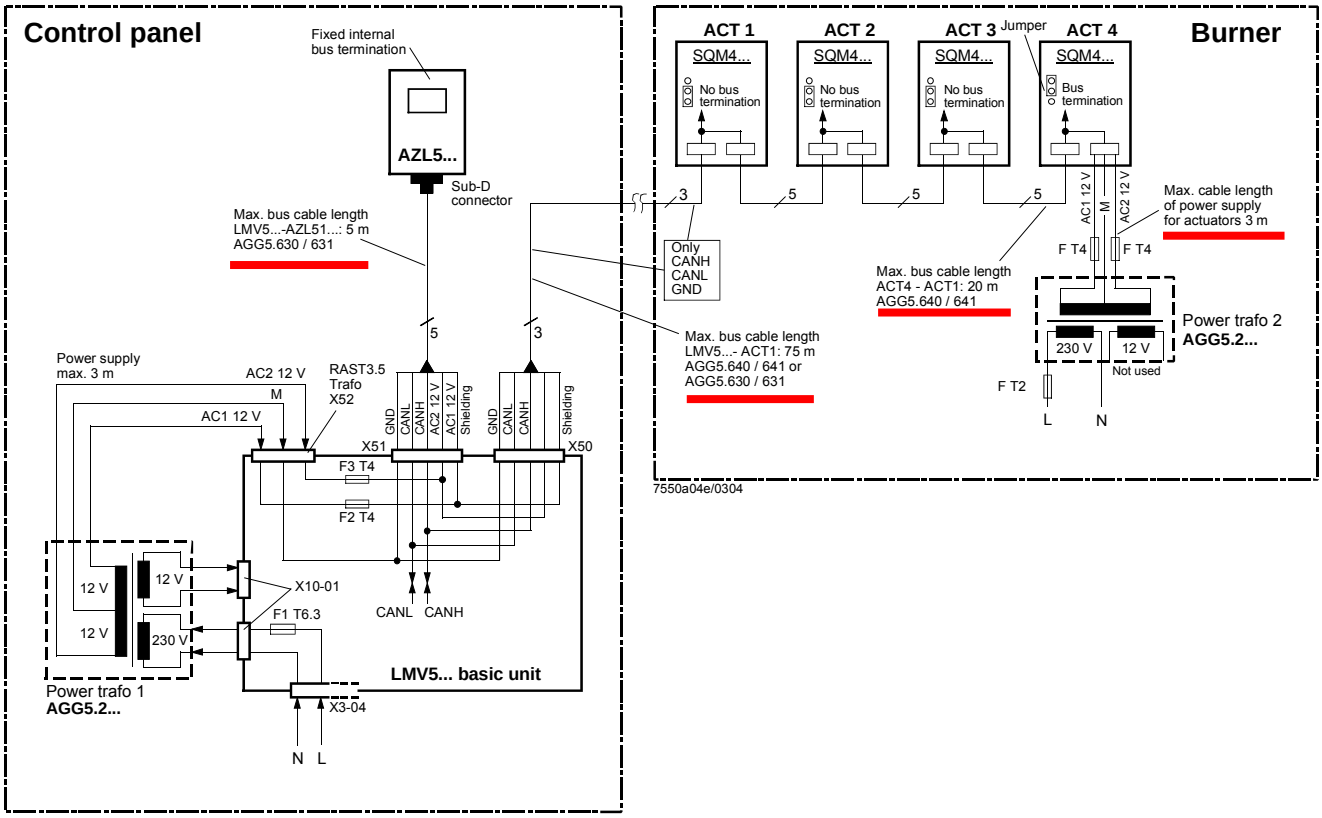


*Notes on example 2*

**Total length of CAN bus cable ≤ 100 m**

Whenever the distance between the LMV5... and the last actuator exceeds 20 m, or if more than one SQM48 is used on the burner (refer to sizing chart “Determination of maximum cable length“), a second transformer is required for powering the actuators.

In that case, transformer 1 powers the LMV5... basic unit and the AZL5... display and operating unit (**Fig. 1**). Transformer 2 powers the actuators (**Fig. 2**).

With the CAN bus cable connections from the LMV5... (**Fig. 1**) to the first actuator (**Fig. 2**), the 2 voltages AC1 and AC2 on the LMV5... side must **not** be connected and only cables CANH, CANL and M (+shielding) are to be connected to the first actuator (**Fig. 2**).

In that case, the actuators must be powered by a second transformer which to be located near the actuators.

The power from that transformer (lines AC1, AC2, M) must be fed to the actuator (ACT4 in the example above) and then connected through via bus cable AGG5.640 (cable type 1) to all the other actuators.

The fuses required for transformer 1 are accommodated in the LMV5... basic unit.

For transformer 2, these 3 fuses must be located close to the transformer (for type, refer to Basic Documentation P7550).

Example 3a

**Installation of all components in the burner;**
**CAN bus cable «LMV52... ↔ SA» > 20 m with 6 actuators and O2 module PLL52...**

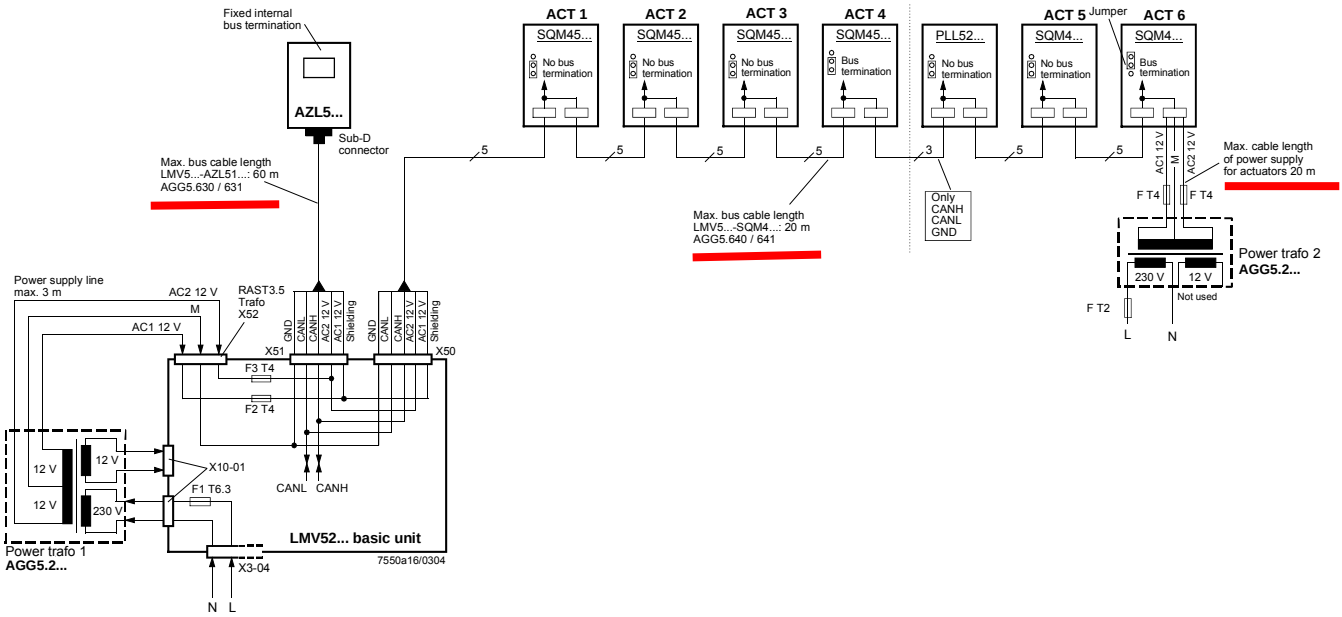


Example 3b

**Installation in the control panel, actuator on the burner;**
**CAN bus cable «LMV52... ↔ SA» > 25 m with 4 actuators and O2 module PLL52...**

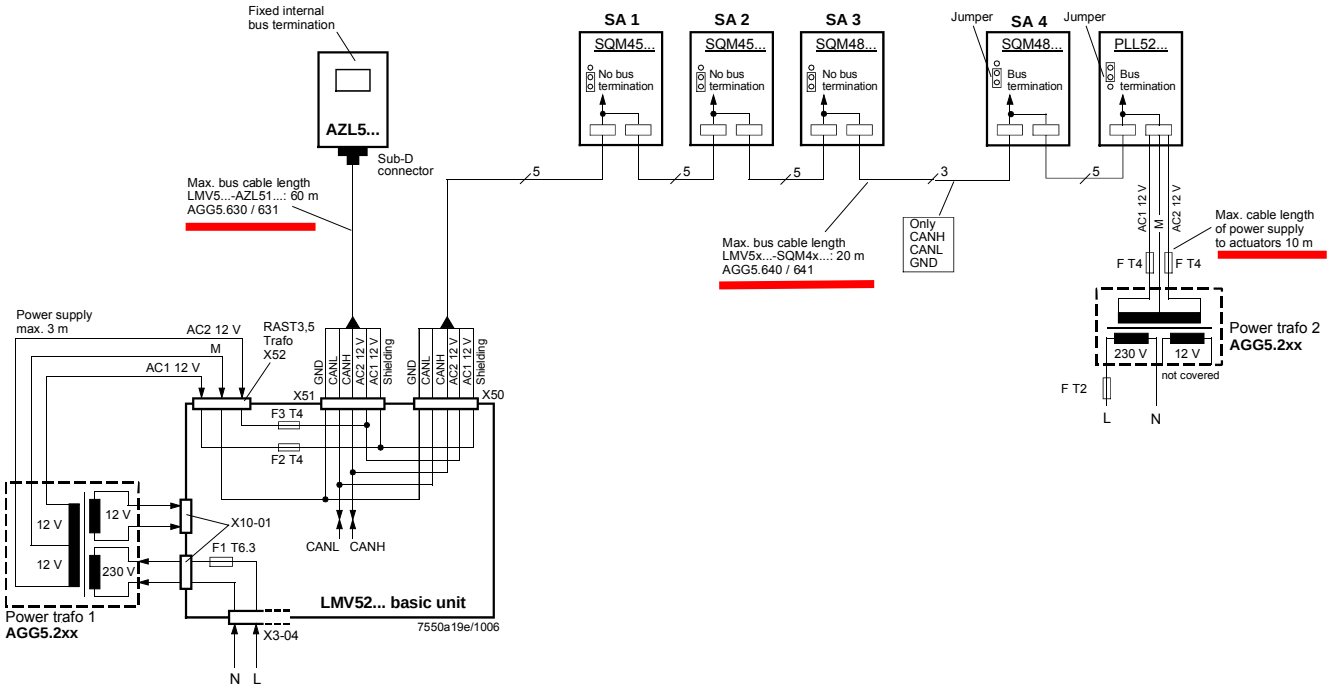

Notes on example 3a / 3b

**CAN bus cable with LMV52... and more than 4 actuators and O2 module PLL52...**

On LMV52... applications with more than 4 actuators (SQM45...), a second transformer is required for powering the extra actuators.

In that case, transformer 1 powers the LMV52... basic unit, the **AZL5...**, and the first 4 actuators.

Interrupt the connection between the components at a suitable location. On the actuator side, the 2 voltages AC1 and AC2 must **not** be connected but only lines «CANH, CANL and M» (+shield) to the O2 module and the other actuator.

In that case, the actuators (SA5, SA6) and the O2 module must be powered by a second transformer to be located near the actuators and the O2 module.

Connect the power supply line from that transformer to the O2 module PLL52… (in example 3a «SA6» / in example 3b «Auxiliary terminal) (lines AC1, AC2, M) and from there, via bus cable AGG5.640 (cable type 1), through to the second actuator (SA) and the O2 module.
The fuses required for transformer 1 are accommodated in the LMV52... basic unit.

Optionally, the supply voltage can also be delivered via a conduit box and fed into the connecting line between SA4 and PLL52…

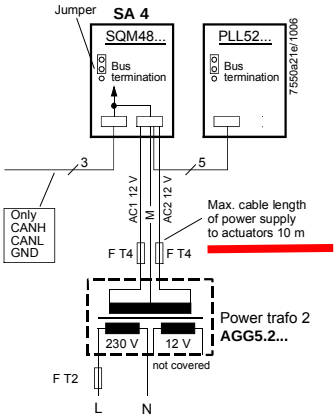


For transformer 2, the OEM must fit the 3 fuses close to the transformer.

# O2 module

In comparison with the LMV51... system, the extra components to be connected with the LMV52… system are the O2 module and the O2 sensor QGO... and, optionally, the combustion air and flue gas temperature sensors. The O2 module is to be connected to the basic unit via the CAN bus. The O2 module must be located in the vicinity of the QGO... (< 10 m), aimed at keeping interference on the sensitive detector lines as low as possible. For sensor heating, the O2 module requires a separate mains connection facility.

## 18.8.1 Inputs and outputs

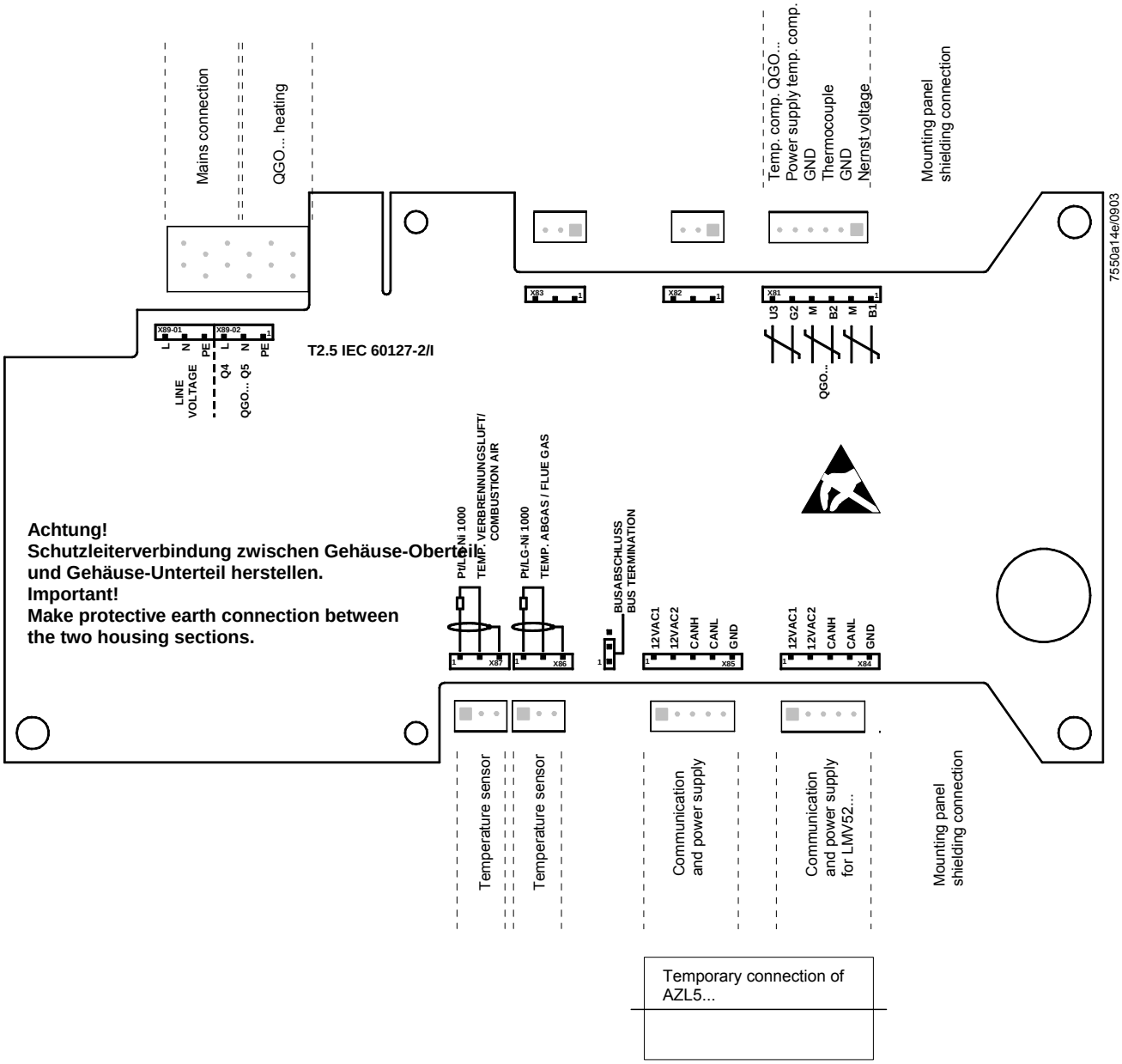

# QGO20...

Montageanleitung
Mounting instruction
Instruction de montage
Monteringsanvisning
Montage-aanwijzing
Istruzioni di montaggio
Asennusohje
Instrucciones de montaje
Monteringsinstruktion
Montasjeanvisning

7842mb01/1200

**Fühler aus Keramik - zerbrechlich**
**Ceramic detector - fragile**
**Sonde en céramique - fragile**

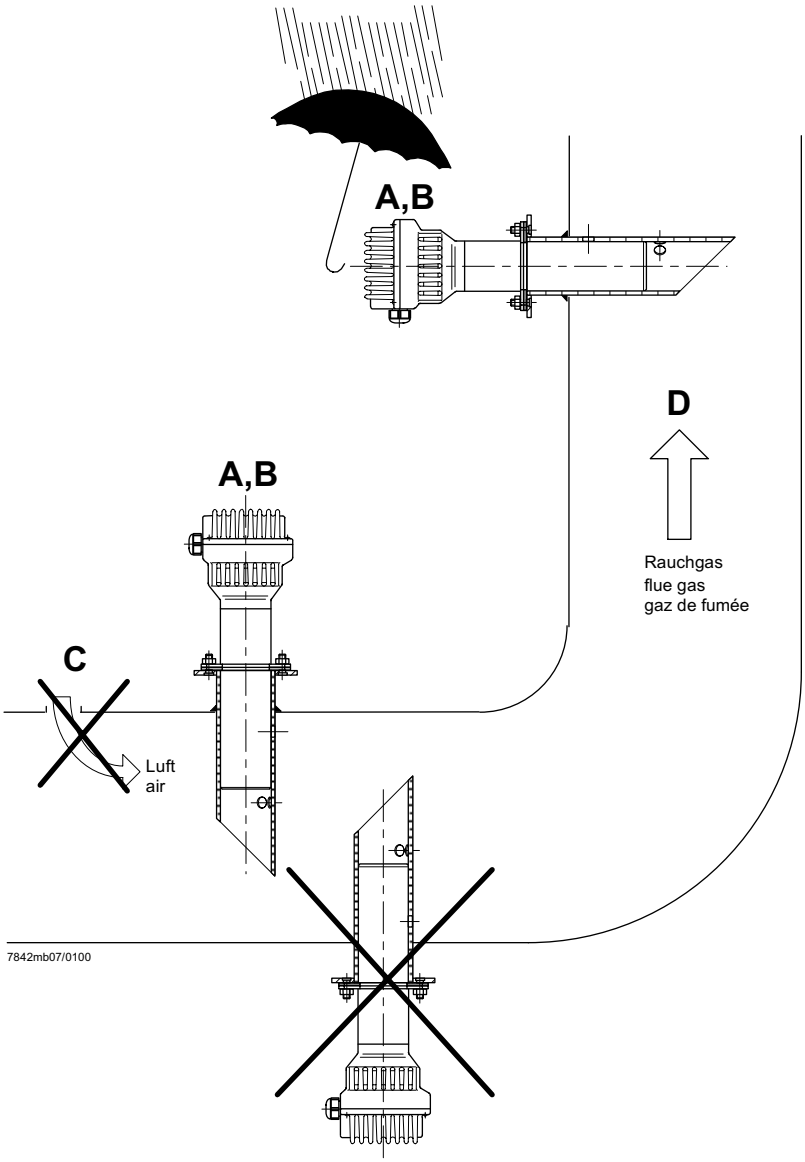


7842mb07/0100

### O2-Fühler QGO20... und Rauchgassammler AGO20...

Voraussetzungen für eine korrekte messtechnische Erfassung des O2-Gehaltes der Rauchgase:

A - QGO20... **nur** mit Rauchgassammler AGO20... einsetzen

B - Einbauort des QGO20... so nahe am Brenner wie möglich, in einem Bereich ohne Turbulenzen und Inhomogenitäten. Nicht direkt im Bereich von Klappen oder Bögen montieren. Idealer Abstand: 5 x Kamindurchmesser.

C - Zwischen Brenner und Fühler darf keine Luft in die Rauchgase gelangen.

D - Strömungsgeschwindigkeit 1...10 m/s. Rauchgastemperatur am Messort ⩽ 300°C

### O2-detector type QGO20... and flue gas collector type AGO20...

Presupposition for the correct measurement of the O2 content of the flue gases:

A - Use QGO20... **only** with flue gas collector type AGO20...

B - Mounting position of the QGO as close as possible to the burner, in a homogenous area without any turbulences. Do not mount the QGO20... in the area of dampers or curves. Ideal distance: Five times the diameter of the stack.

C - No air must be allowed to join the flue gases on their way from the burner to the detector.

D - Flow velocity 1...10 m/s. Flue gas temperature at the measuring position ⩽ 300°C

### Sonde O2 QGO20... et collecteur des gaz de fumée AGO20...

Conditions requises pour une détection correcte de la teneur en O2 des gaz de fumée:

A - Utiliser le QGO20... **exclusivement** avec le collecteur des gaz de fumée AGO...

B - Lieu de montage du QGO20... le plus près possible du brûleur, dans un domaine homogène sans turbulences. Ne pas le monter dans le domaine des clapets ou dans les courbes. Distance idéale: Cinq fois le diamètre de la cheminée.

C - Entre le brûleur et la sonde, il ne doit pas pénétrer d´air dans les gaz de fumée.

D - Vitesse d´ecoulement 1...10 m/s. Température des gaz fumée au lieu de la mesure ⩽ 300°C

## Anschluss-Schema

6-adriges abgeschirmtes Kabel. Adern möglichst paarweise verdrillt. Abschirmung an Klemme GND des RPO... . Abschirmung nicht mit Schutzleiter oder M verbinden!

Anschlusskabel z.B.:

| | |
|---|---|
| LifYCY | 6 x 2 x 0,20 / 22 oder |
| LiYCY | 6 x 2 x 0,20 |
| B1 (+) | Signal O2-Messzelle |
| M (-) | Masse für B1, B2 |
| B2 (+) | Thermoelement-Spannung |
| M (-) | |
| U3 (+) | Signal Temperaturkompensations-element |
| G2 (-) | Speisung Temperaturkompensations-element |
| GND | Masse für Anschirmung |

3 x 1,5 mm$^2$:

| | |
|---|---|
| Q4 | Fühlerheizung (AC 230 V) |
| Q5 | Fühlerheizung (AC 230 V) |

⏚ Erde*

**Vorsicht** bei den Anschlüssen U3 und G2!
Ein Fehlverdrahten der Anschlüsse führt zu einem Ausfall des Kompensationselementes.

* Am RPO... steht nur 1 Erdleiterklemme zur Verfügung. Beide Erdleiter müssen auf **eine** Klemme geführt werden.

## Wiring diagram

Shielded 6-core cable. Wires should be twisted in pairs. Screen must be connected to terminal GND of the RPO... . Do not connect the shielding to the protective earth or M!

Connecting cable e.g.:

| | |
|---|---|
| LifYCY | 6 x 2 x 0,20 / 22 or |
| LiYCY | 6 x 2 x 0,20 |
| B1 (+) | Signal from O2-measuring cell |
| M (-) | Ground for B1, B2 |
| B2 (+) | Thermocouple voltage |
| M (-) | |
| U3 (+) | Signal from temperatue compensation element |
| G2 (-) | Power supply for temperature compensation element |
| GND | Ground for screening |

3 x 1,5 mm$^2$:

| | |
|---|---|
| Q4 | QGO... detector heating (AC 230 V) |
| Q5 | QGO... detector heating (AC 230 V) |

⏚ Earth*

**Caution** when connecting U3 and G2!
Faulty wiring leads to failure of the compensation element.

* At the RPO..., there is only 1 earth terminal available. Both earth wires must be connected to **the same** earth terminal.

## Schéma de raccordement

Câble blindé à 6 brins. Brins torsadés si possible par paires. Blindage sur la borne GND du RPO... . Ne pas connecter le blindage avec le conducteur de protection ou M!

Câble de raccordement p.ex.:

| | |
|---|---|
| LifYCY | 6 x 2 x 0,20 / 22 ou |
| LiYCY | 6 x 2 x 0,20 |
| B1 (+) | Signal de la cellule de mesure d´O2 |
| M (-) | Masse pour B1, B2 |
| B2 (+) | Tension de thermocouple |
| M (-) | |
| U3 (+) | Signal de l´élément de cpmpensation de température |
| G2 (-) | Alimentation de l´élément de compensation de température |
| GND | Masse du blindage |

3 x 1,5 mm$^2$:

| | |
|---|---|
| Q4 | Chauffage de sonde QGO... (AC 230 V) |
| Q5 | Chauffage de sonde QGO... (AC 230 V) |

⏚ Terre*

**Prière de faire attention** lors des raccordements U3 et G2. Une erreur de câblage des fils de raccordement conduit à une destruction de l´élément de compensation.

* Le RPO... ne dispose que d´une seule borne de mise à la terrre. Les deux fils de mise à la terre doivent être connectés sur **la même** borne.

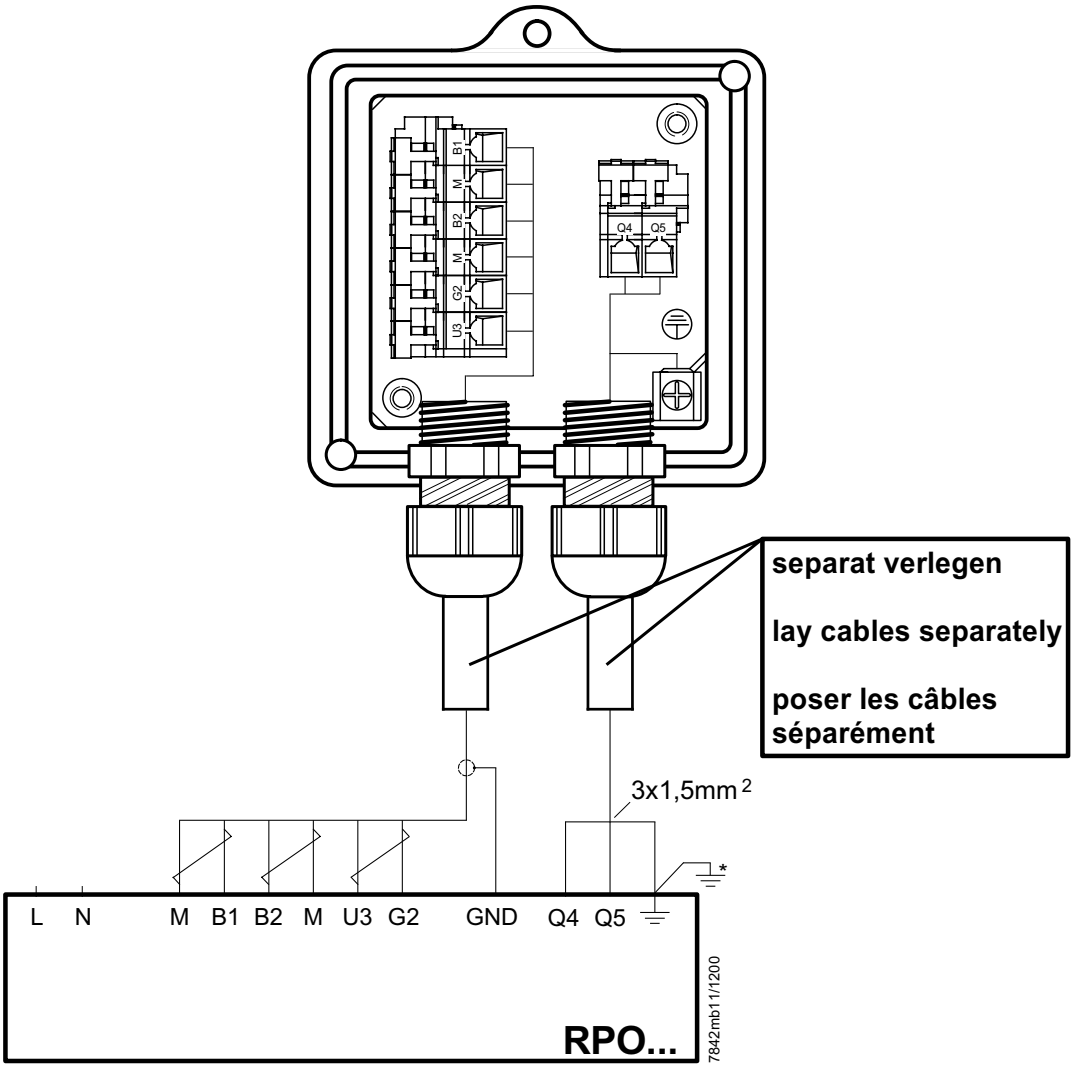

## Hinweise für Installation und Inbetriebnahme

- Distanz zwischen Wand des Rauchgaskanals und Rauchgasaustritt (B) des AGO20... min. 10 mm

- Die Kaminisolierung darf nicht über den Anschlussflansch hinausragen und dadurch den Fühlerkopf isolieren (therm. Überlastung).
  Der Fühlerkopf muss frei bleiben!
  Strahlungswärme vermeiden; z.B. durch Wärmeleitbleche

- Bei der ersten Inbetriebnahme ist das Mess-Sytem ca. 2 Stunden vor Gebrauch einzuschalten.
  Bei kurzen Abschaltungen der Anlage (1-2 Wochen) ist es empfehlenswert, das Mess-System (QGO... und RPO) nicht auszuschalten.

- Während des Aufheizvorganges kann der Fühler falsch messen.

**- QGO20... nie im kalten Zustand bei laufendem Brenner im Kamin einsetzen.**

**- Nach Fühlertausch, Ansteuerung der Fühlerheizung überprüfen.**

**- Spannung an Q4 - Q5 muss im 2 s Takt pulsieren.**

**- Sofort auschalten falls Spannung nicht pulsiert**
**➠ RPO austauschen**

## Commissioning and Installation Guide

- The distance between the wall of the flue gas duct and the flue gas outlet (B) of the AGO20... must be a minimum of 10 mm

- The insulation of the chimney must not project beyond the connecting flange, thus insulating the head of the sensor (thermal overload).
  The head of the sensor must remain uncovered!
  Avoid heat due to radiation, e.g. through thermal conductive plates

- When starting up the plant for the first time, the measuring system should be switched on approx. 2 hours prior to usage.
  If the plant is switched off for short periods of the time (1 to 2 weeks), it is recommended to leave the measuring system (QGO... and RPO) switched on.

- During the heating up phase, the detector could deliver an incorrect signal.

**- Never use a cold QGO20... in the flueway while burner is operating.**

**- After changing the sensor, check the proper functioning of the sensor´s heating element**

**- Voltage at Q4 - Q5 must pulsate at 2-s intervals**

**- If voltage does not pulsate, switch equipment off immediately**
**➠ replace RPO**

## Instructions de mise en service et installation

- La distance entre la paroi de la conduite de gaz et la sortie des gaz de fumée (B) du AGO20... doit être d´au moins 10 mm.

- L´isolation de la cheminée ne doit pas dépasser la bride de raccordement, c´est-à-dire couvrir la tête de la sonde (surcharge thermique). La tête de la sonde ne doit pas être couverte! Eviter la chaleur de rayonnement, p.ex. par tôles thermo-conductrices

- Lors de la première mise en service, le dispositif de mesure doit être raccordé environ 2 heures avant l´utilisation. En case de courtes interruptions de l´installation (1-2 semaines), il est recommandé de ne pas déclencher le dispositif de mesure (QGO... et RPO).

- Pendant l´operation d´échauffement, il est possible que la sonde ne mesure pas correctement.

**- Ne jamais introduire le QGO20... à l´état froid ou le laisser introduit dans la cheminée quand le brûleur est en marche.**

**- Lors d´un changement de sonde, verifier le signal de chauffage de celle-ci.**

**- Les tensions aux bornes Q4 - Q5 doivent commuter toutes les 2 s.**

**- Déconnecter immédiatement en cas de non-commutation des tensions**
**➠ Echanger le RPO**

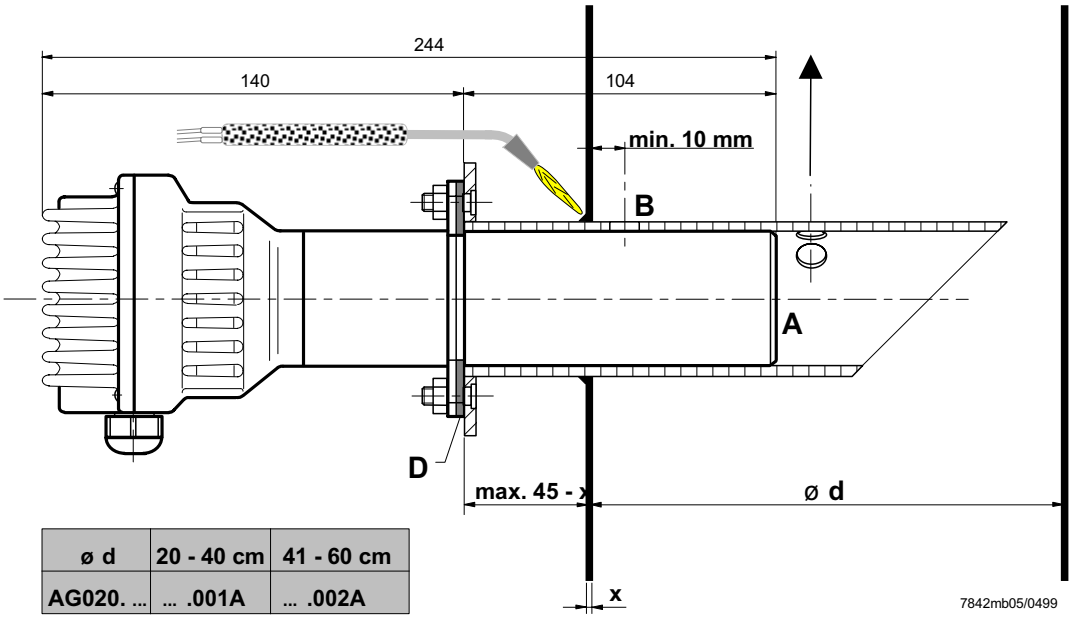


| ø d | 20 - 40 cm | 41 - 60 cm |
|---|---|---|
| AG020. ... | ... .001A | ... .002A |

**Kerben beachten!**
**Observe notches!**
**Attention aux entailles!**

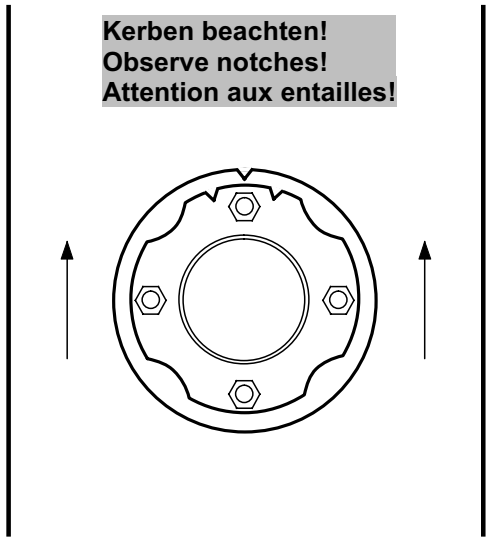


Legende:

Strömungsrichtung

Direction of flow of flue gases

Direction du courant des gaz de fumée

# Maßbilder / Dimensions / Encombrements

QGO20...

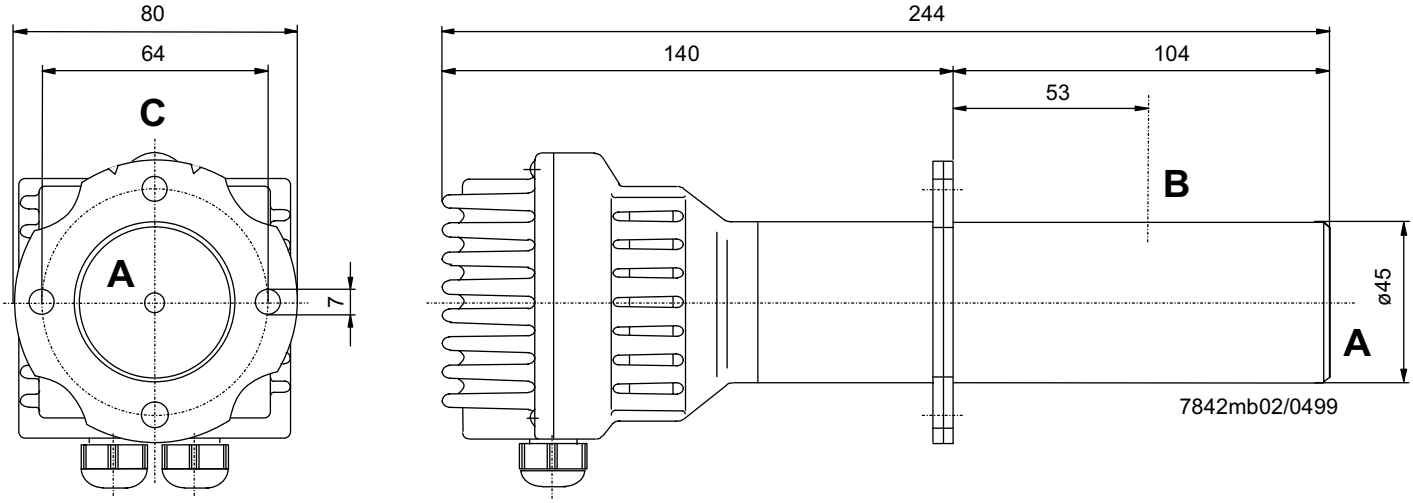


AGO20...

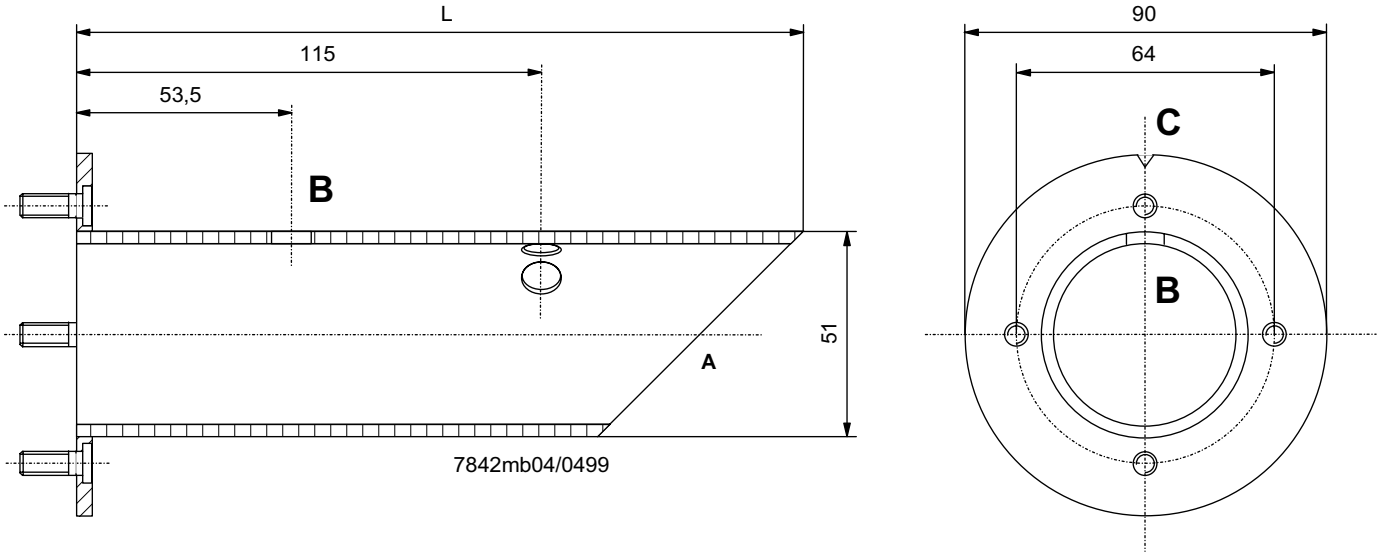


L = 180 mm für AGO20.001A
L = 260 mm für AGO20.002A

A = Rauchgaseintritt
B = Rauchgasaustritt
C = Kerbe
D = Flachdichtung (beiliegend)

L = 180 mm for AGO20.001A
L = 260 mm for AGO20.002A

A = Flue gas inlet
B = Flue gas outlet
C = Notch
D = Flat seal (enclosed)

L = 180 mm pour AGO20.001A
L = 260 mm pour AGO20.002A

A = Entrée du gaz de fumée
B = Sortie de gaz de fumée
C = Entaille
D = Joint d´étanchéité plat (inclus)


© Landis & Staefa Produktion GmbH

# Technical Data PLL52...

**LMV52... basic unit** *Refer to chapter Technical Data!*

**PLL52...**

| | | |
|---|---|---|
| Mains voltage «X89-01» | AC 120 V<br>–15 % / +10 % | AC 230 V<br>-15 % / +10 % |
| Safety class | I with parts according to II<br>as per DIN EN 60730-1 | |
| Mains frequency | 50 / 60 Hz ±6 % | |
| Power consumption | Ca. 4 VA | Ca. 4 VA |
| Degree of protection | IP54, housing closed | |
| | | |
| Transformer AGG5.210 | | |
| - Primary side | AC 120 V | |
| - Secondary side | AC 12 V (3x) | |
| Transformer AGG5.220 | | |
| - Primary side | AC 230 V | |
| - Secondary side | AC 12 V (3x) | |

Environmental conditions

| | |
|---|---|
| **Storage** | DIN EN 60 721-3-1 |
| Climatic conditions | class 1K3 |
| Mechanical conditions | class 1M2 |
| Temperature range | -20...+60 °C |
| Humidity | < 95 % r.h. |
| **Transport** | DIN EN 60 721-3-2 |
| Climatic conditions | class 2K2 |
| Mechanical conditions | class 2M2 |
| Temperature range | -30...+70 °C |
| Humidity | < 95 % r.h. |
| **Operation** | DIN EN 60 721-3-3 |
| Climatic conditions | class 3K5 |
| Mechanical conditions | class 3M2 |
| Temperature range | -20...+60 °C |
| Humidity | < 95 % r.h. |

**Condensation, formation of ice or ingress of water are not permitted!**

# Terminal ratings, cable lengths and cross-sectional areas

**LMV52... basic unit** Refer to chapter «Technical Data / LMV5... and AZL5...!»

**PLL52...**

| **Cable lengths / cross-sectional areas** | |
|---|---|
| Electrical connection «X89» | Screw terminals up to max. 2.5 mm² |
| Cable lengths | ≤10 m to QGO20... |
| Cross-sectional areas | Refer to description of QGO20...<br>Twisted pairs |

| **Analog inputs:** | |
|---|---|
| Fresh air temperature detector | Pt1000 / LG-Ni1000 |
| Flue gas temperature detector | Pt1000 / LG-Ni1000 |
| QGO20... | Refer to Data Sheet N7842 |
| Interface | Communication bus for LMV52... |

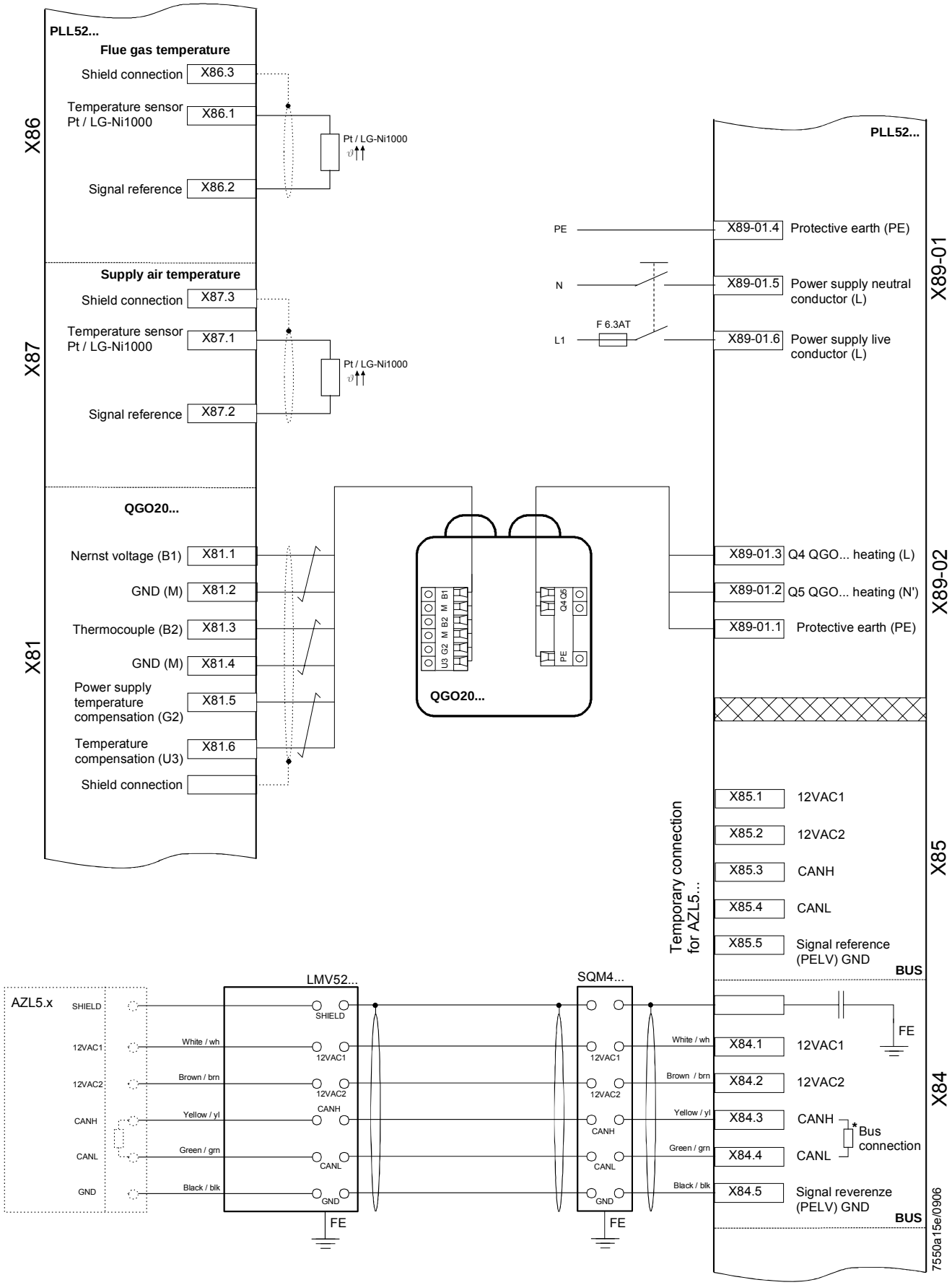
PLL52...
Flue gas temperature
Shield connection
X86.3
Temperature sensor Pt / LG-Ni1000
X86.1
Signal reference
X86.2
X86
Pt / LG-Ni1000
Supply air temperature
Shield connection
X87.3
Temperature sensor Pt / LG-Ni1000
X87.1
Signal reference
X87.2
X87
QGO20...
Nernst voltage (B1)
X81.1
GND (M)
X81.2
Thermocouple (B2)
X81.3
GND (M)
X81.4
Power supply temperature compensation (G2)
X81.5
Temperature compensation (U3)
X81.6
Shield connection
X81
B1
M
B2
M
G2
U3
Q4
Q5
PE
QGO20...
PLL52...
PE
X89-01.4
Protective earth (PE)
N
X89-01.5
Power supply neutral conductor (L)
L1
F 6.3AT
X89-01.6
Power supply live conductor (L)
X89-01
X89-01.3
Q4 QGO... heating (L)
X89-01.2
Q5 QGO... heating (N')
X89-01.1
Protective earth (PE)
X89-02
X85.1
12VAC1
X85.2
12VAC2
X85.3
CANH
X85.4
CANL
X85.5
Signal reference (PELV) GND
BUS
X85
Temporary connection for AZL5...
AZL5.x
SHIELD
12VAC1
12VAC2
CANH
CANL
GND
LMV52...
White / wh
Brown / brn
Yellow / yl
Green / grn
Black / blk
FE
SQM4...
X84.1
12VAC1
X84.2
12VAC2
X84.3
CANH
X84.4
CANL
Bus connection
X84.5
Signal reverenze (PELV) GND
BUS
X84
7550a15e/0906

# Сертификаты EAC

## (EAC Certificate)

Уважаемый клиент!
Фирма «Чиб Унигаз» заявляет, что приобретенная Вами горелка сертифицирована в Вашей стране.
В этой книжице Вы найдёте один экземпляр российских сертификатов
В том случае, если Вам понадобятся другие сертификаты, просим Ва с скачать их или распечатать в формате ПДФ со следующих сайтов:

www.cibunigas.com

Dear customers!
CIB Unigas SPA would like to inform you that the burners are certified in your country. This booklet lists the EAC Certificates. Should you need other Certificates, you can download them directly in PDF format from the following site:

www.cibunigas.com

KG417/046.IT.02.01855 от 05-07-2024 до 04-07-2029

KG417/046.IT.02.01856 от 05-07-2024 до 04-07-2029

KG417/046.IT.02.01857 от 05-07-2024 до 04-07-2029

KG417/046.IT.02.01886 от 10-07-2024 до 09-07-2029

KG417/026.IT.02.09.09630 от 28-08-2023 до 27-08-2028

KG417/026.IT.02.09.09627 от 28-08-2023 до 27-08-2028

ЕВРАЗИЙСКИЙ ЭКОНОМИЧЕСКИЙ СОЮЗ

# СЕРТИФИКАТ СООТВЕТСТВИЯ

ЕАС

**№ ЕАЭС KG417/046.IT.02.01855**

Серия KG **№** 0153570

**ОРГАН ПО СЕРТИФИКАЦИИ** ОС «Центр сертификации «Мурас» № KG417/КЦА.ОСП.046 от 25 апреля 2023 выдан Кыргызским Центром Аккредитации при МЭ КР; Место нахождения: Кыргызская Республика, город Бишкек, 7-й микрорайон, д. 53/2, кв. 9; Место осуществления деятельности: город Бишкек, ул. Раззакова, 19; тел: +996312975163; электронная почта: info.cc-muras@mail.ru

**ЗАЯВИТЕЛЬ** Товарищество с ограниченной ответственностью "Q ENERGY ENGINEERING (КЬЮ ЭНЕРДЖИ ИНЖИНИРИНГ)", БИН 200340022449 Место нахождения: РЕСПУБЛИКА КАЗАХСТАН, 050059, город Алматы, Бостандыкский район, Проспект Аль-Фараби, дом 15, н.п. 18в ; тел: +77273115140; электронная почта: info@q-energy.kz

**ИЗГОТОВИТЕЛЬ** "CIB UNIGAS S.p.A."; Место нахождения: ИТАЛИЯ, Via Galvani, 9, 35011 Campodarsego (PD), ., Место осуществления деятельности:КИТАЙ, Unit 2206, Tower 2 of No.3 Hua Qiang Road, Tian He District, Guangzhou 510623

**ПРОДУКЦИЯ** Горелки блочные промышленные комбинированные, торговой марки CIB Unigas S.p.A. модели: согласно приложения на 2 листе(ах) , серийный выпуск .

**КОД ТН ВЭД ЕАЭС** согласно приложения на 2 листе(ах)

**СООТВЕТСТВУЕТ ТРЕБОВАНИЯМ** Технического регламента Таможенного союза ТР ТС 016/2011 "О безопасности аппаратов, работающих на газообразном топливе".

**СЕРТИФИКАТ ВЫДАН НА ОСНОВАНИИ** Протокола испытаний № 75-ПЛС от 05.07.2024; Испытательный центр ТОО «ГЗО «Алматы-Стандарт», аттестат аккредитации № KZ.T.02.E0367 от 30.06.2021 г. Акта анализа состояния производства №1374-СС/06-2024 от 02.06.2024 г. выданного органом по сертификации продукции ОсОО «Центр Сертификации «Мурас», аттестат аккредитации № KG 417/КЦА.ОСП.046. Схема сертификации: 1С

**ДОПОЛНИТЕЛЬНАЯ ИНФОРМАЦИЯ** Разделы 4-6 ГОСТ 21204-9. Действие сертификата соответствия распространяется на продукцию, произведенную с даты изготовления испытанного образца 01.2022. Заявитель является уполномоченным лицом изготовителя на основании договора №2/KZ 2023 от 11.05.2023 г.

**СРОК ДЕЙСТВИЯ С** 05.07.2024 **ПО** 04.07.2029 **ВКЛЮЧИТЕЛЬНО**

**Руководитель (уполномоченное лицо) органа по сертификации** (подпись) *Бекенов Байаке Олжобаевич* (Ф.И.О.)

**Эксперт (эксперт-аудитор) (эксперты (эксперты-аудиторы))** (подпись) *Сариева Алтынай Куттубековна* (Ф.И.О.)

М.П.

ЕВРАЗИЙСКИЙ ЭКОНОМИЧЕСКИЙ СОЮЗ

1

ЕАС

# ПРИЛОЖЕНИЕ

к сертификату соответствия № ЕАЭС KG417/046.IT.02.01855
Перечень конкретной продукции ,
на которую распространяется действие сертификата соответствия
Серия KG **№** 0116754

| № | Код ТН ВЭД ЕАЭС | Наименование и обозначение продукции, ее изготовитель | Кол-во, единица измерения |
|---|---|---|---|
| | | Горелки блочные промышленные комбинированные, торговой марки CIB Unigas S.p.A. модели: | |
| 1 | 8416202000 | HTP90, HTP91, HTP92, HTP93, HTP512, HTP515, HTP520, HTP525, HTP1025, HTP1030, HTP1050, HTP1080, HTP2000, HTP2500, HTP90A, HTP91A, HTP92A, HTP93A, HTP512A, HTP515A, HTP520A, HTP525A, HTP1025A, HTP1030A, HTP1050A, HTP1080A, HTLX83, HTLX115, HTLX225, HTLX92R, HTLX92.1, HTLX512R, HTLX512.1, HTLX515.1, HTLX520.1, HTLX525.1, HTLX1030R, HTLX1030.1, HTLX2020, HTLX2030, HTLX2040, HTLX3000 | |
| 2 | 8416202000 | URB5, URB10, URB15, URB20, URB25, URB30, URB32, URB35, URB40, URB45, URB50, URB60, URB70, URB80, URB-SH5, URB-SH10, URB-SH15, URB-SH20, URB-SH25, URB-SH30, URB-SH32, URB-SH35, URB-SH40, URB-SH45, URB-SH50, URB-SH60, URB-SH70, URB-SH80 | |
| 3 | 8416202000 | KTP90, KTP91, KTP92, KTP93, KTP510, KTP512, KTP515, KTP520, KTP525, KTP1025, KTP1030, KTP1050, KTP1080, KTPBY90, KTPBY91, KTPBY92, KTPBY93, KTPBY510, KTPBY512, KTPBY515, KTPBY520, KTPBY525, KTPBY1025, KTPBY1030, KTPBY1050, KTPBY1080, KTPBY2000, KTPBY2500 | |
| 4 | 8416202000 | HS5, HS10, HS18, HP20, HP30, HP45, HP60, HP65, HP72, HP91, HP92, HP93, HP512, HP515, HP520, HP525, HP1025, HP1030, HP1040, A23A, A35A, HP73A, HP90A, HP91A, HP92A, HP93A, HP512A, HP515A, HP520A, HP525A, HP1025A, HP1030A, HP1040A, HR73A, HR90A, HR91A, HR92A, HR93A, HR512A, HR515A, HR520A, HR525A, HR1025A, HR1030A HR1040A, HR73, HR90, HR91, HR92, HR93, HR512, HR515, HR520, HR525, HR1025, HR1030, HR1040 | |
| 5 | 8416202000 | B57A, B88A, B88P, B97A, B120A, B120P, B155A, B155P, B205P, B153Y, B205Y | |

**Руководитель (уполномоченное лицо) органа по сертификации** (подпись) *Бекенов Байаке Олжобаевич* (Ф.И.О.)

**Эксперт (эксперт-аудитор) (эксперты (эксперты-аудиторы))** (подпись) *Сариева Алтынай Куттубековна* (Ф.И.О.)

М.П.

# ПРИЛОЖЕНИЕ

к сертификату соответствия № ЕАЭС KG417/046.IT.02.01855
Перечень конкретной продукции ,
на которую распространяется действие сертификата соответствия

Серия KG № 0116755

| № | Код ТН ВЭД ЕАЭС | Наименование и обозначение продукции, ее изготовитель | Кол-во, единица измерения |
|---|---|---|---|
| | | Горелки блочные промышленные комбинированные, торговой марки CIB Unigas S.p.A. модели: | |
| 6 | 8416202000 | KP60, KP65, KP72, KP73, KP90, KP91, KP92, KP93, KP512, KP515, KP520, KP525, KP1025, KP1030, KP1040, KR73, KR90, KR91, KR92, KR93, KR512, KR515, KR520, KR525, KR1025, KR1030, KR1040, KPBY65, KPBY70, KPBY72, KPBY73, KPBY90, KPBY91, KPBY92, KPBY93, KPBY512, KPBY515, KPBY520, KPBY525, KPBY1025, KPBY1030, KPBY1040, KRBY65, KRBY70, KRBY72, KRBY73, KRBY90, KRBY91, KRBY92, KRBY93, KRBY512, KRBY515, KRBY520, KRBY525, KRBY1025, KRBY1030, KRBY1040 | |
| 7 | 8416202000 | N870A, Q1300X, Q1520A, Q1520P, Q1520X, Q1520Y, S1600A, S1600P, S1600X, S1600Y, S1700A, S1700P, S1700X, S1700Y, S1900A, S1900P, S1900X, S1900Y | |

**Руководитель (уполномоченное лицо) органа по сертификации** _____ *Бекенов Байаке Олжобаевич*
(подпись) (Ф.И.О.)

М.П.

**Эксперт (эксперт-аудитор) (эксперты (эксперты-аудиторы))** _____ *Сарнева Алтынай Куттубековна*
(подпись) (Ф.И.О.)



# ТИРКЕМЕ

№ ЕАЭС KG417/046.IT.02.01855 шайкештик сертификатына
Шайкештик сертификатын колдонууга таралган
продукциянын айкын тизмеси

Сериясы KG № 0116754

| № | ЕАЭБ ТЭИ ТН Код | Продукциянын аталышы жана белгилениши, аны жасап чыгаруучу | Саны (чен. бирдиги) |
|---|---|---|---|
| | | CIB Unigas S.p.A соода маркасынын өнөр жайлык курама блок оттуктары, моделдер: | |
| 1 | 8416202000 | HTP90, HTP91, HTP92, HTP93, HTP512, HTP515, HTP520, HTP525, HTP1025, HTP1030, HTP1050, HTP1080, HTP2000, HTP2500, HTP90A, HTP91A, HTP92A, HTP93A, HTP512A, HTP515A, HTP520A, HTP525A, HTP1025A, HTP1030A, HTP1050A, HTP1080A, HTLX83, HTLX115, HTLX225, HTLX92R, HTLX92.1, HTLX512R, HTLX512.1, HTLX515.1, HTLX520.1, HTLX525.1, HTLX1030R, HTLX1030.1, HTLX2020, HTLX2030, HTLX2040, HTLX3000 | |
| 2 | 8416202000 | URB5, URB10, URB15, URB20, URB25, URB30, URB32, URB35, URB40, URB45, URB50, URB60, URB70, URB80, URB-SH5, URB-SH10, URB-SH15, URB-SH20, URB-SH25, URB-SH30, URB-SH32, URB-SH35, URB-SH40, URB-SH45, URB-SH50, URB-SH60, URB-SH70, URB-SH80 | |
| 3 | 8416202000 | KTP90, KTP91, KTP92, KTP93, KTP510, KTP512, KTP515, KTP520, KTP525, KTP1025, KTP1030, KTP1050, KTP1080, KTPBY90, KTPBY91, KTPBY92, KTPBY93, KTPBY510, KTPBY512, KTPBY515, KTPBY520, KTPBY525, KTPBY1025, KTPBY1030, KTPBY1050, KTPBY1080, KTPBY2000, KTPBY2500 | |
| 4 | 8416202000 | HS5, HS10, HS18, HP20, HP30, HP45, HP60, HP65, HP72, HP91, HP92, HP93, HP512, HP515, HP520, HP525, HP1025, HP1030, HP1040, A23A, A35A, HP73A, HP90A, HP91A, HP92A, HP93A, HP512A, HP515A, HP520A, HP525A, HP1025A, HP1030A, HP1040A, HR73A, HR90A, HR91A, HR92A, HR93A, HR512A, HR515A, HR520A, HR525A, HR1025A, HR1030A HR1040A, HR73, HR90, HR91, HR92, HR93, HR512, HR515, HR520, HR525, HR1025, HR1030, HR1040 | |
| 5 | 8416202000 | B57A, B88A, B88P, B97A, B120A, B120P, B155A, B155P, B205P, B153Y, B205Y | |

**Сертификациялоо боюнча органдын жетекчиси (ыйгарым укуктуу адам)** _____ *Бекенов Байаке Олжобаевич*
(кол тамгасы) (фамилиясы, аты-жөнү)

М.О.

**Эксперт (эксперт-аудитор) (эксперттер (экспертер-аудиторлор))** _____ *Сарнева Алтынай Куттубековна*
(кол тамгасы) (фамилиясы, аты-жөнү)

ЕВРАЗИЯ ЭКОНОМИКАЛЫК БИРЛИГИ

2

# ТИРКЕМЕ

№ ЕАЭС KG417/046.IT.02.01855 шайкештик сертификатына
Шайкештик сертификатын колдонууга таралган
продукциянын айкын тизмеси

Сериясы KG № 0116755

| № | ЕАЭБ ТЭИ ТН Код | Продукциянын аталышы жана белгилениши, аны жасап чыгаруучу | Саны (чен. бирдиги) |
|---|---|---|---|
| | | CIB Unigas S.p.A соода маркасынын өнөр жайлык курама блок оттуктары, моделдер: | |
| 6 | 8416202000 | KP60, KP65, KP72, KP73, KP90, KP91, KP92, KP93, KP512, KP515, KP520, KP525, KP1025, KP1030, KP1040, KR73, KR90, KR91, KR92, KR93, KR512, KR515, KR520, KR525, KR1025, KR1030, KR1040, KPBY65, KPBY70, KPBY72, KPBY73, KPBY90, KPBY91, KPBY92, KPBY93, KPBY512, KPBY515, KPBY520, KPBY525, KPBY1025, KPBY1030, KPBY1040, KRBY65, KRBY70, KRBY72, KRBY73, KRBY90, KRBY91, KRBY92, KRBY93, KRBY512, KRBY515, KRBY520, KRBY525, KRBY1025, KRBY1030, KRBY1040 | |
| 7 | 8416202000 | N870A, Q1300X, Q1520A, Q1520P, Q1520X, Q1520Y, S1600A, S1600P, S1600X, S1600Y, S1700A, S1700P, S1700X, S1700Y, S1900A, S1900P, S1900X, S1900Y | |

Сертификациялоо боюнча органдын жетекчиси (ыйгарым укуктуу адам) _____ Бекенов Байаке Олжобаевич
(кол тамгасы) (фамилиясы, аты-жөнү)

Эксперт (эксперт-аудитор) (эксперттер (экспертер-аудиторлор)) _____ Сариева Алтынай Куттубековна
(кол тамгасы) (фамилиясы, аты-жөнү)

M.O. Muras Certification Center

ЕВРАЗИЯ ЭКОНОМИКАЛЫК БИРЛИГИ

# ШАЙКЕШТИК СЕРТИФИКАТЫ

**№ ЕАЭС KG417/046.IT.02.01855**

Сериясы KG № 0153570

**СЕРТИФИКАЦИЯЛОО БОЮНЧА ОРГАН** "Мурас" Сертификация борбору" жоопкерчилиги чектелген коому Экономика министирлигине караштуу Кыргыз Аккредиттөө Борбору тарабынан 2.5 чын куран 2023ж. берилген № KG417/КЦА.ОСП.046 аккредиттөө аттестаты. Турган жери: Кыргыз Республикасы, Бишкек шаары, 7-и микрорайону, 53/2, 9; Дареги: Бишкек шаары, Раззаков к., 19; тел: +996312975163; электрондук почтасы: info.cc-muras@mail.ru;

**БИЛДИРҮҮЧҮ** Жоопкерчилиги чектелген шериктештик "Q ENERGY ENGINEERING (Q ENERGY ENGINEERING)", БИН 200340022449 Турган жери: Казахстан Республикасы, 050059, Алматы шаары, Бостандык району, Аль-Фараби проспектиси, 15-үй, н.п. 18в; тел: +77273115140; электрондук почтасы: info@q-energy.kz

**ӨНДҮРҮҮЧҮ** "CIB UNIGAS S.p.A.": Турган жери: Италия, Via Galvani, 9, 35011 Campodarsego (PD), ; Дареги: Кытай, Unit 2206, Tower 2 of No.3 Hua Qiang Road, Tian He District, Guangzhou 510623

**ПРОДУКЦИЯ** CIB Unigas S.p.A соода маркасынын өнөр жайлык курама блок оттуктары, моделдер: 2 барак тиркемеге ылайык , сериялык чыгаруу .

**ЕАЭБ ТЭИ ТН КОД** 2 барак тиркемеге ылайык

**ТАЛАПТАРГА ЫЛАЙЫК** . Бажы биримдигинин Техникалык регламенти ББ ТР 016/2011 "Газ түрүндөгү отун менен иштеген түзүлүштөрдүн коопсуздугу жөнүндө".

**СЕРТИФИКАТ ТӨМӨНКҮЛӨРДҮН НЕГИЗИНДЕ БЕРИЛДИ** Сыноо протоколу № 75-НЛС 05.07.2024 ж. Сыноо борбору ЖЧШ «ГЗО «Алматы-Стандарт», Аккредиттөө аттестаты № KZ.T.02.E0367; Өндүрүштү талдоо боюнча акт №1374-СС/06-2024 от 02.06.2024ж., продукцияларды сертификациялоо органы ЖЧК «Мурас» сертификациялоо борбору» тарабынан берилген, аккредиттөө аттестаты № KG 417/КЦА.ОСП.046 Сертификациянын схемасы: 1С

**КОШУМЧА МААЛЫМАТ** .: Бөлүмдөр 4-6 МАМСТ 21204-9 , Шарттары жана жарактуулук мөөнөтү, кызмат мөөнөтү буюмга тиркелген эксплуатациялык документтерде көрсөтүлгөн. Шайкештик сертификаты сыналган үлгү өндүрүлгөн күндөн тартып (01.2022) өндүрүлгөн продукцияга тиешелүү. Өтүнмө ээси 11.05.2023 -ж. № 2/KZ 2023 келишиминин негизинде өндүрүүчүнүн ыйгарым укуктуу адамы болуп санадат

**ЖАРАКТУУЛУК МӨӨНӨТҮ** 05.07.2024 башталып 04.07.2029 ж. чейин

Сертификациялоо боюнча органдын жетекчиси (ыйгарым укуктуу адам) _____ Бекенов Байаке Олжобаевич
(кол тамгасы) (фамилиясы, аты-жөнү)

Эксперт (эксперт-аудитор) (эксперттер (экспертер-аудиторлор)) _____ Сариева Алтынай Куттубековна
(кол тамгасы) (фамилиясы, аты-жөнү)

M.O. Muras Certification Center

ЕВРАЗИЙСКИЙ ЭКОНОМИЧЕСКИЙ СОЮЗ

# СЕРТИФИКАТ СООТВЕТСТВИЯ

ЕАС

**№ ЕАЭС KG417/046.IT.02.01856.**

Серия KG № 0153571

**ОРГАН ПО СЕРТИФИКАЦИИ** ОС «Центр сертификации «Мурас» № KG417/КЦА.ОСП.046 от 25 апреля 2023 выдан Кыргызским Центром Аккредитации при МЭ КР; Место нахождения: Кыргызская Республика, город Бишкек, 7-й микрорайон, д. 53/2, кв. 9; Место осуществления деятельности: город Бишкек, ул. Раззакова, 19; тел: +996312975163; электронная почта: info.cc-muras@mail.ru

**ЗАЯВИТЕЛЬ** Товарищество с ограниченной ответственностью "Q ENERGY ENGINEERING (КЬЮ ЭНЕРДЖИ ИНЖИНИРИНГ)", БИН 200340022449, ИНН 200340022449 Место нахождения: РЕСПУБЛИКА КАЗАХСТАН, 050059, город Алматы, Бостандыкский район, Проспект Аль-Фараби, дом 15, н.п. 18в ; тел: +77273115140; электронная почта: info@q-energy.kz

**ИЗГОТОВИТЕЛЬ** "CIB UNIGAS S.p.A."; Место нахождения: ИТАЛИЯ, Via Galvani, 9, 35011 Campodarsego (PD), Место осуществления деятельности: КИТАЙ, Unit 2206, Tower 2 of No.3 Hua Qiang Road, Tian He District, Guangzhou 510623,

**ПРОДУКЦИЯ** Горелки блочные газовые промышленные, торговой марки CIB Unigas S.p.A. модели: согласно приложения на 1 листе(ах) , серийный выпуск .

**КОД ТН ВЭД ЕАЭС** согласно приложения на 1 листе(ах)

**СООТВЕТСТВУЕТ ТРЕБОВАНИЯМ** Технического регламента Таможенного союза ТР ТС 016/2011 "О безопасности аппаратов, работающих на газообразном топливе"

**СЕРТИФИКАТ ВЫДАН НА ОСНОВАНИИ** Протокол испытаний № 76-ПЛС от 05.07.2024; Испытательный центр ТОО «ГЗО «Алматы-Стандарт», аттестат аккредитации № KZ.T.02.E0367 . Акта анализа состояния производства №1373-СС 06-2024 от 02.06.2024 г., выданного органом по сертификации продукции ОсОО «Центр Сертификации «Мурас», аттестат аккредитации № KG 417/КЦА.ОСП.046. Схема сертификации: 1С

**ДОПОЛНИТЕЛЬНАЯ ИНФОРМАЦИЯ** Разделы 4-6 ГОСТ 21204-9. Действие сертификата соответствия распространяется на продукцию, произведенную с даты изготовления испытанного образца (01.2022). Заявитель является уполномоченным лицом изготовителя на основании договора №2/KZ/2023 от 11.05.2023 г.

**СРОК ДЕЙСТВИЯ С 05.07.2024 ПО 04.07.2029 ВКЛЮЧИТЕЛЬНО**

**Руководитель (уполномоченное лицо) органа по сертификации** **М.П.** *Бекенов Байаке Олжобаевич* (Ф.И.О.)

**Эксперт (эксперт-аудитор) (эксперты (эксперты-аудиторы))** *Муратбекова Гульжамал Муратбековна* (Ф.И.О.)

ЕВРАЗИЙСКИЙ ЭКОНОМИЧЕСКИЙ СОЮЗ

ЕАС

# ПРИЛОЖЕНИЕ

к сертификату соответствия № ЕАЭС KG417/046.IT.02.01856.
Перечень конкретной продукции ,
на которую распространяется действие сертификата соответствия

Серия KG № 0116756

| № | Код ТН ВЭД ЕАЭС | Наименование и обозначение продукции, ее изготовитель | Кол-во, единица измерения |
|---|---|---|---|
| | | Горелки блочные газовые промышленные, торговой марки CIB Unigas S.p.A. модели: | |
| 1 | 8416208000 | TP90, TP91, TP92, TP93, TP512, TP515, TP520, TP525, TP1030, TP1050, TP1080, TP90A, TP91A, TP92A, TP93A, TP512A, TP515A, TP520A, TP525A, TP1030A, TP1050A, TP1080A | |
| 2 | 8416208000 | URB5, URB10, URB15, URB20, URB25, URB30, URB32, URB35, URB40, URB45, URB5O, URB60, URB70, URB80, URB-SH5, URB-SH10, URB-SH15, URB-SH20, URB-SH25, URB-SH30, URB-SH32, URB-SH35, URB-SH40, URB-SH45, URB-SH50, URB-SH60, URB-SH70, URB-SH80 | |
| 3 | 8416208000 | TLX83, TLX115, TLX225, TLX92R, TLX92.1, TLX512R, TLX512.1, TLX515.1, TLX520.1, TLX525.1, TLX1030R, TLX1030.1, TLX2020, TLX2030, TLX2040, TLX3000 | |

**Руководитель (уполномоченное лицо) органа по сертификации** **М.П.** *Бекенов Байаке Олжобаевич* (Ф.И.О.)

**Эксперт (эксперт-аудитор) (эксперты (эксперты-аудиторы))** *Муратбекова Гульжамал Муратбековна* (Ф.И.О.)

ЕВРАЗИЯ ЭКОНОМИКАЛЫК БИРЛИГИ

# ШАЙКЕШТИК СЕРТИФИКАТЫ

ЕАС

**№ ЕАЭС KG417/046.IT.02.01856.**

Сериясы KG **№** 0153571

**СЕРТИФИКАЦИЯЛОО БОЮНЧА ОРГАН** "Мурас" Сертификация борбору" жоопкерчилиги чектелген коому Экономика министирлигине караштуу Кыргыз Аккредиттөө Борбору тарабынан 2.5 чын куран 2023ж. берилген № KG417/КЦА.ОСП.046 аккредиттөө аттестаты. Турган жери: Кыргыз Республикасы, Бишкек шаары, 7-и микрорайону, 53/2, 9; Дареги: Бишкек шаары, Раззаков к., 19; тел: +996312975163; электрондук почтасы: info.cc-muras@mail.ru;

**БИЛДИРҮҮЧҮ** Жоопкерчилиги чектелген шериктештик "Q ENERGY ENGINEERING (Q ENERGY ENGINEERING)", БИН 200340022449, ИНН 200340022449 Турган жери: Казахстан Республикасы, 050059, Алматы шаары, Бостандык району, Аль-Фараби проспектиси, 15-үй, н.п. 18в; тел: +77273115140; электрондук почтасы: info@q-energy.kz

**ӨНДҮРҮҮЧҮ** "CIB UNIGAS S.p.A."; Турган жери: Италия, Via Galvani, 9, 35011 Campodarsego (PD), Дареги: Кытай, Unit 2206, Tower 2 of No.3 Hua Qiang Road, Tian He District, Guangzhou 510623,

**ПРОДУКЦИЯ** CIB Unigas S.p.A соода маркасындагы өнөр жай блогунун газ күйгүчтөрү, моделдери: 1 барак тиркемеге ылайык , сериялык чыгаруу .

**ЕАЭБ ТЭИ ТН КОД** 1 барак тиркемеге ылайык

**ТАЛАПТАРГА ЫЛАЙЫК** Бажы биримдигинин Техникалык регламенти ББ ТР 016/2011 "Газ түрүндөгү отун менен иштеген түзүлүштөрдүн коопсуздугу жөнүндө"

**СЕРТИФИКАТ ТӨМӨНКҮЛӨРДҮН НЕГИЗИНДЕ БЕРИЛДИ** Сыноо протоколу №76-ПЛС 05.07.2024ж. Сыноо борбору ЖЧШ «ГЗО «Алматы-Стандарт». Аккредиттөө аттестаты № KZ.T.02.E0367; Өндүрүштү талдоо боюнча №1373-СС/06-2024 02.06.2024ж., продукцияларды сертификациялоо органы ЖЧК «Мурас» сертификациялоо борбору» тарабынан берилген, аккредиттөө аттестаты № KG 417/КЦА.ОСП.046 Сертификациянын схемасы: 1С

**КОШУМЧА МААЛЫМАТ** .: Бөлүмдөр 4-6 МАМСТ 21204-9 . Шарттары жана жарактуулук мөөнөтү, кызмат мөөнөтү буюмга тиркелген эксплуатациялык документтерде көрсөтүлгөн. Шайкештик сертификаты сыналган үлгү өндүрүлгөн күндөн тартып (12.2023) өндүрүлгөн продукцияга тиешелүү. Өтүнмө ээси 11.05.2023 -ж. № 2/KZ 2023 келишиминин негизинде өндүрүүчүнүн ыйгарым укуктуу адамы болуп саналат

**ЖАРАКТУУЛУК МӨӨНӨТҮ** 05.07.2024 **башталп** 04.07.2029 **ж. чейин**

**Сертификациялоо боюнча органдын жетекчиси (ыйгарым укуктуу адам)** **М.О.** *Бекенов Байаке Олжобаевич*
(фамилиясы, аты-жөнү)

**Эксперт (эксперт-аудитор) (эксперттер (экспертер-аудиторлор))** *Муратбекова Гульжамал Муратбековна*
(фамилиясы, аты-жөнү)

ЕВРАЗИЙСКИЙ ЭКОНОМИЧЕСКИЙ СОЮЗ

ЕАС

# ПРИЛОЖЕНИЕ

к сертификату соответствия № ЕАЭС KG417/046.IT.02.01856.
Перечень конкретной продукции ,
на которую распространяется действие сертификата соответствия

Серия KG **№** 0116756

| № | Код ТН ВЭД ЕАЭС | Наименование и обозначение продукции, ее изготовитель | Кол-во, единица измерения |
|---|---|---|---|
| | | Горелки блочные газовые промышленные, торговой марки CIB Unigas S.p.A, модели: | |
| 1 | 8416208000 | TP90, TP91, TP92, TP93, TP512, TP515, TP520, TP525, TP1030, TP1050, TP1080, TP90A, TP91A, TP92A, TP93A, TP512A, TP515A, TP520A, TP525A, TP1030A, TP1050A, TP1080A | |
| 2 | 8416208000 | URB5, URB10, URB15, URB20, URB25, URB30, URB32, URB35, URB40, URB45, URB5O, URB60, URB70, URB80, URB-SH5, URB-SH10, URB-SH15, URB-SH20, URB-SH25, URB-SH30, URB-SH32, URB-SH35, URB-SH40, URB-SH45, URB-SH50, URB-SH60, URB-SH70, URB-SH80 | |
| 3 | 8416208000 | TLX83, TLX115, TLX225, TLX92R, TLX92.1, TLX512R, TLX512.1, TLX515.1, TLX520.1, TLX525.1, TLX1030R, TLX1030.1, TLX2020, TLX2030, TLX2040, TLX3000 | |

**Руководитель (уполномоченное лицо) органа по сертификации** **М.П.** *Бекенов Байаке Олжобаевич*
(подпись) (Ф.И.О.)

**Эксперт (эксперт-аудитор) (эксперты (эксперты-аудиторы))** *Муратбекова Гульжамал Муратбековна*
(подпись) (Ф.И.О.)

ЕВРАЗИЙСКИЙ ЭКОНОМИЧЕСКИЙ СОЮЗ

# СЕРТИФИКАТ СООТВЕТСТВИЯ

ЕАС

**№ ЕАЭС KG417/046.IT.02.01857**

Серия KG **№ 0153572**

**ОРГАН ПО СЕРТИФИКАЦИИ** ОС «Центр сертификации «Мурас» № KG417/КПА ОСП 046 от 25 апреля 2023 выдан Кыргызским Центром Аккредитации при МЭ КР; Место нахождения: Кыргызская Республика, город Бишкек, 7-й микрорайон, д. 53/2, кв. 9; Место осуществления деятельности: город Бишкек, ул. Раззакова, 19; тел: +996312975163; электронная почта: info cc-muras@mail.ru

**ЗАЯВИТЕЛЬ** Товарищество с ограниченной ответственностью "Q ENERGY ENGINEERING (КЬЮ ЭНЕРДЖИ ИНЖИНИРИНГ)", БИН 200340022449 Место нахождения: РЕСПУБЛИКА КАЗАХСТАН, 050059, город Алматы, Бостандыкский район, Проспект Аль-Фараби, дом 15, н.п. 18в ; тел: +77273115140; электронная почта: info@q-energy.kz

**ИЗГОТОВИТЕЛЬ** "CIB UNIGAS S.p.A.": Место нахождения: ИТАЛИЯ Via Galvani, 9, 35011 Campodarsego (PD) ; Место осуществления деятельности: КИТАЙ Unit 2206, Tower 2 of No.3 Hua Qiang Road, Tian He District, Guangzhou 510623

**ПРОДУКЦИЯ** Горелки блочные газовые промышленные, торговой марки CIB Unigas S.p.A. модели согласно приложения на 1 листе(ах) , серийный выпуск

**КОД ТН ВЭД ЕАЭС** согласно приложения на 1 листе(ах)

**СООТВЕТСТВУЕТ ТРЕБОВАНИЯМ** Технического регламента Таможенного союза ТР ТС 016/2011 "О безопасности аппаратов, работающих на газообразном топливе"

**СЕРТИФИКАТ ВЫДАН НА ОСНОВАНИИ** Протокола испытаний № 77-ПЛС от 05.07.2024; Испытательный центр ТОО «ГЗО «Алматы-Стандарт», аттестат аккредитации № KZ.T.02.E0367 от 30.06.2021 г. Акта анализа состояния производства №1375-СС/06-2024 от 02.06.2024 г., выданного органом по сертификации продукции ОсОО «Центр Сертификации «Мурас», аттестат аккредитации № KG 417/КПА.ОСП.046. Схема сертификации: 1С

**ДОПОЛНИТЕЛЬНАЯ ИНФОРМАЦИЯ** Разделы 4-6 ГОСТ 21204-9 Действие сертификата соответствия распространяется на продукцию, произведенную с даты изготовления испытанного образца 01.2022. Заявитель является уполномоченным лицом изготовителя на основании договора №2/KZ 2023 от 11.05.2023 г.

**СРОК ДЕЙСТВИЯ С 05.07.2024 ПО 04.07.2029 ВКЛЮЧИТЕЛЬНО**

**Руководитель (уполномоченное лицо) органа по сертификации** (подпись) *Бекенов Байаке Олжобаевич* (Ф.И.О.)

М.П.

**Эксперт (эксперт-аудитор) (эксперты (эксперты-аудиторы))** (подпись) *Сариева Алтынай Куттубековна* (Ф.И.О.)

ЕВРАЗИЙСКИЙ ЭКОНОМИЧЕСКИЙ СОЮЗ

ЕАС

# ПРИЛОЖЕНИЕ

к сертификату соответствия № ЕАЭС KG417/046.IT.02.01857

Перечень конкретной продукции

на которую распространяется действие сертификата соответствия

Серия KG **№ 0116757**

| № | Код ТН ВЭД ЕАЭС | Наименование и обозначение продукции, ее изготовитель | Кол-во, единица измерения |
|---|---|---|---|
| | | Горелки блочные газовые промышленные, торговой марки CIB Unigas S.p.A. модели | |
| 1 | 8416201000 | S3, S5, S10, S18, P20, P30, P45, P50, P60, P61, P65, P71, P72, P73, P90, P91, P92, P93, P510, P512, P515, P520, P525, P1025, P1030, P1040, A23A, A35A, B57A, B80A, B97A, B120A, B165A, P73A, P91A, P92A, P93A, P512A, P515A, P520A, P525A, P1025A, P1030A, P1040A | |
| 2 | 8416201000 | NG35, NG70, NG90, NG120, NG140, NG200, NG280, NG350, NG400, NG550, NGX35, NGX65, NGX70, NGX90, NGX120, NGX125, NGX140, NGX145, NGX170, NGX200, NGX280, NGX300, NGX350, NGX400, NGX550 | |
| 3 | 8416201000 | LG35, LG70, LG90, LG120, LG140, LG200, LG280, LG350, LG400, LG550, LX5, LX10, LX18, LX20, LX30, LX45, LX60, LX65, LX72, LX73 | |
| 4 | 8416201000 | R73A, R90A, R91A, R92A, R93A, R510A, R512A, R515A, R520A, R525A, R1025A, R1030A, R1040A, R73, R90, R91, R92, R93, R510, R512, R515, R520, R525, R1025, R1030, R1040 | |
| 5 | 8416201000 | N870A, Q1300X, Q1520A, Q1520X, S1600A, S1600X, S1700A, S1700X, S1900A, S1900X | |

**Руководитель (уполномоченное лицо) органа по сертификации** (подпись) *Бекенов Байаке Олжобаевич* (Ф.И.О.)

М.П.

**Эксперт (эксперт-аудитор) (эксперты (эксперты-аудиторы))** (подпись) *Сариева Алтынай Куттубековна* (Ф.И.О.)

ЕВРАЗИЯ ЭКОНОМИКАЛЫК БИРЛИГИ

# ШАЙКЕШТИК СЕРТИФИКАТЫ

ЕАС

**№ ЕАЭС KG417/046.IT.02.01857**

Сериясы KG **№** 0153572

**СЕРТИФИКАЦИЯЛОО БОЮНЧА ОРГАН** "Мурас" Сертификация борбору" жоопкерчилиги чектелген коому Экономика министирлигине караштуу Кыргыз Аккредиттөө Борбору тарабынан 2.5 чын куран 2023ж. берилген № KG417/КЦА.ОСП.046 аккредиттөө аттестаты. Турган жери: Кыргыз Республикасы, Бишкек шаары, 7-и микрорайону, 53/2, 9; Дареги: Бишкек шаары, Раззаков к., 19; тел: +996312975163; электрондук почтасы: info.cc-muras@mail.ru;

**БИЛДИРҮҮЧҮ** Жоопкерчилиги чектелген шериктештик "Q ENERGY ENGINEERING (Q ENERGY ENGINEERING)", БИН 200340022449 Турган жери: Казахстан Республикасы, 050059, Алматы шаары, Бостандык району, Аль-Фараби проспектиси, 15-үй, н.п. 18в; тел: +77273115140; электрондук почтасы: info@q-energy.kz

**ӨНДҮРҮҮЧҮ** "CIB UNIGAS S.p.A.", Турган жери: Италия, Via Galvani, 9, 35011 Campodarsego (PD), ., Дареги: Кытай, Unit 2206, Tower 2 of No.3 Hua Qiang Road, Tian He District, Guangzhou 510623

**ПРОДУКЦИЯ** CIB Unigas S.p.A соода маркасыны өнөр жай блогунун газ күйгүчтөрү, моделдер: 1 барак тиркемеге ылайык , сериялык чыгаруу .

**ЕАЭБ ТЭИ ТН КОД** 1 барак тиркемеге ылайык

**ТАЛАПТАРГА ЫЛАЙЫК** Бажы биримдигинин Техникалык регламенти ББ ТР 016/2011 "Газ түрүндөгү отун менен иштеген түзүлүштөрдүн коопсуздугу жөнүндө".

**СЕРТИФИКАТ ТӨМӨНКҮЛӨРДҮН НЕГИЗИНДЕ БЕРИЛДИ** Сыноо протоколу №77-ПЛС 05.07.2024ж. Сыноо борбору ЖЧШ «ГЗО «Алматы-Стандарт». Аккредиттөө аттестаты № KZ.T.02.E0367; Өндүрүштү талдоо боюнча №1375-СС/06-2024 02.06.2024ж., продукцияларды сертификациялоо органы ЖЧК «Мурас» сертификациялоо борбору» тарабынан берилген, аккредиттөө аттестаты № KG 417/КЦА.ОСП.046 Сертификациянын схемасы: 1С

**КОШУМЧА МААЛЫМАТ** .; Бөлүмдөр 4-6 МАМСТ 21204-9 , Шарттары жана жарактуулук мөөнөтү, кызмат мөөнөтү буюмга тиркелген эксплуатациялык документтерде көрсөтүлгөн. Шайкештик сертификаты сыналган үлгү өндүрүлгөн күндөн тартып (01.2022) өндүрүлгөн продукцияга тиешелүү. Өтүнмө ээси 11.05.2023 -ж. № 2/KZ 2023 келишиминин негизинде өндүрүүчүнүн ыйгарым укуктуу адамы болуп саналат

**ЖАРАКТУУЛУК МӨӨНӨТҮ** 05.07.2024 **баштап** 04.07.2029 **ж. чейин**

**Сертификациялоо боюнча органдын жетекчиси (ыйгарым укуктуу адам)** _____ **М.О.** *Бекенов Байаке Олжобаевич*
(кол тамгасы) (фамилиясы, аты-жөнү)

**Эксперт (эксперт-аудитор) (эксперттер (экспертер-аудиторлор))** _____ *Сариева Алтынай Куттубековна*
(кол тамгасы) (фамилиясы, аты-жөнү)

ЕВРАЗИЯ ЭКОНОМИКАЛЫК БИРЛИГИ



ЕАС

# ТИРКЕМЕ

№ ЕАЭС KG417/046.IT.02.01857 шайкештик сертификатына
Шайкештик сертификатын колдонууга таралган
продукциянын айкын тизмеги

Сериясы KG **№** 0116757

| № | ЕАЭБ ТЭИ ТН Код | Продукциянын аталышы жана белгилениши, аны жасап чыгаруучу | Саны (чен. бирдиги) |
|---|---|---|---|
| | | CIB Unigas S.p.A соода маркасыны өнөр жай блогунун газ күйгүчтөрү, моделдер: | |
| 1 | 8416201000 | S3, S5, S10, S18, P20, P30, P45, P50, P60, P61, P65, P71, P72, P73, P90, P91, P92, P93, P510, P512, P515, P520, P525, P1025, P1030, P1040, A23A, A35A, B57A, B80A, B97A, B120A, B165A, P73A, P91A, P92A, P93A, P512A, P515A, P520A, P525A, P1025A, P1030A, P1040A | |
| 2 | 8416201000 | NG35, NG70, NG90, NG120, NG140, NG200, NG280, NG350, NG400, NG550, NGX35, NGX65, NGX70, NGX90, NGX120, NGX125, NGX140, NGX145, NGX170, NGX200, NGX280, NGX300, NGX350, NGX400, NGX550 | |
| 3 | 8416201000 | LG35, LG70, LG90, LG120, LG140, LG200, LG280, LG350, LG400, LG550, LX5, LX10, LX18, LX20, LX30, LX45, LX60, LX65, LX72, LX73 | |
| 4 | 8416201000 | R73A, R90A, R91A, R92A, R93A, R510A, R512A, R515A, R520A, R525A, R1025A, R1030A, R1040A, R73, R90, R91, R92, R93, R510, R512, R515, R520, R525, R1025, R1030, R1040 | |
| 5 | 8416201000 | N870A, Q1300X, Q1520A, Q1520X, S1600A, S1600X, S1700A, S1700X, S1900A, S1900X | |

**Сертификациялоо боюнча органдын жетекчиси (ыйгарым укуктуу адам)** _____ **М.О.** *Бекенов Байаке Олжобаевич*
(кол тамгасы) (фамилиясы, аты-жөнү)

**Эксперт (эксперт-аудитор) (эксперттер (экспертер-аудиторлор))** _____ *Сариева Алтынай Куттубековна*
(кол тамгасы) (фамилиясы, аты-жөнү)

ЕВРАЗИЙСКИЙ ЭКОНОМИЧЕСКИЙ СОЮЗ

# СЕРТИФИКАТ СООТВЕТСТВИЯ

ЕАС

**№ ЕАЭС KG417/046.IT.02.01886.**

Серия KG **№** 0153601

**ОРГАН ПО СЕРТИФИКАЦИИ** ОС «Центр сертификации «Мурас» № KG417/КЦА.ОСП.046 от 25 апреля 2023 выдан Кыргызским Центром Аккредитации при МЭ КР; Место нахождения: Кыргызская Республика, город Бишкек, 7-й микрорайон, д. 53/2, кв. 9; Место осуществления деятельности: город Бишкек, ул. Раззакова, 19; тел: +996312975163; электронная почта: info.cc-muras@mail.ru

**ЗАЯВИТЕЛЬ** Товарищество с ограниченной ответственностью "Q ENERGY ENGINEERING (КЬЮ ЭНЕРДЖИ ИНЖИНИРИНГ)", БИН 200340022449, Место нахождения: РЕСПУБЛИКА КАЗАХСТАН, 050059, город Алматы, Бостандыкский район, Проспект Аль-Фараби, дом 15, н.п. 18в ; тел: +77273115140; электронная почта: info@q-energy.kz

**ИЗГОТОВИТЕЛЬ** "CIB UNIGAS S.p.A."; Место нахождения: ИТАЛИЯ, Via Galvani, 9, 35011 Campodarsego (PD), Место осуществления деятельности: КИТАЙ, Unit 2206, Tower 2 of No.3 Hua Qiang Road, Tian He District, Guangzhou 510623 .

**ПРОДУКЦИЯ** Горелки блочные жидкотопливные промышленные, торговой марки CIB Unigas S.p.A. модели: согласно приложения на 2 листе(ах) , серийный выпуск .

**КОД ТН ВЭД ЕАЭС** согласно приложения на 2 листе(ах)

**СООТВЕТСТВУЕТ ТРЕБОВАНИЯМ** Технического регламента Таможенного союза ТР ТС 010/2011 "О безопасности машин и оборудования"

**СЕРТИФИКАТ ВЫДАН НА ОСНОВАНИИ** Протокол испытаний № 2/02.К-162/11 от 14.06.2024; Испытательный центр ТОО «Прикаспийский Центр Сертификации», Аттестат аккредитации № KZ.T.02.0199. Акта анализа состояния производства №1403-СС/05-2024г. от 29.05.2024г., выданного органом по сертификации продукции ОсОО «Центр Сертификации «Мурас», аттестат аккредитации № KG 417/КЦА.ОСП.046. Схема сертификации: 1С

**ДОПОЛНИТЕЛЬНАЯ ИНФОРМАЦИЯ** ГОСТ 27824-2000. Действие сертификата соответствия распространяется на продукцию, произведенную с даты изготовления испытанного образца (01.2022). Заявитель является уполномоченным лицом изготовителя на основании договора №2/KZ 2023 от 11.05.2023 г.

**СРОК ДЕЙСТВИЯ** С 10.07.2024 **ПО** 09.07.2029 **ВКЛЮЧИТЕЛЬНО**

**Руководитель (уполномоченное лицо) органа по сертификации** **М.П.** *Бекенов Байаке Олжобаевич*
(подпись) (Ф.И.О.)

**Эксперт (эксперт-аудитор) (эксперты (эксперты-аудиторы))** *Муратбекова Гульжамал Муратбековна*
(подпись) (Ф.И.О.)

ЕВРАЗИЙСКИЙ ЭКОНОМИЧЕСКИЙ СОЮЗ

ЕАС

## ПРИЛОЖЕНИЕ

к сертификату соответствия № ЕАЭС KG417/046.IT.02.01886.
Перечень конкретной продукции ,
на которую распространяется действие сертификата соответствия

Серия KG **№** 0116798

| № | Код ТН ВЭД ЕАЭС | Наименование и обозначение продукции, ее изготовитель | Кол-во, единица измерения |
|---|---|---|---|
| | | Горелки блочные жидкотопливные промышленные, торговой марки CIB Unigas S.p.A. модели: | |
| 1 | 8416101000 | G3, G4, G5, G6, G10, G18, PG25, PG30, PG45, PG60, PG65, PG70, PG81, PG90, PG91, PG92, PG93, PG510, PG512, PG515, PG520, PG525, PG1030, PG1040, A38P, B45P, B70P, B79P, B105P, B190P, RG81, RG90, RG91, RG92, RG93, RG510, RG515, RG520, RG525, RG1030, RG1040, | |
| 2 | 8416101000 | LO35, LO60, LO70, LO90, LO140, LO200, LO260, LO280, LO350, LO400, LO550, LOX35, LOX60, LOX90, LOX140 | |
| 3 | 8416101000 | TG90, TG91, TG92, TG93, TG510, TG515, TG520, TG525, TG1025, TG1030, TG1050, TG1080, TG2000, TG2500, TN90, TN91, TN92, TN93, TN510, TN515, TN520, TN525, TN1030, TN1050, TN1080, TN2000, TN2500 | |
| 4 | 8416101000 | URB5, URB10, URB15, URB20, URB25, URB30, URB32, URB35, URB40, URB45, URB50, URB60, URB70, URB80, URB-SH5, URB-SH10, URB-SH15, URB-SH20, URB-SH25, URB-SH30, URB-SH32, URB-SH35, URB-SH40, URB-SH45, URB-SH50, URB-SH60, URB-SH70, URB-SH80, URB5, URB10, URB15, URB20, URB25, URB30, URB32, URB35, URB40, URB45, URB50, URB60, URB70, URB80, URB-SH5, URB-SH10, URB-SH15, URB-SH20, URB-SH25, URB-SH30, URB-SH32, URB-SH35, URB-SH40, URB-SH45, URB-SH50, | |
| 5 | 8416101000 | N18, PN30, PN45, PN60, PN65, PN70, PN81, PN90, PN91, PN92, PN93, PN510, PN515, PN520, PN525, PN1030, PN1040, A35P, A38P, B70P, B79P B105P, B190P, RN90, RN91, RN92, RN93, RN510, RN512, RN515, RN520, RN525, RN1030, RN1040, | |

**Руководитель (уполномоченное лицо) органа по сертификации** **М.П.** *Бекенов Байаке Олжобаевич*
(подпись) (Ф.И.О.)

**Эксперт (эксперт-аудитор) (эксперты (эксперты-аудиторы))** *Муратбекова Гульжамал Муратбековна*
(подпись) (Ф.И.О.)

ЕВРАЗИЙСКИЙ ЭКОНОМИЧЕСКИЙ СОЮЗ



# ПРИЛОЖЕНИЕ

к сертификату соответствия № ЕАЭС KG417/046.IT.02.01886.
Перечень конкретной продукции ,
на которую распространяется действие сертификата соответствия

Серия KG № 0110739

| № | Код ТН ВЭД ЕАЭС | Наименование и обозначение продукции, ее изготовитель | Кол-во, единица измерения |
|---|---|---|---|
| | | Горелки блочные жидкотопливные промышленные, торговой марки CIB Unigas S.p.A. модели: | |
| 6 | 8416101000 | PBY70, PBY72, PBY73, PBY90, PBY91, PBY92, PBY93, PBY510, PBY515, PBY520, PBY525, PBY1025, PBY1030, PBY1040, RBY70, RBY72, RBY73, RBY90, RBY91, RBY92, RBY93, RBY510, RBY515, RBY520, RBY525, RBY1025, RBY1030, RBY1040, TPBY75, TPBY90, TPBY91, TPBY92, TPBY93, TPBY510, TPBY515, TPBY520, TPBY525, TPBY1025, TPBY1030, TPBY1040, TPBY1050, TPBY1080, TPBY2000, TPBY2500 | |
| 7 | 8416101000 | N870P, N870Y, N1060P, N1060Y, N1300P, N1300Y, Q1520P, S1600P, S1700P, S1900P, Q1520P, Q1520Y, S1600P, S1600Y, S1700P, S1700Y, S1900P, S1900Y | |

Руководитель (уполномоченное лицо) органа по сертификации _____ М.П. *Бекенов Байаке Олжобаевич*
(подпись) (Ф.И.О.)

Эксперт (эксперт-аудитор) (эксперты (эксперты-аудиторы)) _____ *Муратбекова Гульжамал Муратбековна*
(подпись) (Ф.И.О.)

ЕВРАЗИЯ ЭКОНОМИКАЛЫК БИРЛИГИ

# ШАЙКЕШТИК СЕРТИФИКАТЫ

№ ЕАЭС KG417/046.IT.02.01886.

Сериясы KG № 0153601

**СЕРТИФИКАЦИЯЛОО БОЮНЧА ОРГАН** "Мурас" Сертификация борбору" жоопкерчилиги чектелген коому Экономика министирлигине караштуу Кыргыз Аккредиттөө Борбору тарабынан 2 5 чын куран 2023ж. берилген № KG417/КЦА.ОСП.046 аккредиттөө аттестаты. Турган жери: Кыргыз Республикасы, Бишкек шаары, 7-и микрорайону, 53/2, 9; Дареги: Бишкек шаары, Раззаков к., 19; тел: +996312975163; электрондук почтасы: info.cc-muras@mail.ru;

**БИЛДИРҮҮЧҮ** Жоопкерчилиги чектелген шериктештик "Q ENERGY ENGINEERING (Q ENERGY ENGINEERING)", БИН 200340022449, Турган жери: Казахстан Республикасы, 050059, Алматы шаары, Бостандык району, Аль-Фараби проспектиси, 15-үй, п.п. 18в; тел: +77273115140; электрондук почтасы: info@q-energy.kz

**ӨНДҮРҮҮЧҮ** "CIB UNIGAS S.p.A."; Турган жери: Италия, Via Galvani, 9, 35011 Campodarsego (PD); Дареги: Кытай, Unit 2206, Tower 2 of No.3 Hua Qiang Road, Tian He District, Guangzhou 510623,

**ПРОДУКЦИЯ** Өнөр жай блок-отун күйгүчтөрү: CIB Unigas S.p.A соода маркасы, моделдер: 2 барак тиркемеге ылайык , сериялык чыгаруу .

**ЕАЭБ ТЭИ ТН КОД** 2 барак тиркемеге ылайык

**ТАЛАПТАРГА ЫЛАЙЫК** Бажы биримдигинин Техникалык регламенти ББ ТР 010/2011 "Машиналардын жана жабдуулардын коопсуздугу жөнүндө"

**СЕРТИФИКАТ ТӨМӨНКҮЛӨРДҮН НЕГИЗИНДЕ БЕРИЛДИ** Сыноо протоколу № 2/02.К-162/11, 14.06.2024ж. Сыноо борбору ЖЧШ «Прикаспийский Центр Сертификации». Аккредиттөө аттестаты № KZ.T.02.0199. Өндүрүштү таллоо боюнча №1403-СС/05-2024ж., 29.05.2024ж., продукцияларды сертификациялоо органы ЖЧК «Мурас» сертификациялоо борбору» тарабынан берилген, аккредиттөө аттестаты № KG 417/КЦА.ОСП.046 Сертификациянын схемасы: 1С

**КОШУМЧА МААЛЫМАТ** .: МАМСТ 27824-2000. Шайкештик сертификаты сыналган үлгү өндүрүлгөн күндөн тартып (01.2022) өндүрүлгөн продукцияга тиешелүү. Өтүнмө ээси 11.05.2023-ж. №2/KZ келишиминин негизинде өндүрүүчүнүн ыйгарым укуктуу адамы болуп саналат.

**ЖАРАКТУУЛУК МӨӨНӨТҮ** 10.07.2024 **баштап** 09.07.2029 **ж. чейин**

Сертификациялоо боюнча органдын жетекчиси (ыйгарым укуктуу адам) _____ М.О. *Бекенов Байаке Олжобаевич*
(кол тамгасы) (фамилиясы, аты-жөнү)

Эксперт (эксперт-аудитор) (эксперттер (экспертер-аудиторлор)) _____ *Муратбекова Гульжамал Муратбековна*
(кол тамгасы) (фамилиясы, аты-жөнү)

# ТИРКЕМЕ

№ ЕАЭС KG417/046.IT.02.01886. шайкештик сертификатына
Шайкештик сертификатын колдонууга таралган
продукциянын айкын тизмеги
Сериясы KG № 0116798

| № | ЕАЭБ ТЭИ ТН Код | Продукциянын аталышы жана белгилениши, аны жасап чыгаруучу | Саны (чен. бирдиги) |
|---|---|---|---|
| | | Өнөр жай блок-отун күйгүчтөрү: CIB Unigas S.p.A соода маркасы, моделдер: | |
| 1 | 8416101000 | G3, G4, G5, G6, G10, G18, PG25, PG30, PG45, PG60, PG65, PG70, PG81, PG90, PG91, PG92, PG93, PG510, PG512, PG515, PG520, PG525, PG1030, PG1040, A38P, B45P, B70P, B79P, B105P, B190P, RG81, RG90, RG91, RG92, RG93, RG510, RG515, RG520, RG525, RG1030, RG1040. | |
| 2 | 8416101000 | LO35, LO60, LO70, LO90, LO140, LO200, LO260, LO280, LO350, LO400, LO550, LOX35, LOX60, LOX90, LOX140 | |
| 3 | 8416101000 | TG90, TG91, TG92, TG93, TG510, TG515, TG520, TG525, TG1025, TG1030, TG1050, TG1080, TG2000, TG2500, TN90, TN91, TN92, TN93, TN510, TN515, TN520, TN525, TN1030, TN1050, TN1080, TN2000, TN2500 | |
| 4 | 8416101000 | URB5, URB10, URB15, URB20, URB25, URB30, URB32, URB35, URB40, URB45, URB50, URB60, URB70, URB80, URB-SH5, URB-SH10, URB-SH15, URB-SH20, URB-SH25, URB-SH30, URB-SH32, URB-SH35, URB-SH40, URB-SH45, URB-SH50, URB-SH60, URB-SH70, URB-SH80, URB5, URB10, URB15, URB20, URB25, URB30, URB32, URB35, URB40, URB45, URB50, URB60, URB70, URB80, URB-SH5, URB-SH10, URB-SH15, URB-SH20, URB-SH25, URB-SH30, URB-SH32, URB-SH35, URB-SH40, URB-SH45, URB-SH50, | |
| 5 | 8416101000 | N18, PN30, PN45, PN60, PN65, PN70, PN81, PN90, PN91, PN92, PN93, PN510, PN515, PN520, PN525, PN1030, PN1040, A35P, A38P, B70P, B79P, B105P, B190P, RN90, RN91, RN92, RN93, RN510, RN512, RN515, RN520, RN525, RN1030, RN1040, | |

**Сертификациялоо боюнча органдын жетекчиси (ыйгарым укуктуу адам)** М.О. *Бекенов Байаке Олжобаевич*
(фамилиясы, аты-жөнү)

**Эксперт (эксперт-аудитор) (эксперттер (экспертер-аудиторлор))** *Муратбекова Гульжамал Муратбековна*
(фамилиясы, аты-жөнү)



# ТИРКЕМЕ

№ ЕАЭС KG417/046.IT.02.01886. шайкештик сертификатына
Шайкештик сертификатын колдонууга таралган
продукциянын айкын тизмеги
Сериясы KG № 0116799

| № | ЕАЭБ ТЭИ ТН Код | Продукциянын аталышы жана белгилениши, аны жасап чыгаруучу | Саны (чен. бирдиги) |
|---|---|---|---|
| | | Өнөр жай блок-отун күйгүчтөрү: CIB Unigas S.p.A соода маркасы, моделдер | |
| 6 | 8416101000 | PBY70, PBY72, PBY73, PBY90, PBY91, PBY92, PBY93, PBY510, PBY515, PBY520, PBY525, PBY1025, PBY1030, PBY1040, RBY70, RBY72, RBY73, RBY90, RBY91, RBY92, RBY93, RBY510, RBY515, RBY520, RBY525, RBY1025, RBY1030, RBY1040, TPBY75, TPBY90, TPBY91, TPBY92, TPBY93, TPBY510, TPBY515, TPBY520, TPBY525, TPBY1025, TPBY1030, TPBY1040, TPBY1050, TPBY1080, TPBY2000, TPBY2500 | |
| 7 | 8416101000 | N870P, N870Y, N1060P, N1060Y, N1300P, N1300Y, Q1520P, S1600P, S1700P, S1900P, Q1520P, Q1520Y, S1600P, S1600Y, S1700P, S1700Y, S1900P, S1900Y | |

**Сертификациялоо боюнча органдын жетекчиси (ыйгарым укуктуу адам)** М.О. *Бекенов Байаке Олжобаевич*
(фамилиясы, аты-жөнү)

**Эксперт (эксперт-аудитор) (эксперттер (экспертер-аудиторлор))** *Муратбекова Гульжамал Муратбековна*
(фамилиясы, аты-жөнү)

ЕВРАЗИЙСКИЙ ЭКОНОМИЧЕСКИЙ СОЮЗ

# СЕРТИФИКАТ СООТВЕТСТВИЯ

**№ ЕАЭС KG417/026.IT.02.09627**

Серия KG № 0133097

**ОРГАН ПО СЕРТИФИКАЦИИ** ОсОО "ЦЕНТР СЕРТИФИКАЦИИ И ИСПЫТАНИЙ", место нахождения: 720000, Кыргызская Республика, г.Бишкек, Ленинский район, проспект Чуй, д.164 А, офис №505; адрес места осуществления деятельности: 720000, Кыргызская Республика, г.Бишкек, Ленинский район, проспект Чуй, д.164 А, офис №505, регистрационный номер аттестата аккредитации № KG 417/КЦА.ОСП.026, дата регистрации 19 мая 2022 года, номер телефона: +996 990 588999, адрес электронной почты: certtestkg@gmail.com

**ЗАЯВИТЕЛЬ** Товарищество с ограниченной ответственностью "Q ENERGY ENGINEERING (КЬЮ ЭНЕРДЖИ ИНЖИНИРИНГ)". Место нахождения и адрес места осуществления деятельности: 050059, город Алматы, Бостандыкский район, Проспект Аль-Фараби, дом 15, нежилое помещение 18в, Республика Казахстан. БИН: 200340022449. Телефон: +77273115140, адрес электронной почты: info@q-energy.kz.

**ИЗГОТОВИТЕЛЬ** "CIB UNIGAS S.p.A.". Место нахождения: Via Galvani, 9, 35011 Campodarsego (PD), Италия.
Адрес места осуществления деятельности по изготовлению продукции: CIB UNIGAS ENERGY SCIENCE AND TECHNOLOGY CO.,LTD., Unit 2206, Tower 2 of No.3 Hua Qiang Road, Tian He District, Guangzhou 510623, Китай.

**ПРОДУКЦИЯ** Горелки газовые блочные автоматические промышленные, модели: G200N, G215N, G225X, G240N, G258A, G270V, G270X, G325X, G330V, G335A, G380A, G400A, мощность: 145-4000 кВт; FG175N, FG195N, FG225X, FG240N, FG258A, FG270X, FG325X, FG335A, FG380A, FG400A, мощность: 145 - 4000 кВт; FH365X, FH424X, FH440A, FH475X, FH550A, FH615A, мощность: 580 – 6150 кВт; FK590X, FK680A, FK685X, мощность: 670 – 6850 кВт; FN880X, FN925X, FN1060X, мощность: 1300-10600 кВт; FRX2050, мощность: 1300 - 12550 кВт; C70N, C83X, C85A, C120A, мощность: 70 - 1200 кВт; E115X, E120N, E150X, E165A, E170V E180X, E205A, мощность: 100 - 2050 кВт; H340V, H365X, H440X, H455A, H455V, H500X, H630A, H685A, мощность: 580 - 6850 кВт; K575V, K590X, K660X, K750X, K750A, K890A, K990A, мощность: 670 - 9900 кВт; N610V, N740V, N800V, N880X, N925X, N1000V, N1060X, N1060A, N1300A, мощность: 780 - 13000 кВт; FC70N, FC83X, FC85A, FC120A, мощность: 70 - 1200 кВт; FE115X, FE120N, FE140A, FE150X, FE175X, FE186A, мощность: 100 - 1860 кВт. Серийный выпуск.

**Код ТН ВЭД ЕАЭС** 8416 20 100 0

**СООТВЕТСТВУЕТ ТРЕБОВАНИЯМ** Технического регламента Таможенного союза ТР ТС 016/2011 "О безопасности аппаратов, работающих на газообразном топливе".

**СЕРТИФИКАТ ВЫДАН НА ОСНОВАНИИ** Протокола испытаний № Н-Т/280823-43 от 28.08.2023 года, выданного ИЦ ТОО «KAZAUTOCERT» аттестат аккредитации регистрационный номер KZ.T.02.2385. Акта анализа состояния производства № 072723-15 от 01.08.2023 года выданного Органом по сертификации продукции ОсОО "Центр Сертификации и Испытаний" (Регистрационный номер аттестата аккредитации органа по сертификации KG 417/КЦА.ОСП.026), проведенного экспертом Рябоконь Александром Николаевичем. Схема сертификации: 1с.

**ДОПОЛНИТЕЛЬНАЯ ИНФОРМАЦИЯ** ГОСТ EN 676-2016 "Горелки газовые автоматические с принудительной подачей воздуха для горения". Условия и сроки хранения, срок службы указаны в прилагаемой к продукции эксплуатационной документации. Договор уполномоченного лица № 2/KZ 2023 от 11.05.2023 года. Действие сертификата соответствия распространяется на серийно выпускаемую продукцию, изготовленную с даты изготовления отобранных образцов (проб) продукции, прошедших исследования (испытания) и измерения: 05.2023 г.

**СРОК ДЕЙСТВИЯ С** 28.08.2023 **ПО** 27.08.2028

**Руководитель (уполномоченное лицо) органа по сертификации** **М.П.** Аксупова Айсулу Мырзабековна
(Подпись) (ФИО)

**Эксперт (эксперт-аудитор) (эксперты (эксперты-аудиторы))** Окошев Чынгыз Жороевич
(Подпись) (ФИО)

ЕВРАЗИЙСКИЙ ЭКОНОМИЧЕСКИЙ СОЮЗ

# СЕРТИФИКАТ СООТВЕТСТВИЯ

**№ ЕАЭС KG417/026.IT.02.09630**

Серия KG № 0133100

**ОРГАН ПО СЕРТИФИКАЦИИ** ОсОО "ЦЕНТР СЕРТИФИКАЦИИ И ИСПЫТАНИЙ", место нахождения: 720000, Кыргызская Республика, г.Бишкек, Ленинский район, проспект Чуй, д.164 А, офис №505; адрес места осуществления деятельности: 720000, Кыргызская Республика, г.Бишкек, Ленинский район, проспект Чуй, д.164 А, офис №505, регистрационный номер аттестата аккредитации № KG 417/КЦА.ОСП.026, дата регистрации 19 мая 2022 года, номер телефона: +996 990 588999, адрес электронной почты: certtestkg@gmail.com

**ЗАЯВИТЕЛЬ** Товарищество с ограниченной ответственностью "Q ENERGY ENGINEERING (КЬЮ ЭНЕРДЖИ ИНЖИНИРИНГ)". Место нахождения и адрес места осуществления деятельности: 050059, город Алматы, Бостандыкский район, Проспект Аль-Фараби, дом 15, нежилое помещение 18в, Республика Казахстан. БИН: 200340022449. Телефон: +77273115140, адрес электронной почты: info@q-energy.kz.

**ИЗГОТОВИТЕЛЬ** "CIB UNIGAS S.p.A.". Место нахождения: Via Galvani, 9, 35011 Campodarsego (PD), Италия.
Адреса мест осуществления деятельности по изготовлению продукции: CIB UNIGAS ENERGY SCIENCE AND TECHNOLOGY CO.,LTD., Unit 2206, Tower 2 of No.3 Hua Qiang Road, Tian He District, Guangzhou 510623, Китай.

**ПРОДУКЦИЯ** Горелки комбинированные блочные автоматические промышленные, модели: G225X, G258A, G270X, G325X, G335A, G380A, G400A, мощность: 165 – 4000 кВт; C83X, C92A, C120A, мощность: 200 - 1200 кВт; E115X, E150X, E165A, E180X, E205A, мощность: 250 - 2050 кВт; H365X, H440X, H455A, H500X, H630A, H685A, мощность: 580 - 6850 кВт; K590X, K660X, K750X, K750A, K890A, K990A, мощность: 670 - 9900 кВт; N880X, N925X, N1060X, N1060A, N1300A, мощность: 1200 - 13000 кВт. Серийный выпуск.

**Код ТН ВЭД ЕАЭС** 8416 20 200 0

**СООТВЕТСТВУЕТ ТРЕБОВАНИЯМ** Технического регламента Таможенного союза ТР ТС 016/2011 "О безопасности аппаратов, работающих на газообразном топливе".

**СЕРТИФИКАТ ВЫДАН НА ОСНОВАНИИ** Протокола испытаний № Н-Т/280823-44 от 28.08.2023 года, выданного ИЦ ТОО «KAZAUTOCERT» аттестат аккредитации регистрационный номер KZ.T.02.2385. Акта анализа состояния производства №072723-16 от 01.08.2023 года выданного Органом по сертификации продукции ОсОО "Центр Сертификации и Испытаний" (Регистрационный номер аттестата аккредитации органа по сертификации KG 417/КЦА.ОСП.026), проведенного экспертом Рябоконь Александром Николаевичем. Схема сертификации: 1с.

**ДОПОЛНИТЕЛЬНАЯ ИНФОРМАЦИЯ** ГОСТ EN 676-2016 "Горелки газовые автоматические с принудительной подачей воздуха для горения" Условия и сроки хранения, срок службы указаны в прилагаемой к продукции эксплуатационной документации. Действие сертификата соответствия распространяется на серийно выпускаемую продукцию, изготовленную с даты изготовления отобранных образцов (проб) продукции, прошедших исследования (испытания) и изменения: 05.2023 года. Договор уполномоченного лица № 2/KZ 2023 от 11.05.2023 года.

**СРОК ДЕЙСТВИЯ С** 28.08.2023 **ПО** 27.08.2028

**Руководитель (уполномоченное лицо) органа по сертификации** **М.П.** Аксупова Айсулу Мырзабековна
(Подпись) (ФИО)

**Эксперт (эксперт-аудитор) (эксперты (эксперты-аудиторы))** Окошев Чынгыз Жороевич
(Подпись) (ФИО)