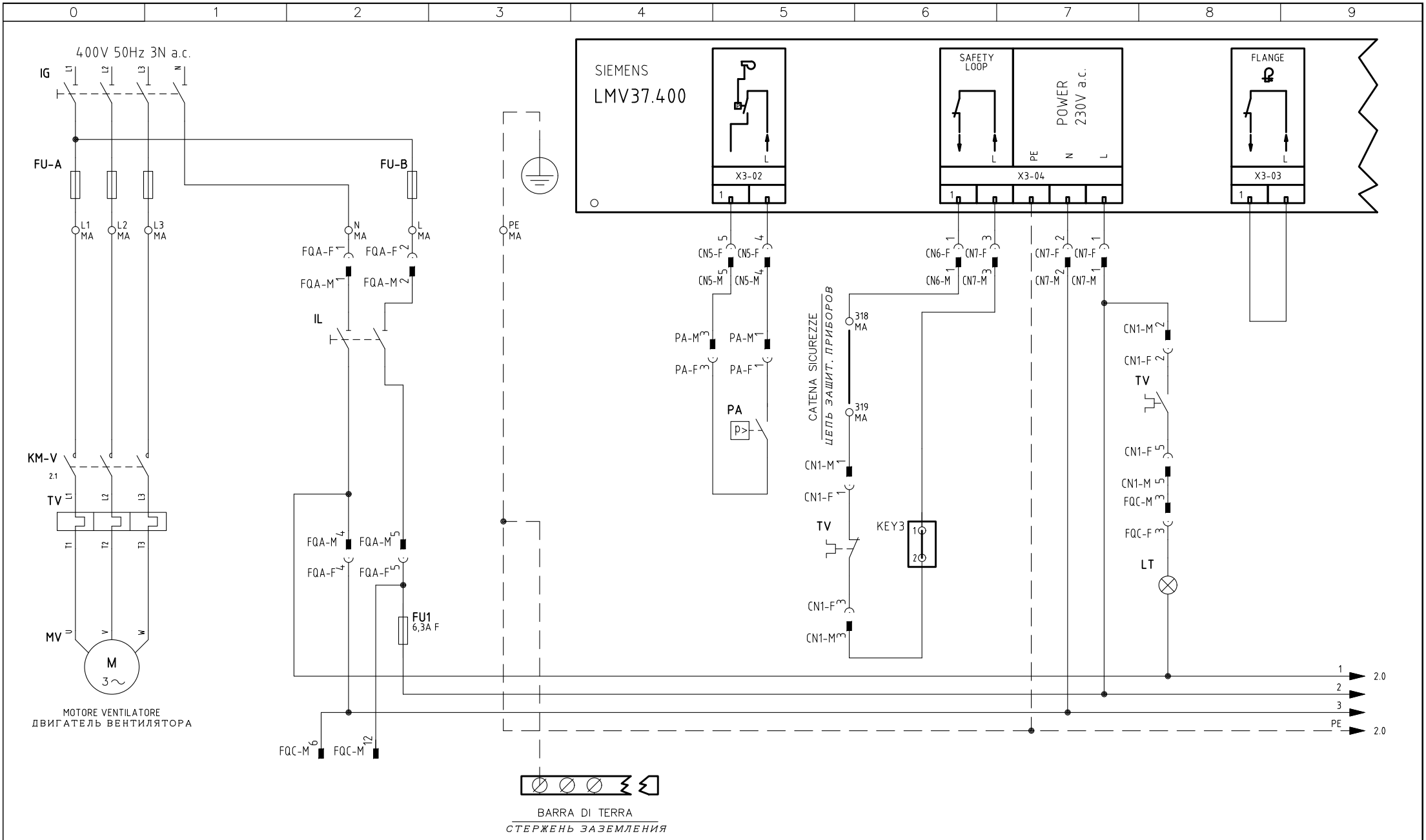


| REV. | MODIFICA | DATA | FIRME |
|---|---|---|---|
| 01 | ADDED KM3 MODULATOR AND "PA" CONNECTION MODIFIED | 06/10/14 | U. PINTON |

UNIGAS

Impianto: TIPI/TYPES P60 ÷ P73 / R91 ÷ R520
MODELLO/MODEL M–.PR(MD).x.xx.VS.x.xx.EA

Descrizione: LMV37 + COD. 6100561 CIRCUITO STAMPATO + KIT "VS"
LMV37 + COD. 6100561 PRINTED CIRCUIT + KIT "VS"

Ordine

Commessa

Esecutore: U. PINTON

Data Controllato: 06/10/2014

Controllato: E. CAVALLI

Data: 24/03/2014

Revisione: 01

Dis. N. 05 – 1021

PREC.: /

FOGLIO: 1

SEGUE: 2

TOTALE: 13

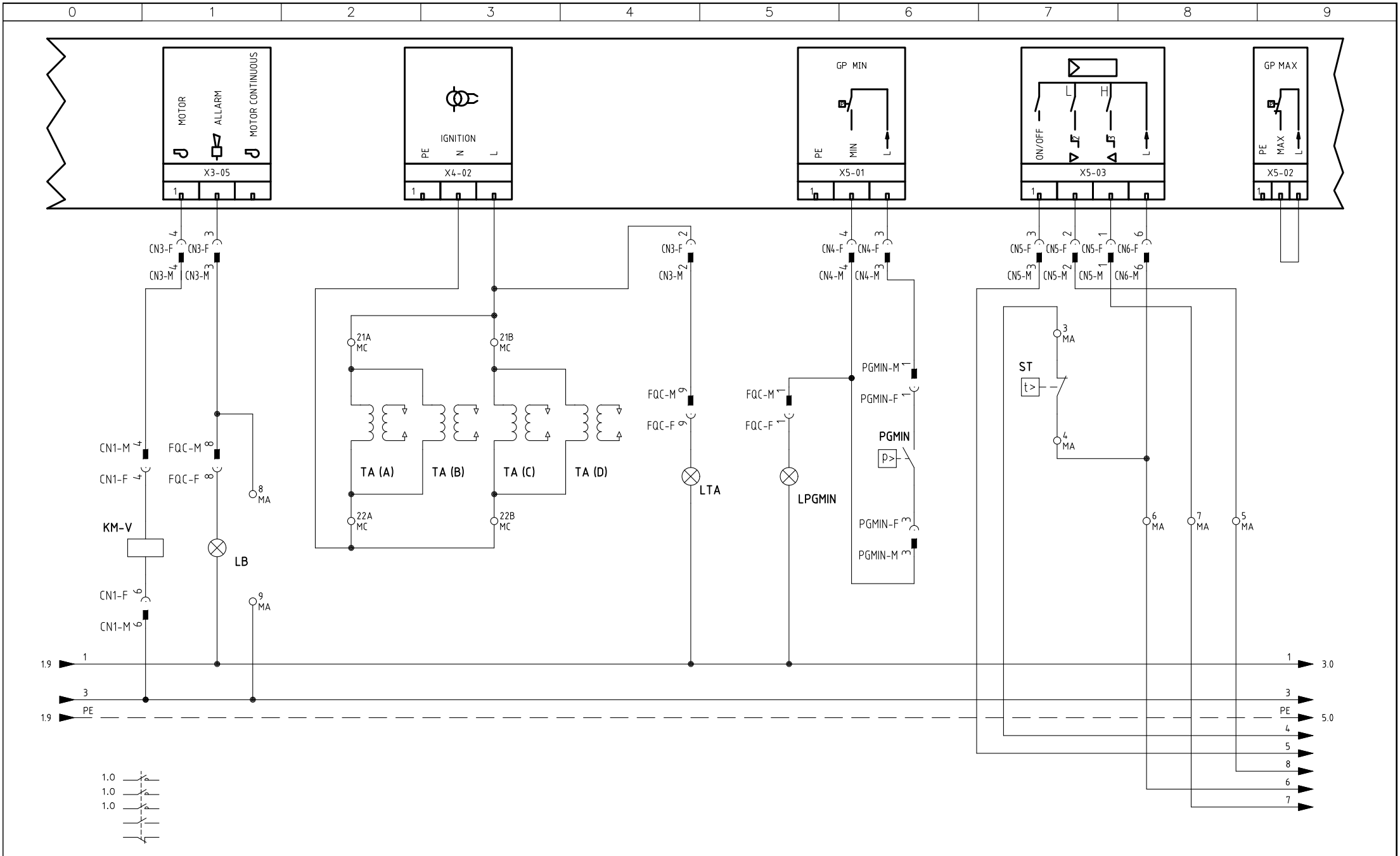


| | | | |
|---|---|---|---|
| Data | 24/03/2014 | PREC. | FOGLIO |
| Revisione | 01 | 1 | 2 |
| Dis. N. | 05 – 1021 | SEGUE | TOTALE |
| | | 3 | 13 |

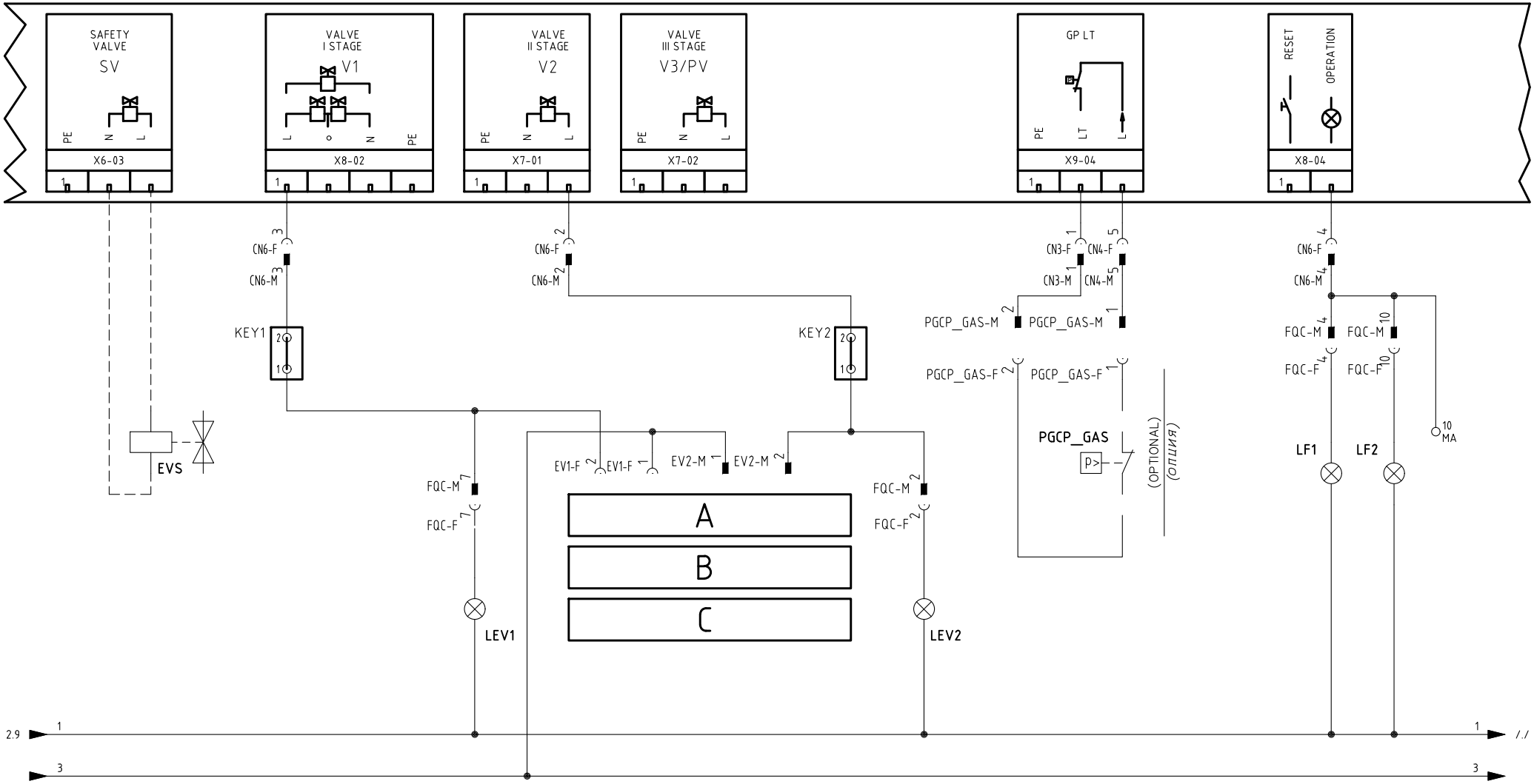


ESECUZIONE [A] = SOLO SENZA CONTROLLO TENUTA

*[A] ПРОВЕДЕНИЕ = БЕЗ БЛОК КОНТРОЛЯ ГЕРМЕТИЧНОСТИ*

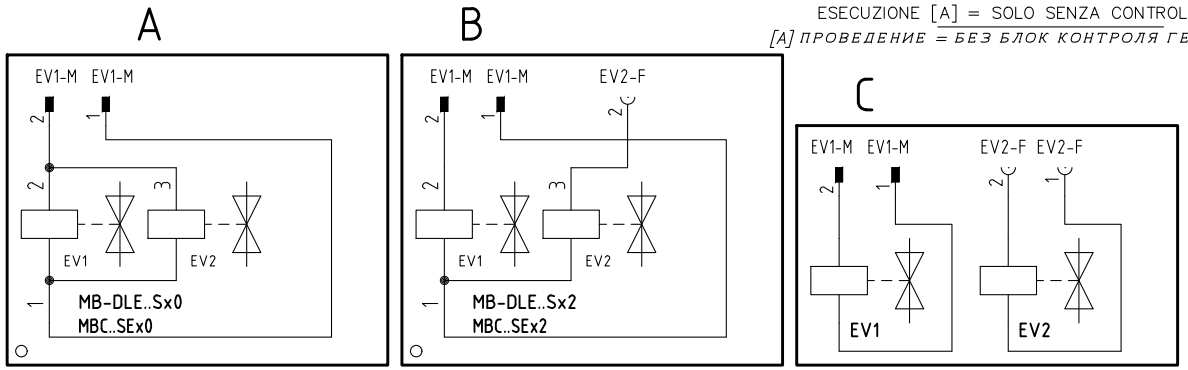


| | | | |
|---|---|---|---|
| Data | 24/03/2014 | PREC. | FOGLIO |
| Revisione | 01 | 2 | 3 |
| Dis. N. | 05 – 1021 | SEGUE | TOTALE |
| | | 4 | 13 |

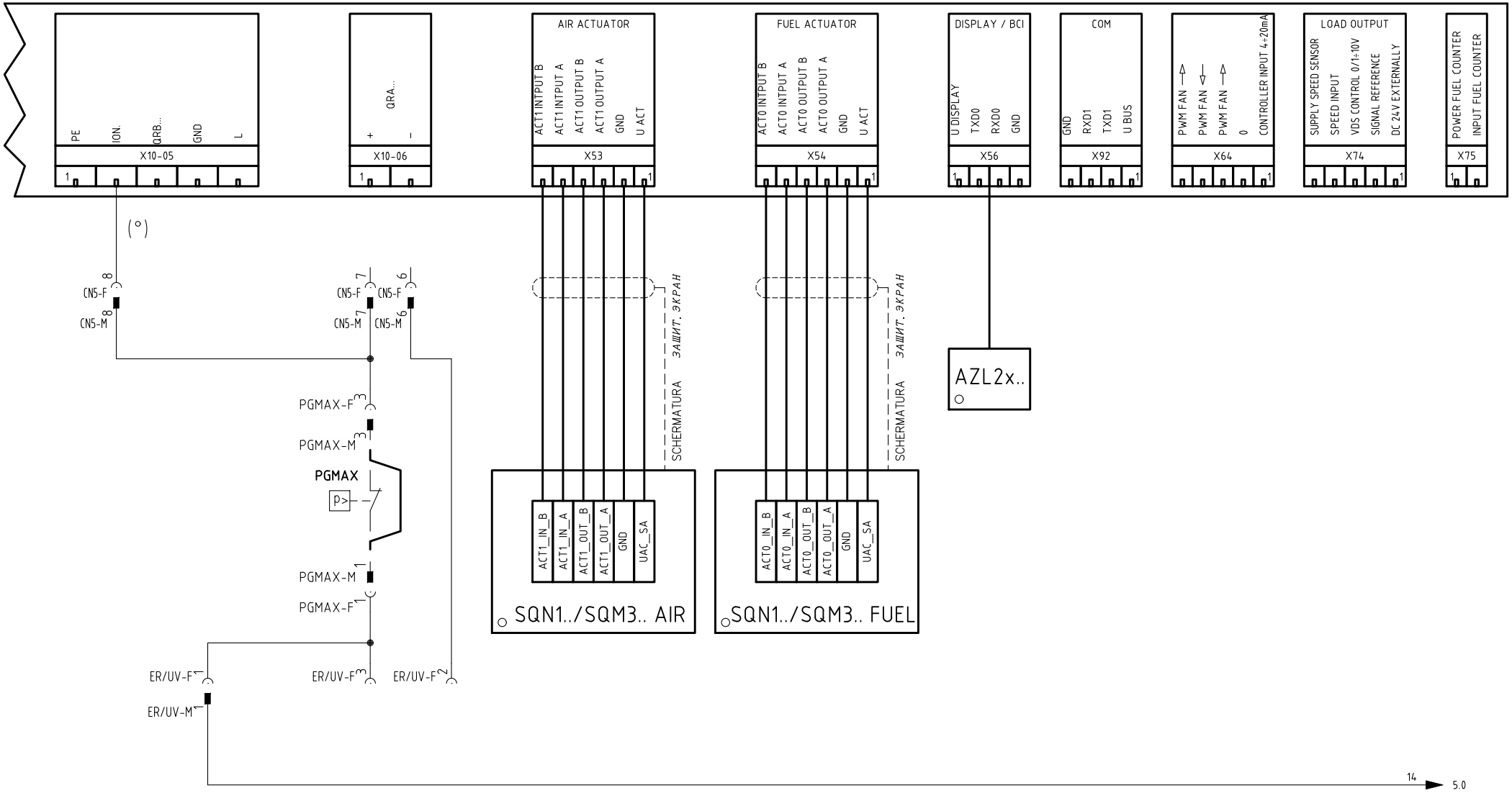


| | | | |
|---|---|---|---|
| Data 24/03/2014 | | PREC. | FOGLIO |
| Revisione 01 | | 3 | 4 |
| Dis. N. 05 – 1021 | | SEGUE | TOTALE |
| | | 5 | 13 |

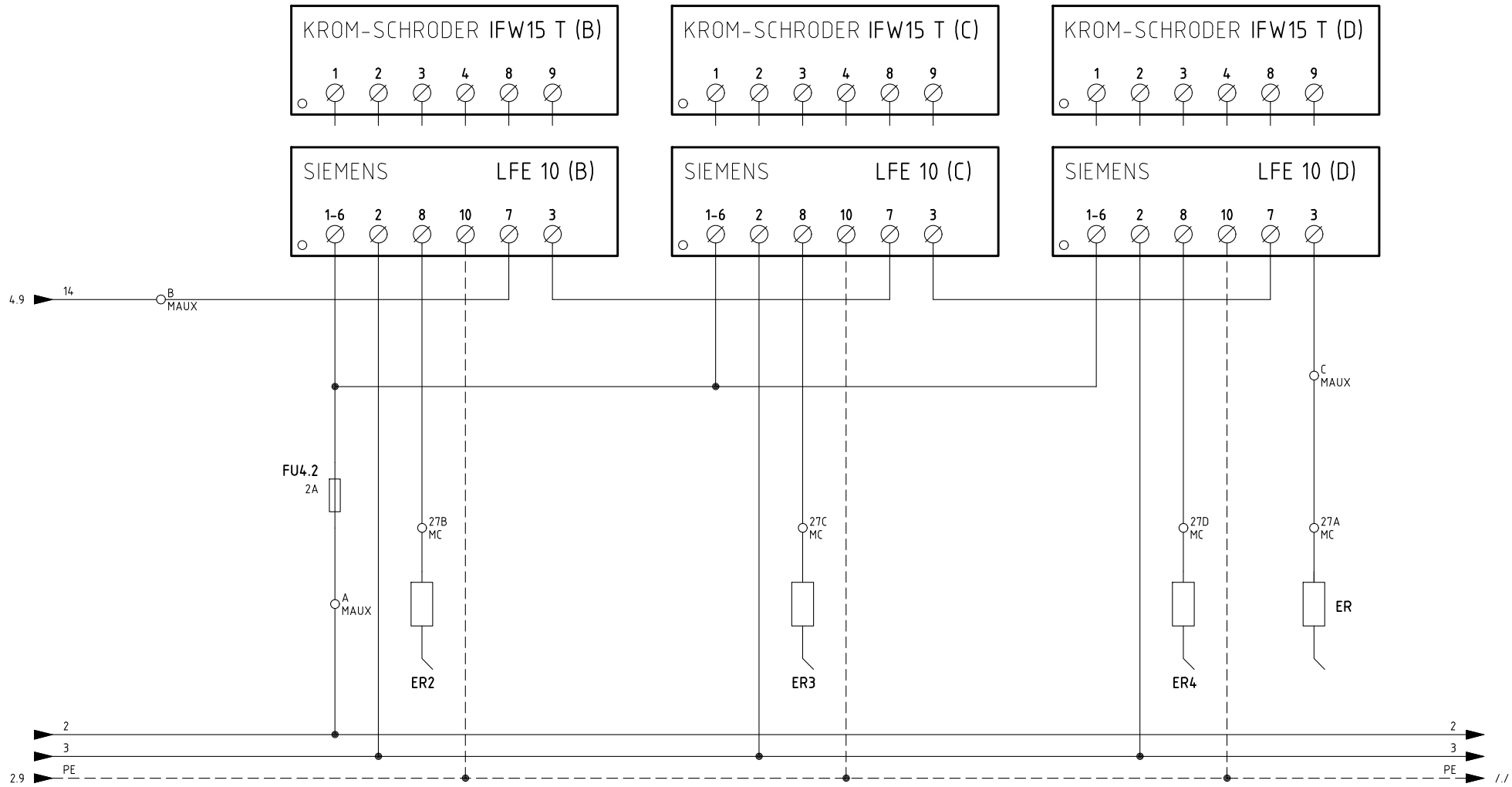


| | | | |
|---|---|---|---|
| Data 24/03/2014 | | PREC. | FOGLIO |
| Revisione 01 | | 4 | 5 |
| Dis. N. 05 – 1021 | | SEGUE | TOTALE |
| | | 6 | 13 |

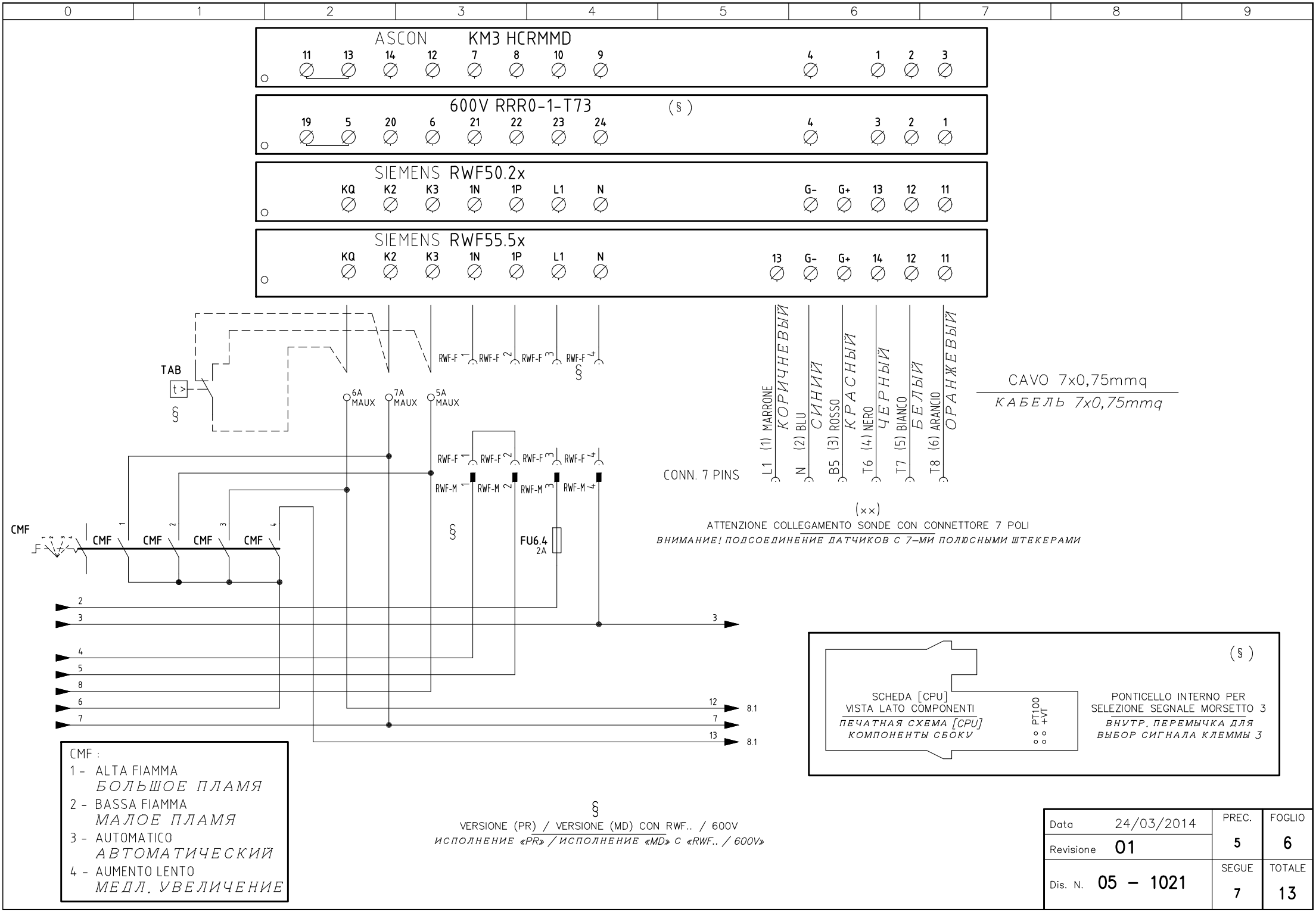
ASCON KM3 HCRMMD
11 13 14 12 7 8 10 9 4 1 2 3
600V RRR0-1-T73 (§)
19 5 20 6 21 22 23 24 4 3 2 1
SIEMENS RWF50.2x
KQ K2 K3 1N 1P L1 N G- G+ 13 12 11
SIEMENS RWF55.5x
KQ K2 K3 1N 1P L1 N 13 G- G+ 14 12 11
TAB
t >
§
6A MAUX
7A MAUX
5A MAUX
RWF-F 1 RWF-F 2 RWF-F 3 RWF-F 4
RWF-M 1 RWF-M 2 RWF-M 3 RWF-M 4
CMF
CMF CMF CMF CMF
FU6.4
2A
CONN. 7 PINS
L1 (1) MARRONE КОРИЧНЕВЫЙ
N (2) BLU СИНИЙ
B5 (3) ROSSO КРАСНЫЙ
T6 (4) NERO ЧЕРНЫЙ
T7 (5) BIANCO БЕЛЫЙ
T8 (6) ARANCIO ОРАНЖЕВЫЙ
CAVO 7x0,75mmq
КАБЕЛЬ 7x0,75mmq
(××)
ATTENZIONE COLLEGAMENTO SONDE CON CONNETTORE 7 POLI
ВНИМАНИЕ! ПОДСОЕДИНЕНИЕ ДАТЧИКОВ С 7-МИ ПОЛЮСНЫМИ ШТЕКЕРАМИ
2
3
4
5
8
6
7
12
13
8.1
SCHEDA [CPU]
VISTA LATO COMPONENTI
ПЕЧАТНАЯ СХЕМА [CPU]
КОМПОНЕНТЫ СБОКУ
PT100
+VT
(§)
PONTICELLO INTERNO PER
SELEZIONE SEGNALE MORSETTO 3
ВНУТР. ПЕРЕМЫЧКА ДЛЯ
ВЫБОР СИГНАЛА КЛЕММЫ 3
CMF :
1 - ALTA FIAMMA
БОЛЬШОЕ ПЛАМЯ
2 - BASSA FIAMMA
МАЛОЕ ПЛАМЯ
3 - AUTOMATICO
АВТОМАТИЧЕСКИЙ
4 - AUMENTO LENTO
МЕДЛ. УВЕЛИЧЕНИЕ
§
VERSIONE (PR) / VERSIONE (MD) CON RWF.. / 600V
ИСПОЛНЕНИЕ «PR» / ИСПОЛНЕНИЕ «MD» С «RWF.. / 600V»
Data 24/03/2014
Revisione 01
Dis. N. 05 – 1021
PREC. 5
FOGLIO 6
SEGUE 7
TOTALE 13

(xx)
ATTENZIONE COLLEGAMENTO SONDE CON CONNETTORE 7 POLI
*ВНИМАНИЕ! ПОДСОЕДИНЕНИЕ ДАТЧИКОВ С 7–МИ ПОЛЮСНЫМИ ШТЕКЕРАМИ*

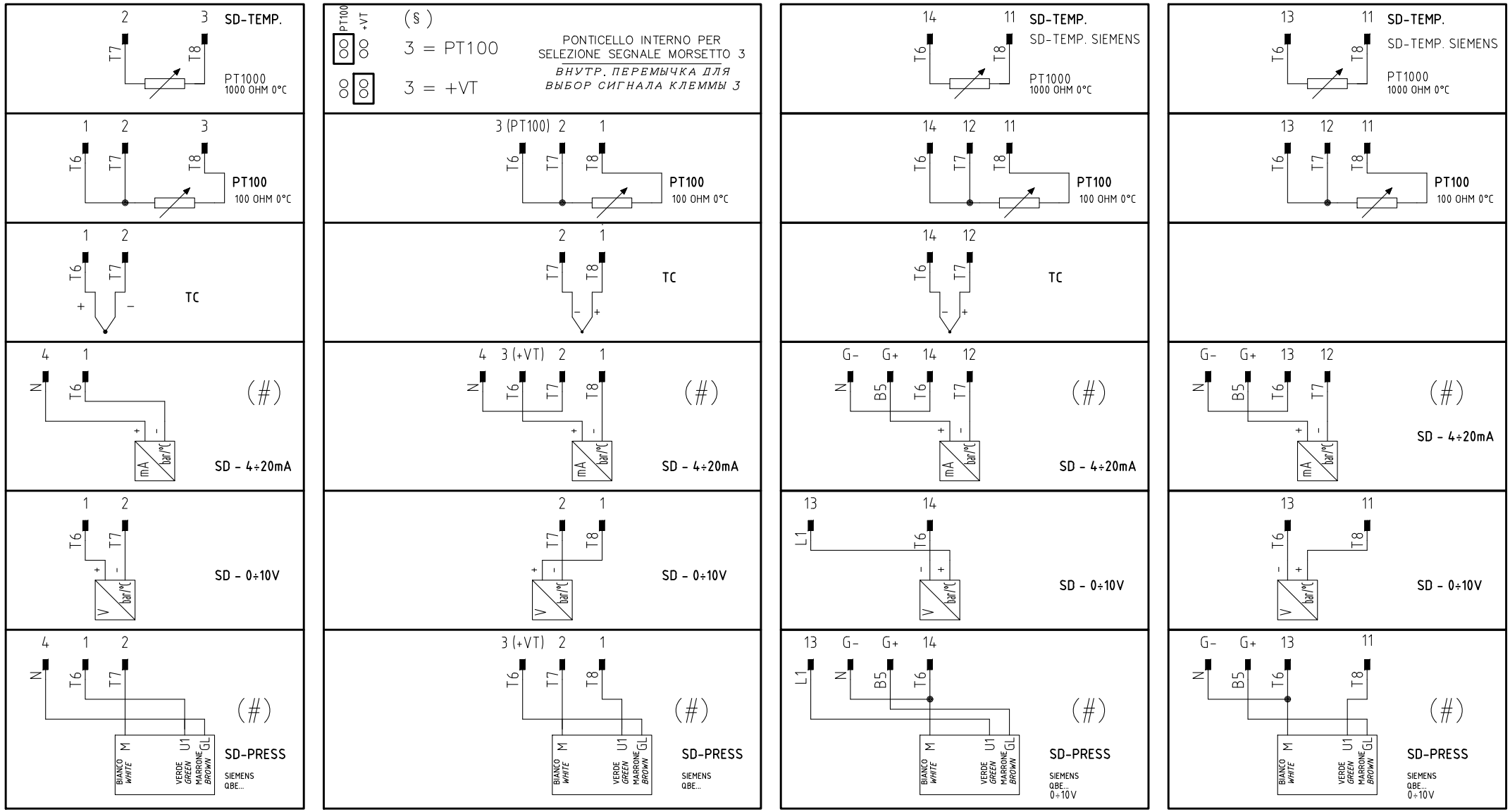


(#)
COLLEGAMENTO SOLO PER TRASDUTTORI PASSIVI
*ПОДКЛЮЧЕНИЕ ТОЛЬКО ДЛЯ ПАССИВНОГО ПРЕОБРАЗОВАТЕЛЯ*

| | | | |
|---|---|---|---|
| Data 24/03/2014 | | PREC. | FOGLIO |
| Revisione 01 | | 6 | 7 |
| Dis. N. 05 – 1021 | | SEGUE | TOTALE |
| | | 8 | 13 |

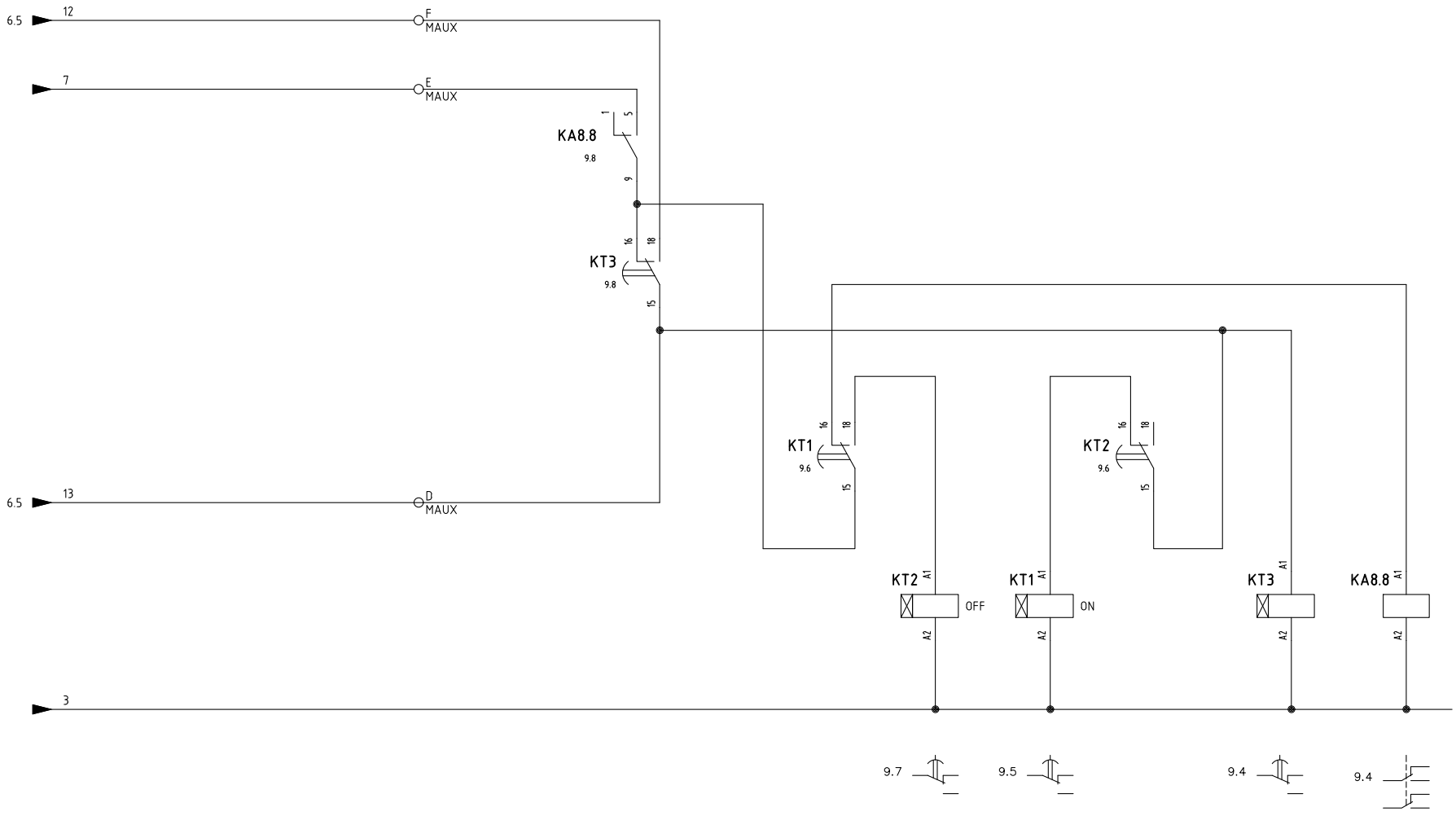


| | | | |
|---|---|---|---|
| Data 24/03/2014 | | PREC. | FOGLIO |
| Revisione 01 | | 7 | 8 |
| Dis. N. 05 – 1021 | | SEGUE | TOTALE |
| | | 9 | 13 |

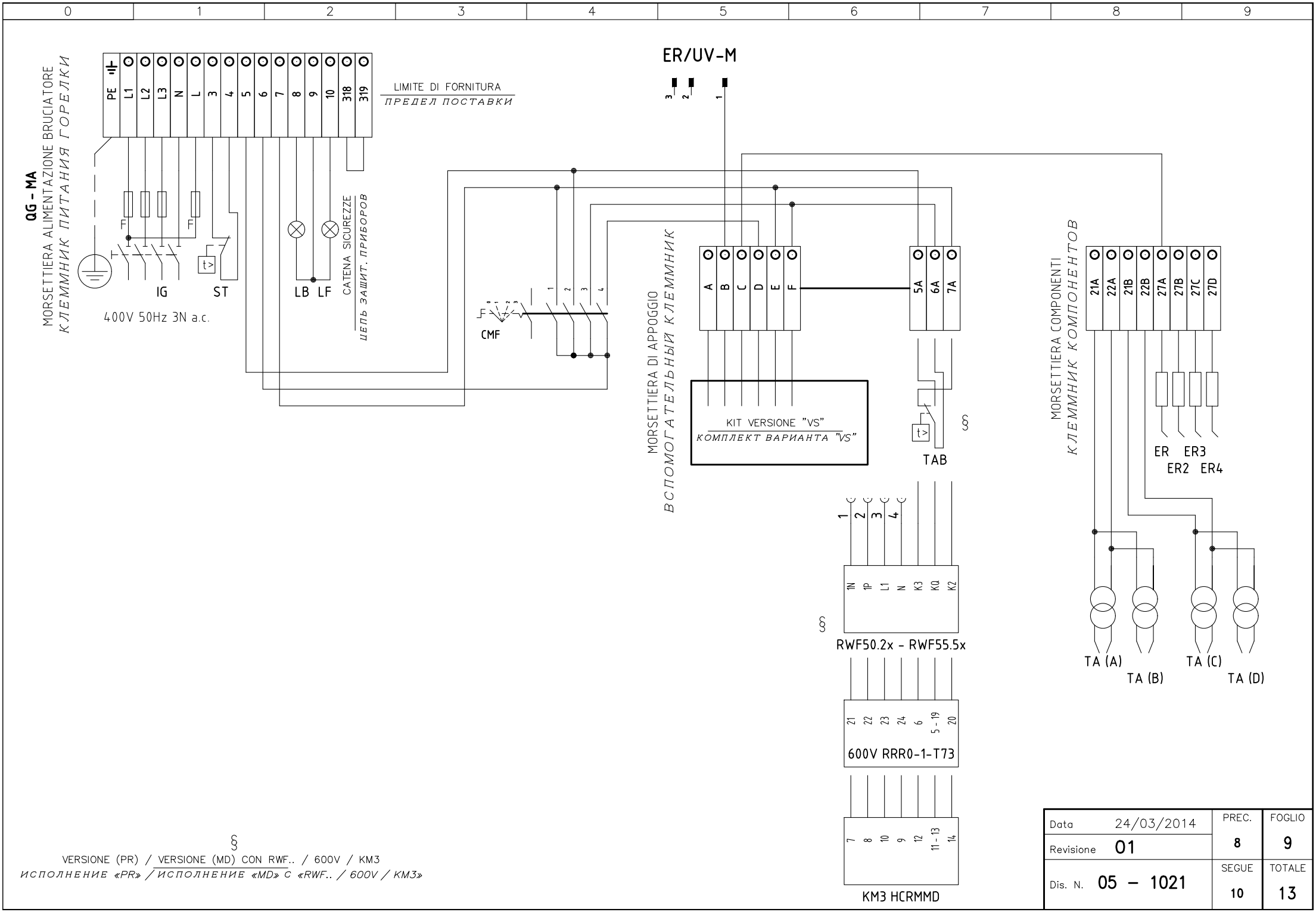
0 1 2 3 4 5 6 7 8 9
QG - MA
MORSETTIERA ALIMENTAZIONE BRUCIATORE
КЛЕММНИК ПИТАНИЯ ГОРЕЛКИ
PE L1 L2 L3 N L 3 4 5 6 7 8 9 10 318 319
LIMITE DI FORNITURA
ПРЕДЕЛ ПОСТАВКИ
ER/UV-M
3 2 1
IG
ST
400V 50Hz 3N a.c.
LB LF
CATENA SICUREZZE
ЦЕПЬ ЗАЩИТ. ПРИБОРОВ
CMF
MORSETTIERA DI APPOGGIO
ВСПОМОГАТЕЛЬНЫЙ КЛЕММНИК
A B C D E F
5A 6A 7A
KIT VERSIONE "VS"
КОМПЛЕКТ ВАРИАНТА "VS"
TAB
MORSETTIERA COMPONENTI
КЛЕММНИК КОМПОНЕНТОВ
21A 22A 21B 22B 27A 27B 27C 27D
ER ER3
ER2 ER4
TA (A) TA (B) TA (C) TA (D)
1 2 3 4
1N 1P L1 N K3 K0 K2
RWF50.2x - RWF55.5x
21 22 23 24 6 5 - 19 20
600V RRR0-1-T73
7 8 10 9 12 11 - 13 14
KM3 HCRMMD
§
VERSIONE (PR) / VERSIONE (MD) CON RWF.. / 600V / KM3
ИСПОЛНЕНИЕ «PR» / ИСПОЛНЕНИЕ «MD» С «RWF.. / 600V / KM3»
Data 24/03/2014
Revisione 01
Dis. N. 05 – 1021
PREC. 8
FOGLIO 9
SEGUE 10
TOTALE 13

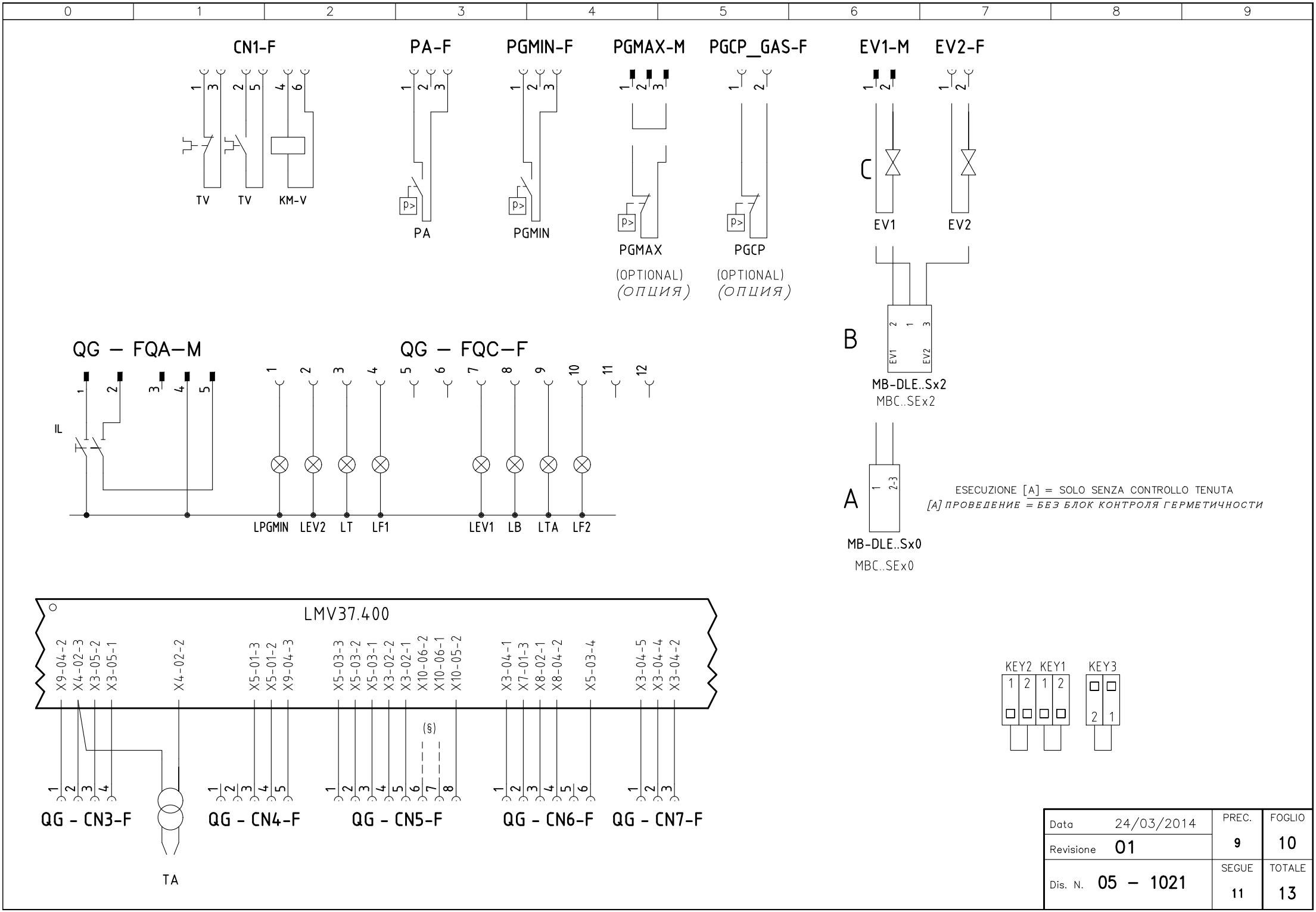


| | | | |
|---|---|---|---|
| Data | 24/03/2014 | PREC. | FOGLIO |
| Revisione | 01 | 9 | 10 |
| Dis. N. | 05 – 1021 | SEGUE | TOTALE |
| | | 11 | 13 |

| 0 | 1 | 2 | 3 | 4 | 5 | 6 | 7 | 8 | 9 |
|---|---|---|---|---|---|---|---|---|---|

| Sigla/Item | Foglio/Sheet | Funzione | Function |
|---|---|---|---|
| 600V RRR0-1-T73 | 6 | REGOLATORE MODULANTE (ALTERNATIVO) | МОДУЛИРУЮЩИЙ РЕГУЛЯТОР (АЛЬТЕРНАТИВНЫЙ) |
| AZL2x.. | 4 | INTERFACCIA UTENTE | ПОВЕРХНОСТЬ СТЫКА ПОТРЕБИТЕЛЯ |
| CMF | 6 | COMMUT. MANUALE FUNZ. 0)FERMO 1)ALTA FIAMMA 2)BASSA FIAMMA 3)AUTOMATICO 4)AVVIAMENTO LENTO | РУЧНОЙ ПЕРЕКЛЮЧАТЕЛЬ РАБОТЫ 0)НЕ РАБ. 1)БОЛЬШОЕ ПЛАМЯ 2)МАЛОЕ ПЛАМЯ 3)АВТОМАТ 4)МЕДЛЕННЫЙ ПУСК |
| ER | 5 | ELETTRODO RILEVAZIONE FIAMMA | КОНТРОЛЬНЫЙ ЭЛЕКТРОД ПЛАМЕНИ |
| ER2 | 5 | ELETTRODO RILEVAZIONE FIAMMA | КОНТРОЛЬНЫЙ ЭЛЕКТРОД ПЛАМЕНИ |
| ER3 | 5 | ELETTRODO RILEVAZIONE FIAMMA | КОНТРОЛЬНЫЙ ЭЛЕКТРОД ПЛАМЕНИ |
| ER4 | 5 | ELETTRODO RILEVAZIONE FIAMMA | КОНТРОЛЬНЫЙ ЭЛЕКТРОД ПЛАМЕНИ |
| EV1 | 3 | ELETTROVALVOLA GAS LATO RETE | ГАЗОВЫЙ ЭЛЕКТРОКЛАПАН СО СТОРОНЫ СЕТИ |
| EV2 | 3 | ELETTROVALVOLA GAS LATO BRUCIATORE | ГАЗОВЫЙ ЭЛЕКТРОКЛАПАН СО СТОРОНЫ ГОРЕЛКИ |
| EVS | 3 | ELETTROVALVOLA GAS DI SICUREZZA (OPTIONAL) | ГАЗОВЫЙ ПРЕДОХРАНИТЕЛЬНЫЙ ЭЛЕКТРОКЛАПАН (ОПЦИЯ) |
| FU1 | 1 | FUSIBILE AUSILIARIO | ВСПОМОГАТЕЛЬНЫЙ ПЛАВКИЙ ПРЕДОХРАНИТЕЛЬ |
| FU4.2 | 5 | FUSIBILE AUSILIARIO | ВСПОМОГАТЕЛЬНЫЙ ПЛАВКИЙ ПРЕДОХРАНИТЕЛЬ |
| FU6.4 | 6 | FUSIBILE | ПРЕДОХРАНИТЕЛЬ |
| FU-A | 1 | FUSIBILI DI LINEA | ПЛАВКИЕ ПРЕДОХРАНИТЕЛИ ЛИНИИ |
| FU-B | 1 | FUSIBILE DI LINEA | ПЛАВКИЙ ПРЕДОХРАНИТЕЛЬ ЛИНИИ |
| IFW15 T (B) | 5 | RELE' RILEVAZIONE FIAMMA | РЕЛЕ КОНТРОЛЯ ПЛАМЕНИ |
| IFW15 T (C) | 5 | RELE' RILEVAZIONE FIAMMA | РЕЛЕ КОНТРОЛЯ ПЛАМЕНИ |
| IFW15 T (D) | 5 | RELE' RILEVAZIONE FIAMMA | РЕЛЕ КОНТРОЛЯ ПЛАМЕНИ |
| IG | 1 | INTERRUTTORE GENERALE | ОБЩИЙ ВЫКЛЮЧАТЕЛЬ |
| IL | 1 | INTERRUTTORE LINEA AUSILIARI | ВЫКЛЮЧАТЕЛЬ ЛИНИИ ВСПОМОГАТЕЛЬНОГО ОБОРУДОВАНИЯ |
| KA8.8 | 8 | RELE' AUSILIARIO | ВСПОМОГАТЕЛЬНОЕ РЕЛЕ |
| KM3 HCRMMD | 6 | REGOLATORE MODULANTE (ALTERNATIVO) | МОДУЛИРУЮЩИЙ РЕГУЛЯТОР (АЛЬТЕРНАТИВНЫЙ) |
| KM-V | 2 | CONTATTORE MOTORE VENTILATORE | СЧЕТЧИК ЧАСОВ РАБОТЫ ДВИГАТЕЛЯ ВЕНТИЛЯТОРА |
| KT1 | 8 | RELE' TEMPORIZZATORE ON | РЕЛЕ ТАЙМЕРА ВКЛ |
| KT2 | 8 | RELE' TEMPORIZZATORE OFF | РЕЛЕ ТАЙМЕРА ОТКЛ |
| KT3 | 8 | RELE' TEMPORIZZATORE MODULAZIONE | РЕЛЕ ТАЙМЕРА МОДУЛЯЦИИ |
| LB | 2 | LAMPADA SEGNALAZIONE BLOCCO BRUCIATORE | СИГНАЛЬНАЯ ЛАМПОЧКА БЛОКИРОВКИ ГОРЕЛКИ |
| LEV1 | 3 | LAMPADA SEGNALAZIONE APERTURA [EV1] | СИГНАЛЬНАЯ ЛАМПОЧКА ОТКРЫТИЯ[EV1] |
| LEV2 | 3 | LAMPADA SEGNALAZIONE APERTURA [EV2] | СИГНАЛЬНАЯ ЛАМПОЧКА ОТКРЫТИЯ[EV2] |
| LF1 | 3 | LAMPADA SEGNALAZIONE FUNZIONAMENTO BRUCIATORE | СИГНАЛЬНАЯ ЛАМПОЧКА РАБОТЫ ГОРЕЛКИ |
| LF2 | 3 | LAMPADA SEGNALAZIONE FUNZIONAMENTO BRUCIATORE | СИГНАЛЬНАЯ ЛАМПОЧКА РАБОТЫ ГОРЕЛКИ |
| LFE 10 (B) | 5 | RELE' RILEVAZIONE FIAMMA (ALTERNATIVA) | РЕЛЕ КОНТРОЛЯ ПЛАМЕНИ |

| 0 | 1 | 2 | 3 | 4 | 5 | 6 | 7 | 8 | 9 |
|---|---|---|---|---|---|---|---|---|---|

| Sigla/Item | Foglio/Sheet | Funzione | Function |
|---|---|---|---|
| LFE 10 (C) | 5 | RELE' RILEVAZIONE FIAMMA (ALTERNATIVA) | РЕЛЕ КОНТРОЛЯ ПЛАМЕНИ |
| LFE 10 (D) | 5 | RELE' RILEVAZIONE FIAMMA (ALTERNATIVA) | РЕЛЕ КОНТРОЛЯ ПЛАМЕНИ |
| LMV37.400 | 1 | APPARECCHIATURA DI COMANDO | АППАРАТУРА УПРАВЛЕНИЯ |
| LPGMIN | 2 | LAMPADA SEGNALAZIONE PRESENZA GAS IN RETE | СИГНАЛЬНАЯ ЛАМПОЧКА НАЛИЧИЯ ГАЗА В СЕТИ |
| LT | 1 | LAMPADA SEGNALAZIONE BLOCCO TERMICO MOTORE VENTILATORE | СИГНАЛЬНАЯ ЛАМПОЧКА БЛОКИРОВКИ ТЕРМОРЕЛЕ ДВИГАТЕЛЯ ВЕНТИЛЯТОРА |
| LTA | 2 | LAMPADA SEGNALAZIONE TRASFORMATORE DI ACCENSIONE | СИГНАЛЬНАЯ ЛАМПОЧКА ЗАПАЛЬНОГО ТРАНСФОРМАТОРА |
| MB-DLE..Sx0 | 3 | GRUPPO VALVOLE GAS | ГРУППА ГАЗОВЫХ КЛАПАНОВ |
| MB-DLE..Sx2 | 3 | GRUPPO VALVOLE GAS | ГРУППА ГАЗОВЫХ КЛАПАНОВ |
| MBC..SEx0 | 3 | GRUPPO VALVOLE GAS (ALTERNATIVO) | ГРУППА ГАЗОВЫХ КЛАПАНОВ (АЛЬТЕРНАТИВНЫЙ) |
| MBC..SEx2 | 3 | GRUPPO VALVOLE GAS (ALTERNATIVO) | ГРУППА ГАЗОВЫХ КЛАПАНОВ (АЛЬТЕРНАТИВНЫЙ) |
| MV | 1 | MOTORE VENTILATORE | ДВИГАТЕЛЬ ВЕНТИЛЯТОРА |
| PA | 1 | PRESSOSTATO ARIA | РЕЛЕ ДАВЛЕНИЯ ВОЗДУХА |
| PGCP_GAS | 3 | PRESSOSTATO GAS CONTROLLO PERDITE (OPTIONAL) | РЕЛЕ ДАВЛЕНИЯ ГАЗА ДЛЯ КОНТРОЛЯ ЗА УТЕЧКАМИ (ОПЦИЯ) |
| PGMAX | 4 | PRESSOSTATO GAS DI MASSIMA PRESSIONE (OPTIONAL) | РЕЛЕ МАКСИМАЛЬНОГО ДАВЛЕНИЯ ГАЗА (ОПЦИЯ) |
| PGMIN | 2 | PRESSOSTATO GAS DI MINIMA PRESSIONE | РЕЛЕ МИНИМАЛЬНОГО ДАВЛЕНИЯ ГАЗА |
| PT100 | 7 | SONDA DI TEMPERATURA | ТЕМПЕРАТУРНЫЙ ДАТЧИК |
| RWF50.2x | 6 | REGOLATORE MODULANTE | МОДУЛИРУЮЩИЙ РЕГУЛЯТОР |
| RWF55.5x | 6 | REGOLATORE MODULANTE (ALTERNATIVO) | МОДУЛИРУЮЩИЙ РЕГУЛЯТОР (АЛЬТЕРНАТИВНЫЙ) |
| SD-PRESS | 7 | SONDA DI PRESSIONE | ДАТЧИК ДАВЛЕНИЯ |
| SD-TEMP. | 7 | SONDA DI TEMPERATURA | ТЕМПЕРАТУРНЫЙ ДАТЧИК |
| SD - 0÷10V | 7 | TRASDUTTORE USCITA IN TENSIONE | ПРЕОБРАЗОВАТЕЛЬ С ВЫХОДОМ НАПРЯЖЕНИЯ |
| SD - 4÷20mA | 7 | TRASDUTTORE USCITA IN CORRENTE | ПРЕОБРАЗОВАТЕЛЬ С ТОКОВЫМ ВЫХОДОМ |
| SQN1../SQM3.. AIR | 4 | SERVOCOMANDO SERRANDA ARIA | СЕРВОПРИВОД ВОЗДУШНОЙ ЗАСЛОНКИ |
| SQN1../SQM3.. FUEL | 4 | SERVOCOMANDO COMBUSTIBILE | ПРИВОД ТОПЛИВА |
| ST | 2 | SERIE TERMOSTATI/PRESSOSTATI | РЯД ТЕРМОСТАТОВ/РЕЛЕ ДАВЛЕНИЯ |
| TAB | 6 | TERMOSTATO/PRESSOSTATO ALTA-BASSA FIAMMA | ТЕРМОСТАТ/РЕЛЕ ДАВЛЕНИЯ БОЛЬШОГО/МАЛОГО ПЛАМЕНИ |
| TA (A) | 2 | TRASFORMATORE DI ACCENSIONE | ЗАПАЛЬНЫЙ ТРАНСФОРМАТОР |
| TA (B) | 2 | TRASFORMATORE DI ACCENSIONE | ЗАПАЛЬНЫЙ ТРАНСФОРМАТОР |
| TA (C) | 2 | TRASFORMATORE DI ACCENSIONE | ЗАПАЛЬНЫЙ ТРАНСФОРМАТОР |
| TA (D) | 2 | TRASFORMATORE DI ACCENSIONE | ЗАПАЛЬНЫЙ ТРАНСФОРМАТОР |
| TC | 7 | TERMOCOPPIA | ТЕРМОПАРА |
| TV | 1 | TERMICO MOTORE VENTILATORE | ТЕРМОРЕЛЕ ДВИГАТЕЛЯ ВЕНТИЛЯТОРА |

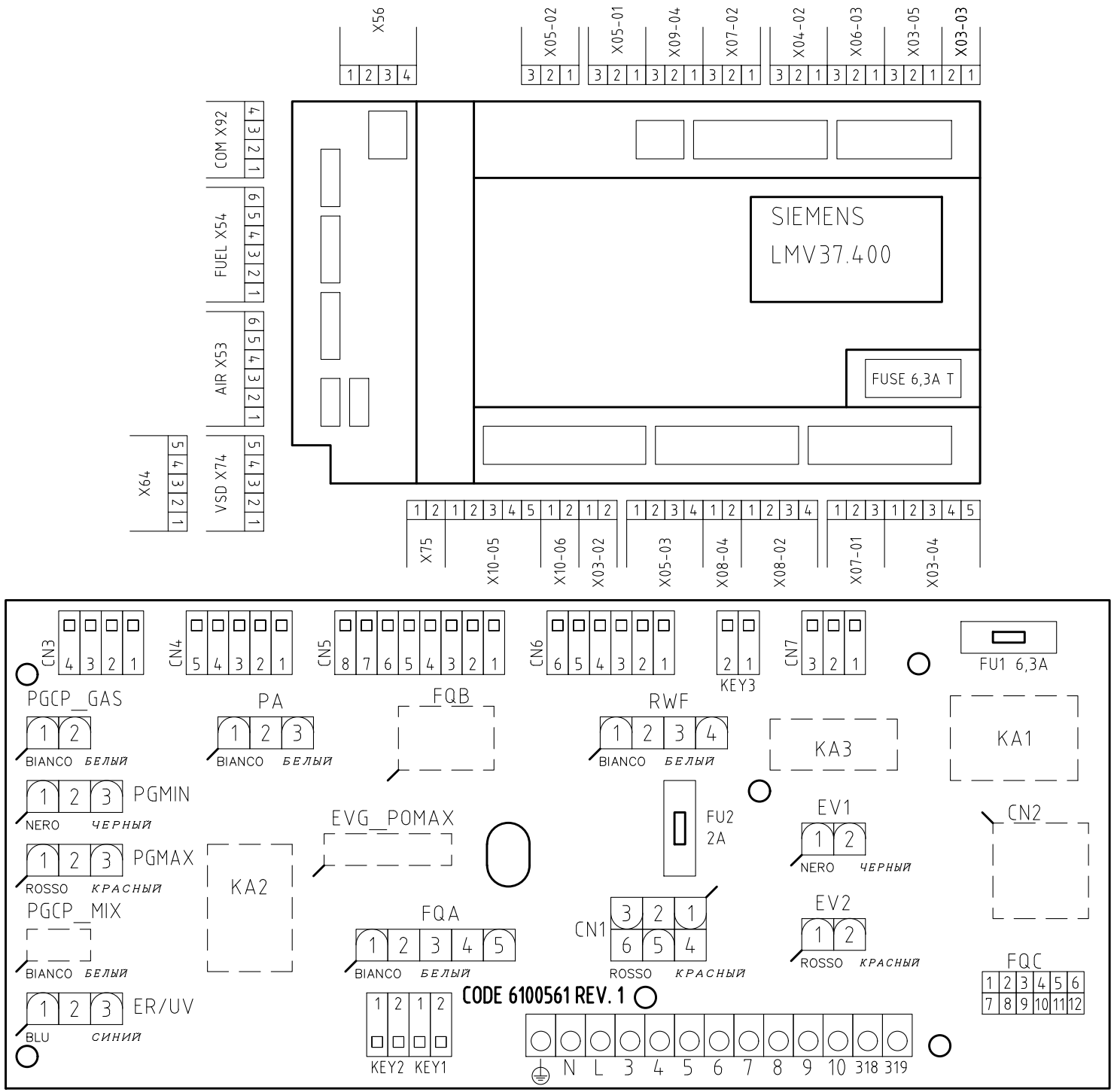


VISTA LATO COMPONENTI

*КОМПОНЕНТЫ СБОКУ*

| | | | |
|---|---|---|---|
| Data 24/03/2014 | | PREC. | FOGLIO |
| Revisione 01 | | 12 | 13 |
| Dis. N. 05 – 1021 | | SEGUE | TOTALE |
| | | / | 13 |