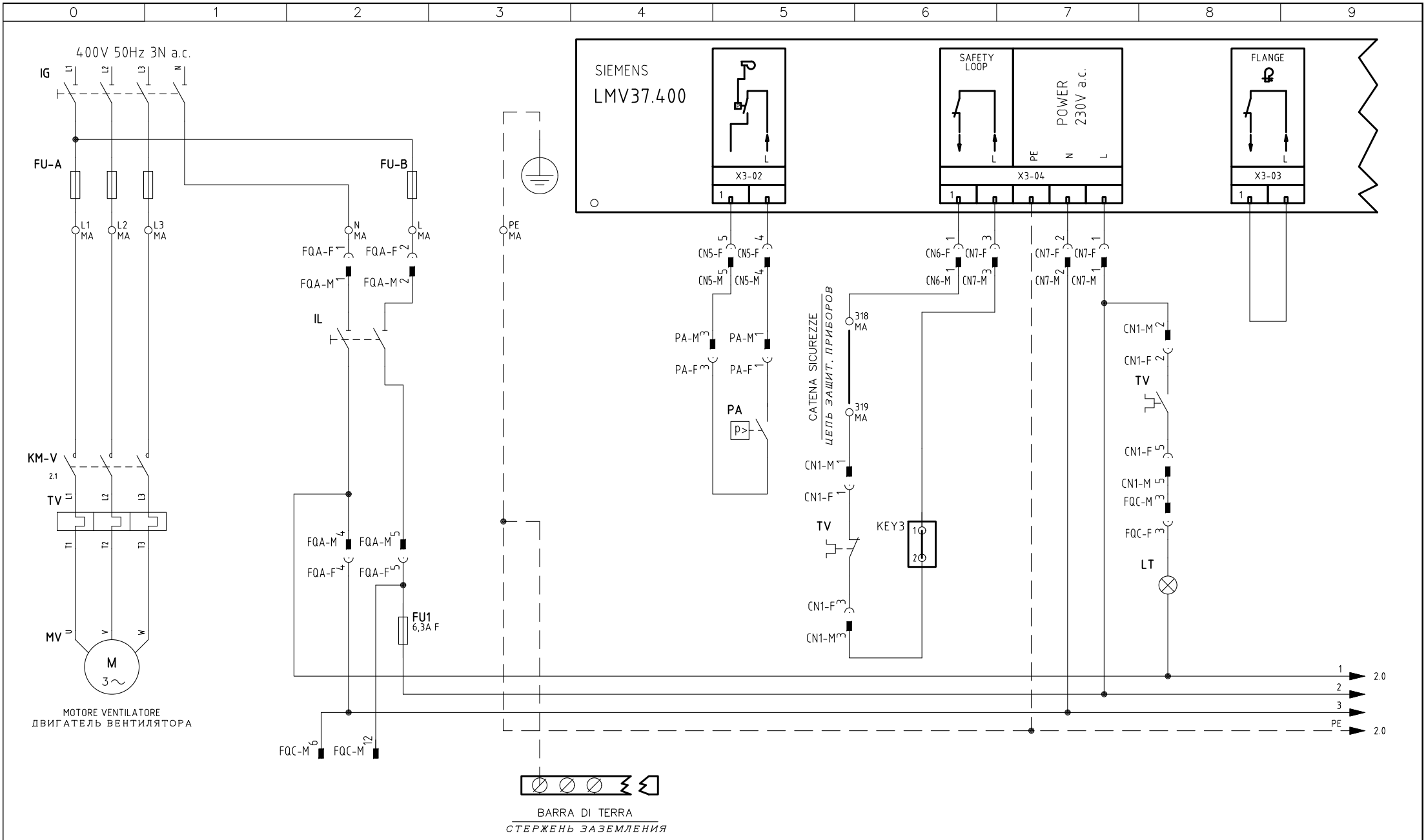

REV.	MODIFICA	DATA	FIRME
01	ADDED KM3 MODULATOR AND "PA" CONNECTION MODIFIED	06/10/14	U. PINTON

UNIGAS

Impianto: TIPI/TYPES P60 ÷ P73 / R91 ÷ R520
MODELLO/MODEL M–.PR(MD).x.xx.VS.x.xx.EA

Descrizione: LMV37 + COD. 6100561 CIRCUITO STAMPATO + KIT "VS"
LMV37 + COD. 6100561 PRINTED CIRCUIT + KIT "VS"

Ordine

Commessa

Esecutore: U. PINTON

Data Controllato: 06/10/2014

Controllato: E. CAVALLI

Data: 24/03/2014

Revisione: 01

Dis. N. 05 – 1021

PREC.: /

FOGLIO: 1

SEGUE: 2

TOTALE: 13

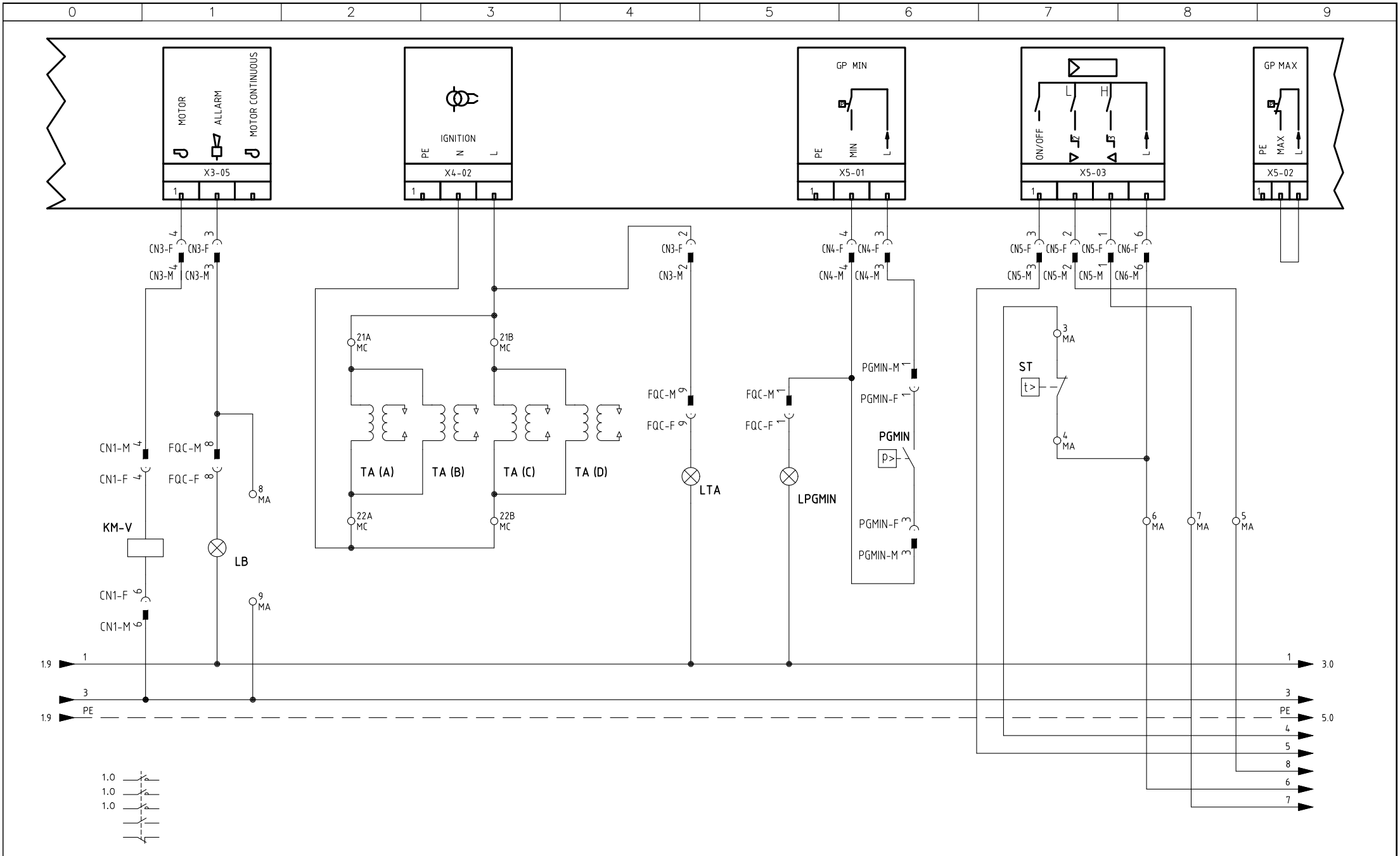

Data	24/03/2014	PREC.	FOGLIO
Revisione	01	1	2
Dis. N.	05 – 1021	SEGUE	TOTALE
		3	13

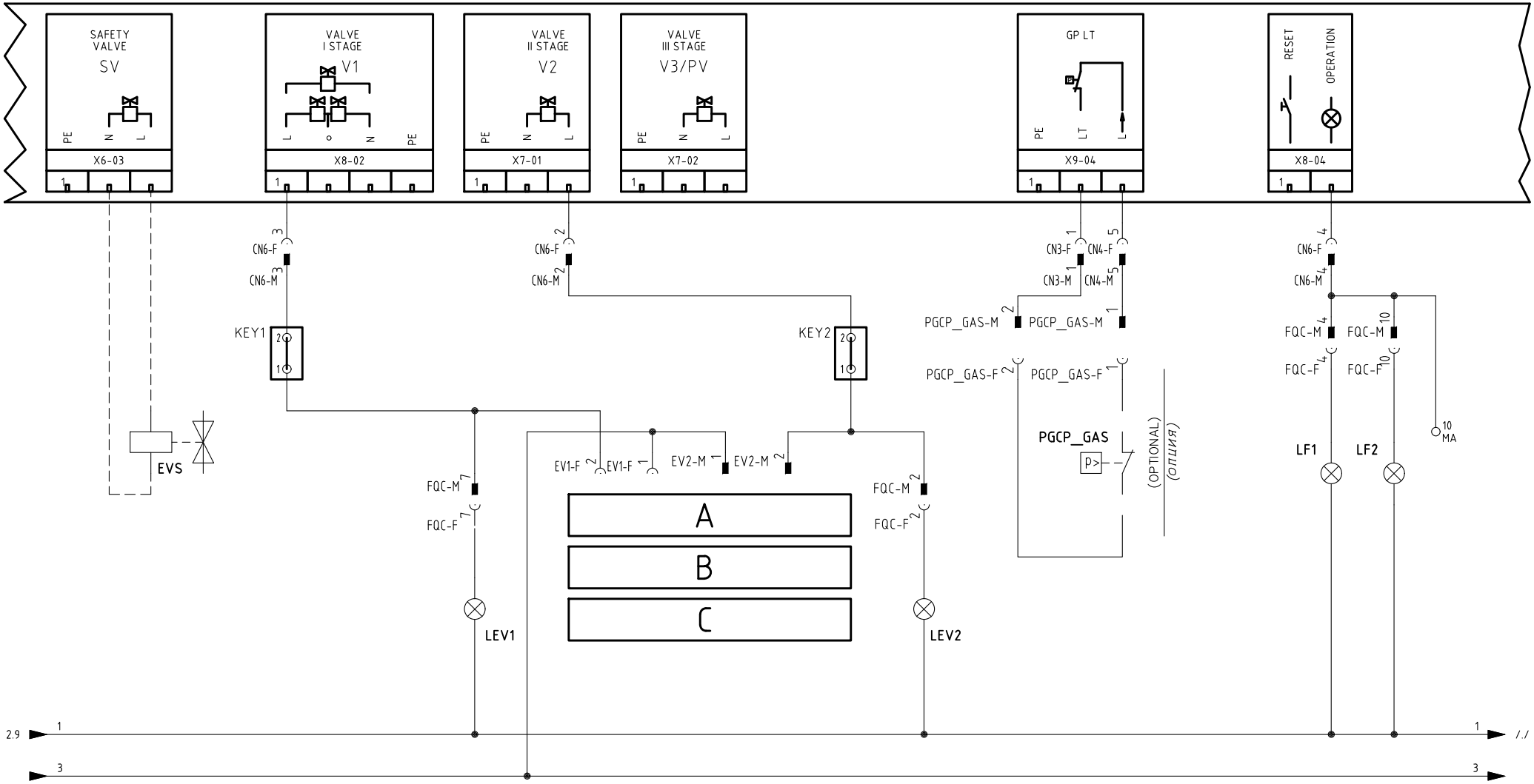

ESECUZIONE [A] = SOLO SENZA CONTROLLO TENUTA

[A] ПРОВЕДЕНИЕ = БЕЗ БЛОК КОНТРОЛЯ ГЕРМЕТИЧНОСТИ

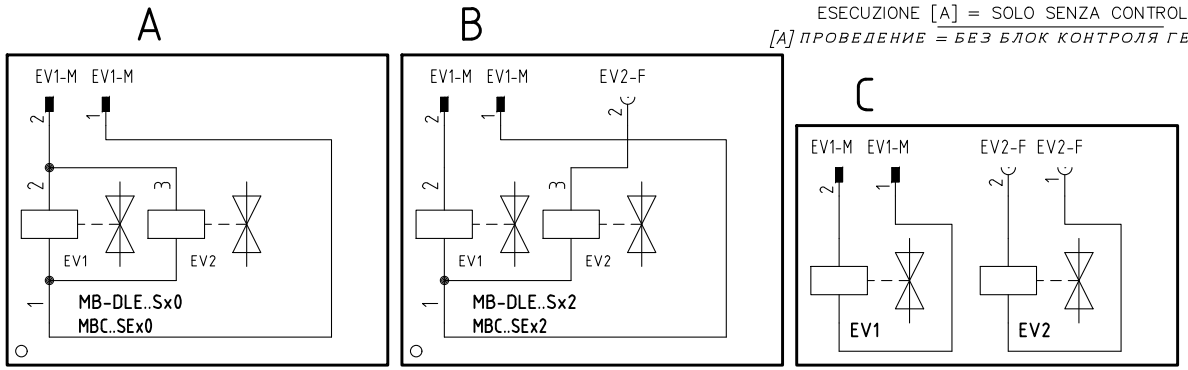

Data	24/03/2014	PREC.	FOGLIO
Revisione	01	2	3
Dis. N.	05 – 1021	SEGUE	TOTALE
		4	13

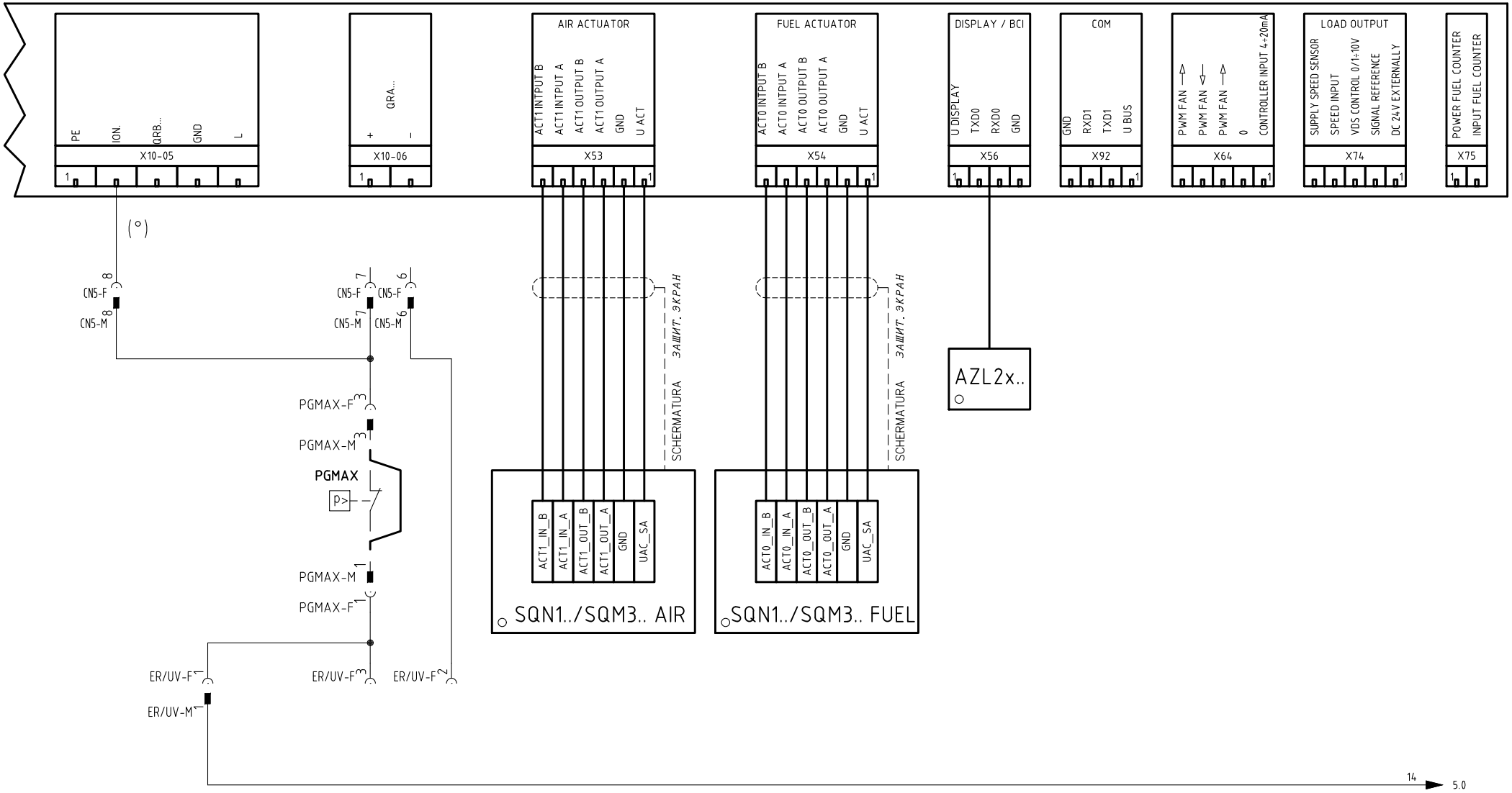

Data 24/03/2014		PREC.	FOGLIO
Revisione 01		3	4
Dis. N. 05 – 1021		SEGUE	TOTALE
		5	13

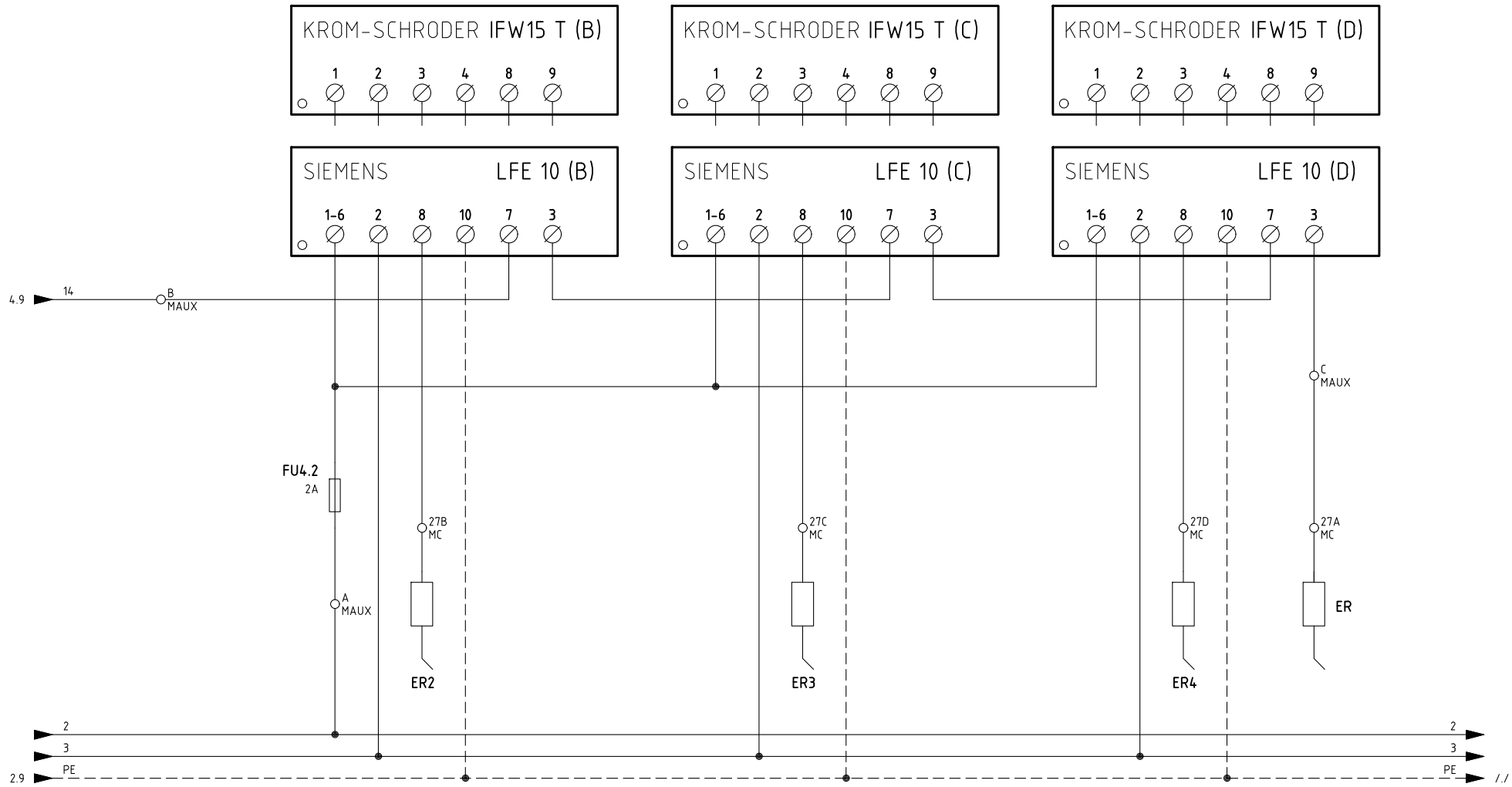

Data 24/03/2014		PREC.	FOGLIO
Revisione 01		4	5
Dis. N. 05 – 1021		SEGUE	TOTALE
		6	13

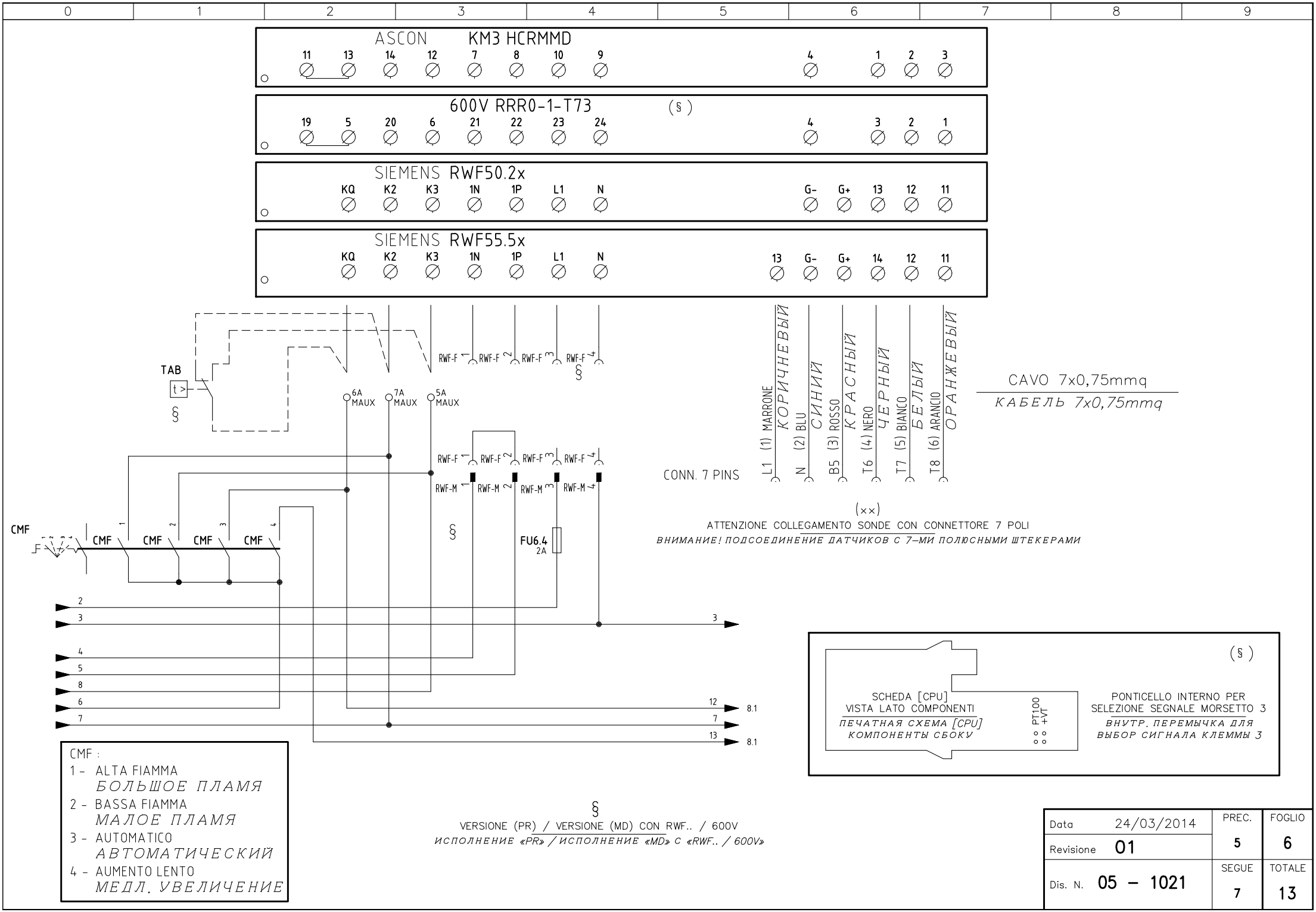
ASCON KM3 HCRMMD
11 13 14 12 7 8 10 9 4 1 2 3
600V RRR0-1-T73 (§)
19 5 20 6 21 22 23 24 4 3 2 1
SIEMENS RWF50.2x
KQ K2 K3 1N 1P L1 N G- G+ 13 12 11
SIEMENS RWF55.5x
KQ K2 K3 1N 1P L1 N 13 G- G+ 14 12 11
TAB
t >
§
6A MAUX
7A MAUX
5A MAUX
RWF-F 1 RWF-F 2 RWF-F 3 RWF-F 4
RWF-M 1 RWF-M 2 RWF-M 3 RWF-M 4
CMF
CMF CMF CMF CMF
FU6.4
2A
CONN. 7 PINS
L1 (1) MARRONE КОРИЧНЕВЫЙ
N (2) BLU СИНИЙ
B5 (3) ROSSO КРАСНЫЙ
T6 (4) NERO ЧЕРНЫЙ
T7 (5) BIANCO БЕЛЫЙ
T8 (6) ARANCIO ОРАНЖЕВЫЙ
CAVO 7x0,75mmq
КАБЕЛЬ 7x0,75mmq
(××)
ATTENZIONE COLLEGAMENTO SONDE CON CONNETTORE 7 POLI
ВНИМАНИЕ! ПОДСОЕДИНЕНИЕ ДАТЧИКОВ С 7-МИ ПОЛЮСНЫМИ ШТЕКЕРАМИ
2
3
4
5
8
6
7
12
13
8.1
SCHEDA [CPU]
VISTA LATO COMPONENTI
ПЕЧАТНАЯ СХЕМА [CPU]
КОМПОНЕНТЫ СБОКУ
PT100
+VT
(§)
PONTICELLO INTERNO PER
SELEZIONE SEGNALE MORSETTO 3
ВНУТР. ПЕРЕМЫЧКА ДЛЯ
ВЫБОР СИГНАЛА КЛЕММЫ 3
CMF :
1 - ALTA FIAMMA
БОЛЬШОЕ ПЛАМЯ
2 - BASSA FIAMMA
МАЛОЕ ПЛАМЯ
3 - AUTOMATICO
АВТОМАТИЧЕСКИЙ
4 - AUMENTO LENTO
МЕДЛ. УВЕЛИЧЕНИЕ
§
VERSIONE (PR) / VERSIONE (MD) CON RWF.. / 600V
ИСПОЛНЕНИЕ «PR» / ИСПОЛНЕНИЕ «MD» С «RWF.. / 600V»
Data 24/03/2014
Revisione 01
Dis. N. 05 – 1021
PREC. 5
FOGLIO 6
SEGUE 7
TOTALE 13

(xx)
ATTENZIONE COLLEGAMENTO SONDE CON CONNETTORE 7 POLI
ВНИМАНИЕ! ПОДСОЕДИНЕНИЕ ДАТЧИКОВ С 7–МИ ПОЛЮСНЫМИ ШТЕКЕРАМИ

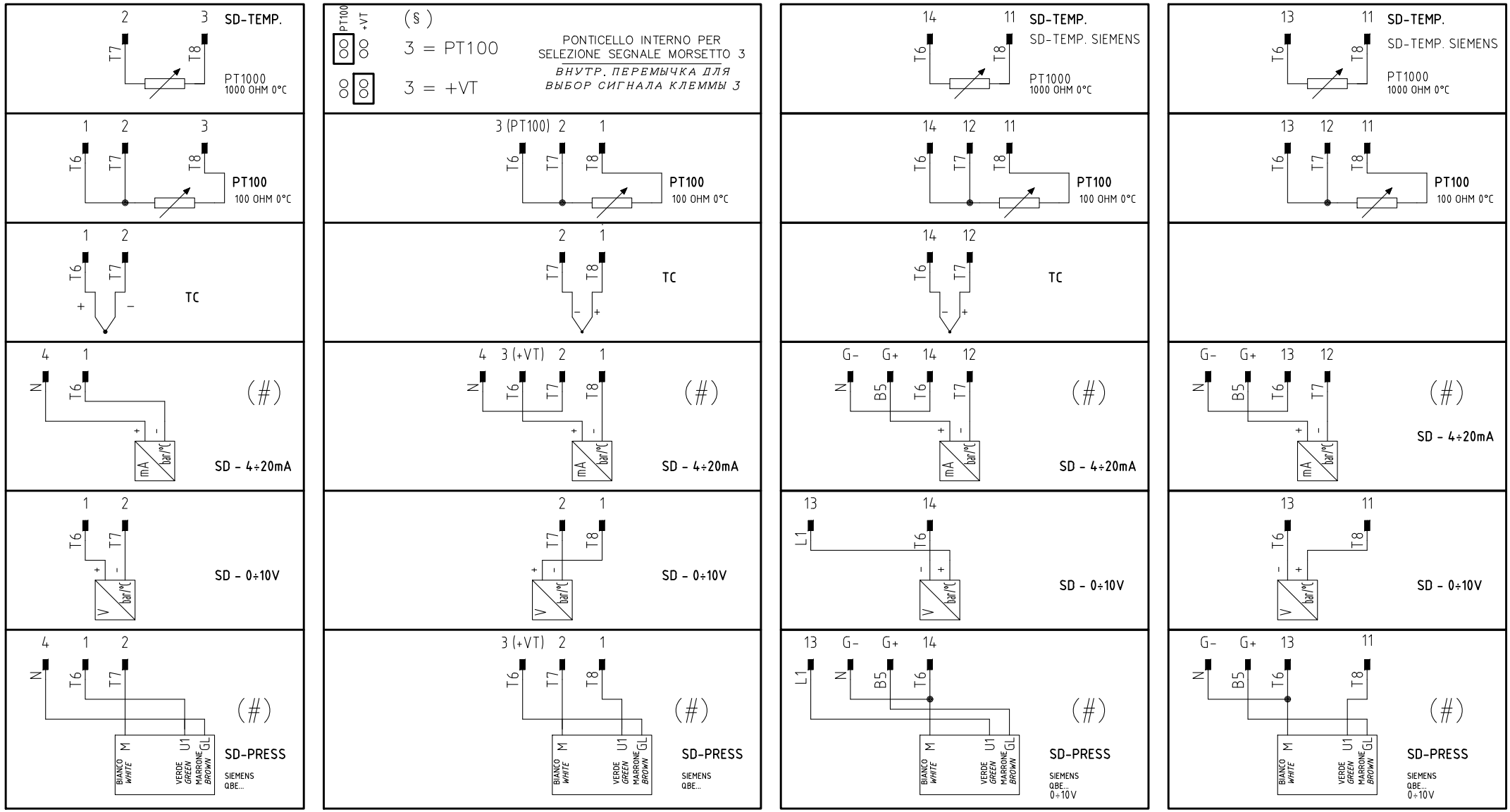

(#)
COLLEGAMENTO SOLO PER TRASDUTTORI PASSIVI
ПОДКЛЮЧЕНИЕ ТОЛЬКО ДЛЯ ПАССИВНОГО ПРЕОБРАЗОВАТЕЛЯ

Data 24/03/2014		PREC.	FOGLIO
Revisione 01		6	7
Dis. N. 05 – 1021		SEGUE	TOTALE
		8	13

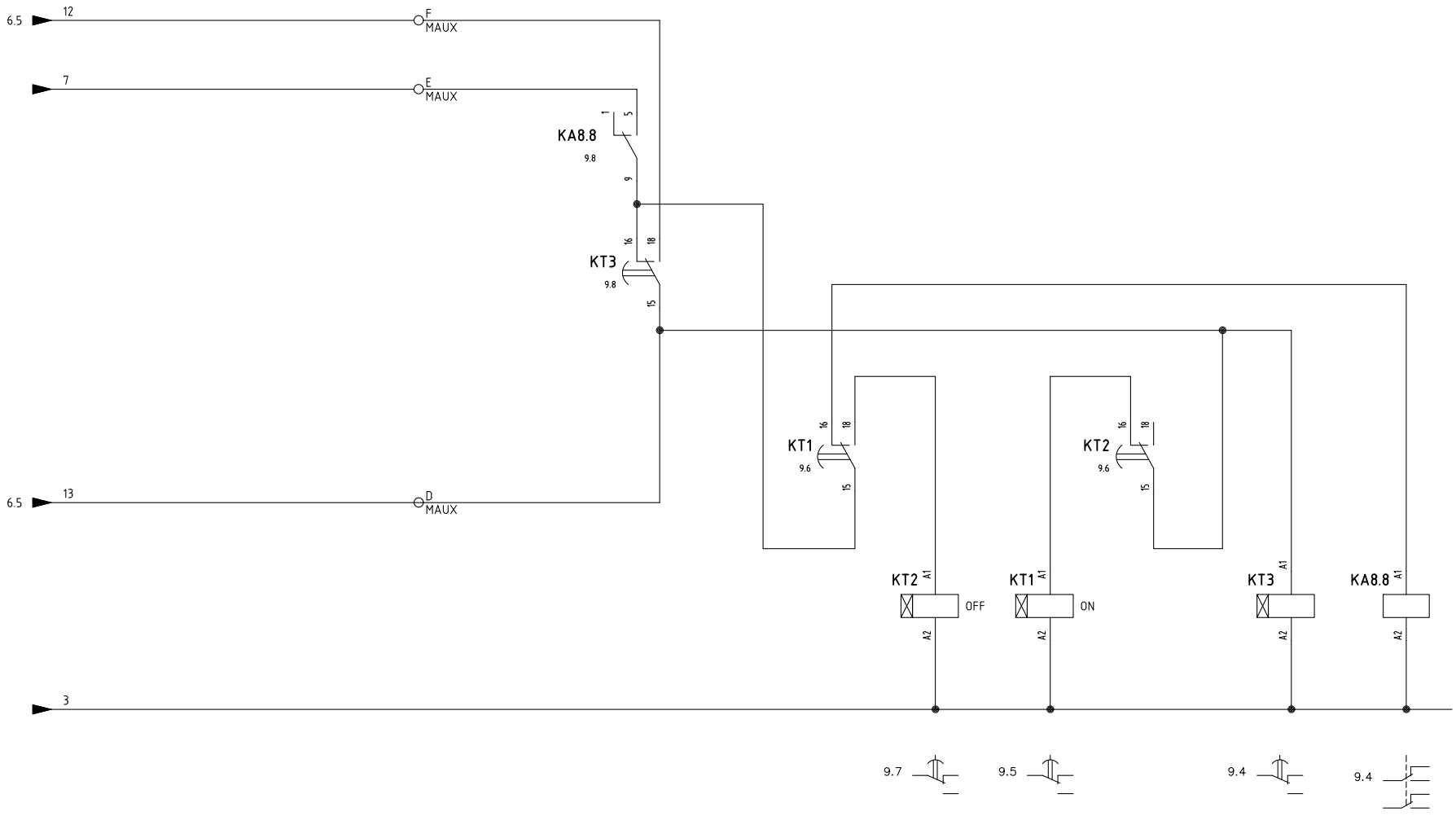

Data 24/03/2014		PREC.	FOGLIO
Revisione 01		7	8
Dis. N. 05 – 1021		SEGUE	TOTALE
		9	13

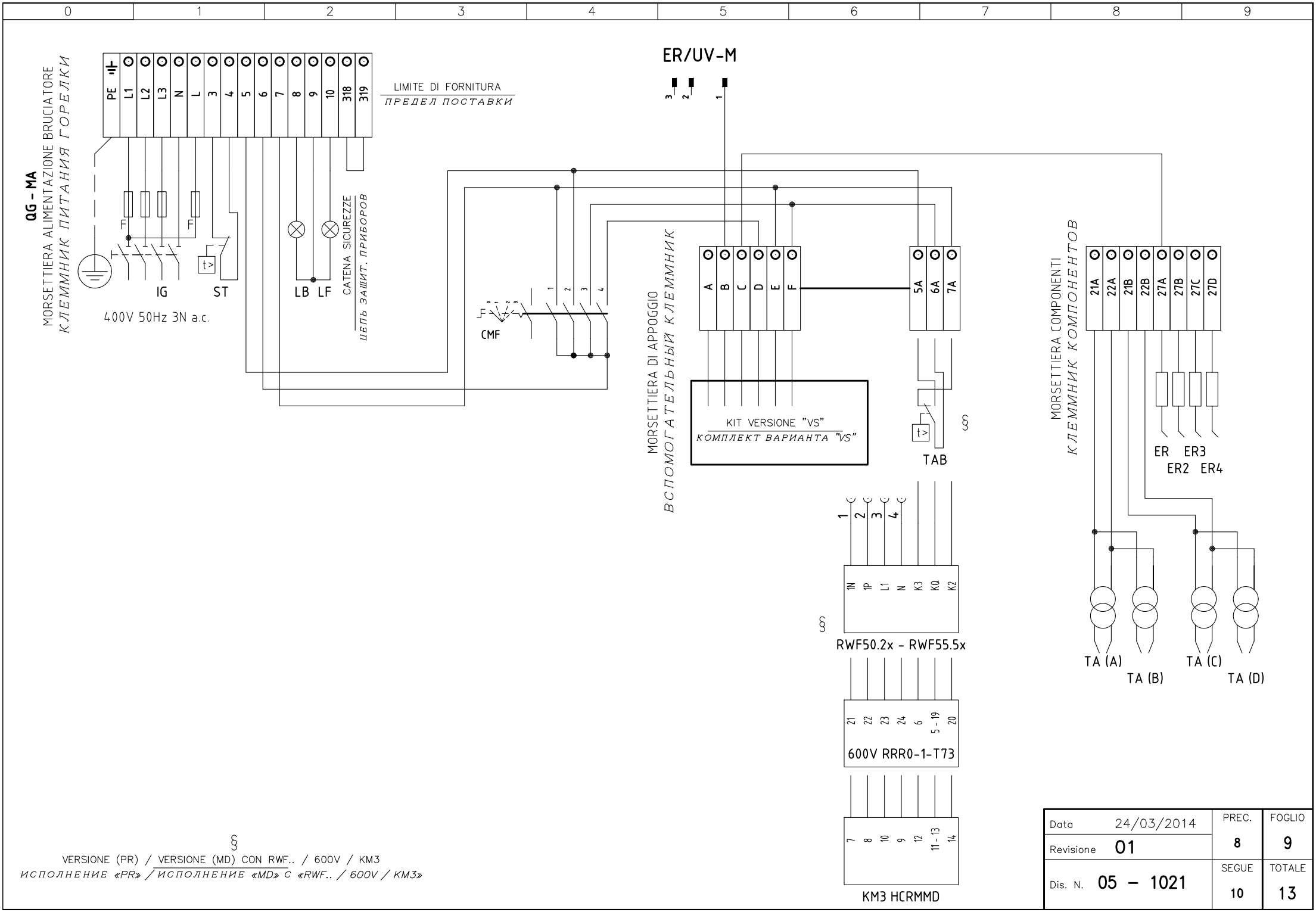
0 1 2 3 4 5 6 7 8 9
QG - MA
MORSETTIERA ALIMENTAZIONE BRUCIATORE
КЛЕММНИК ПИТАНИЯ ГОРЕЛКИ
PE L1 L2 L3 N L 3 4 5 6 7 8 9 10 318 319
LIMITE DI FORNITURA
ПРЕДЕЛ ПОСТАВКИ
ER/UV-M
3 2 1
IG
ST
400V 50Hz 3N a.c.
LB LF
CATENA SICUREZZE
ЦЕПЬ ЗАЩИТ. ПРИБОРОВ
CMF
MORSETTIERA DI APPOGGIO
ВСПОМОГАТЕЛЬНЫЙ КЛЕММНИК
A B C D E F
5A 6A 7A
KIT VERSIONE "VS"
КОМПЛЕКТ ВАРИАНТА "VS"
TAB
MORSETTIERA COMPONENTI
КЛЕММНИК КОМПОНЕНТОВ
21A 22A 21B 22B 27A 27B 27C 27D
ER ER3
ER2 ER4
TA (A) TA (B) TA (C) TA (D)
1 2 3 4
1N 1P L1 N K3 K0 K2
RWF50.2x - RWF55.5x
21 22 23 24 6 5 - 19 20
600V RRR0-1-T73
7 8 10 9 12 11 - 13 14
KM3 HCRMMD
§
VERSIONE (PR) / VERSIONE (MD) CON RWF.. / 600V / KM3
ИСПОЛНЕНИЕ «PR» / ИСПОЛНЕНИЕ «MD» С «RWF.. / 600V / KM3»
Data 24/03/2014
Revisione 01
Dis. N. 05 – 1021
PREC. 8
FOGLIO 9
SEGUE 10
TOTALE 13

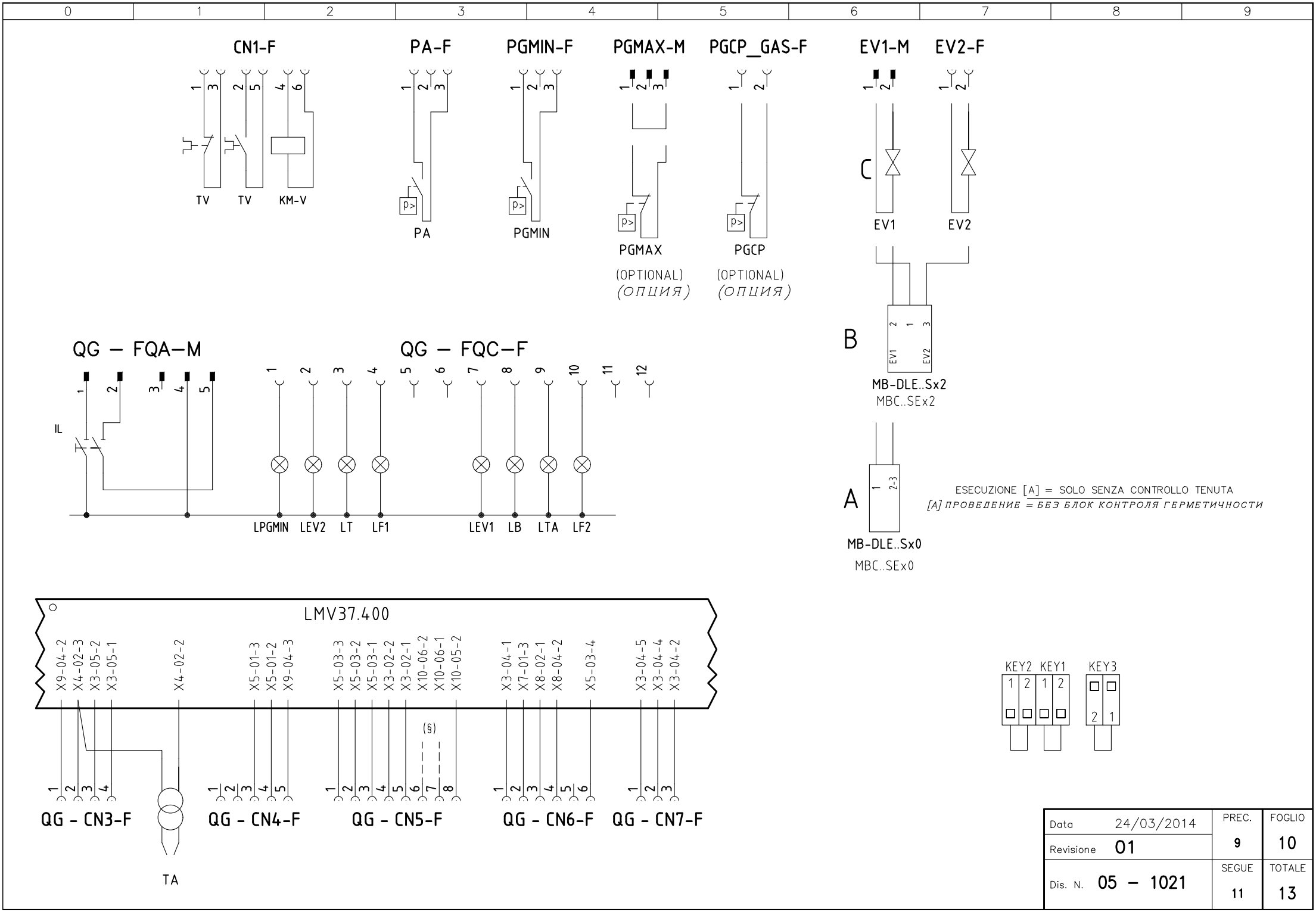

Data	24/03/2014	PREC.	FOGLIO
Revisione	01	9	10
Dis. N.	05 – 1021	SEGUE	TOTALE
		11	13

0	1	2	3	4	5	6	7	8	9

Sigla/Item	Foglio/Sheet	Funzione	Function
600V RRR0-1-T73	6	REGOLATORE MODULANTE (ALTERNATIVO)	МОДУЛИРУЮЩИЙ РЕГУЛЯТОР (АЛЬТЕРНАТИВНЫЙ)
AZL2x..	4	INTERFACCIA UTENTE	ПОВЕРХНОСТЬ СТЫКА ПОТРЕБИТЕЛЯ
CMF	6	COMMUT. MANUALE FUNZ. 0)FERMO 1)ALTA FIAMMA 2)BASSA FIAMMA 3)AUTOMATICO 4)AVVIAMENTO LENTO	РУЧНОЙ ПЕРЕКЛЮЧАТЕЛЬ РАБОТЫ 0)НЕ РАБ. 1)БОЛЬШОЕ ПЛАМЯ 2)МАЛОЕ ПЛАМЯ 3)АВТОМАТ 4)МЕДЛЕННЫЙ ПУСК
ER	5	ELETTRODO RILEVAZIONE FIAMMA	КОНТРОЛЬНЫЙ ЭЛЕКТРОД ПЛАМЕНИ
ER2	5	ELETTRODO RILEVAZIONE FIAMMA	КОНТРОЛЬНЫЙ ЭЛЕКТРОД ПЛАМЕНИ
ER3	5	ELETTRODO RILEVAZIONE FIAMMA	КОНТРОЛЬНЫЙ ЭЛЕКТРОД ПЛАМЕНИ
ER4	5	ELETTRODO RILEVAZIONE FIAMMA	КОНТРОЛЬНЫЙ ЭЛЕКТРОД ПЛАМЕНИ
EV1	3	ELETTROVALVOLA GAS LATO RETE	ГАЗОВЫЙ ЭЛЕКТРОКЛАПАН СО СТОРОНЫ СЕТИ
EV2	3	ELETTROVALVOLA GAS LATO BRUCIATORE	ГАЗОВЫЙ ЭЛЕКТРОКЛАПАН СО СТОРОНЫ ГОРЕЛКИ
EVS	3	ELETTROVALVOLA GAS DI SICUREZZA (OPTIONAL)	ГАЗОВЫЙ ПРЕДОХРАНИТЕЛЬНЫЙ ЭЛЕКТРОКЛАПАН (ОПЦИЯ)
FU1	1	FUSIBILE AUSILIARIO	ВСПОМОГАТЕЛЬНЫЙ ПЛАВКИЙ ПРЕДОХРАНИТЕЛЬ
FU4.2	5	FUSIBILE AUSILIARIO	ВСПОМОГАТЕЛЬНЫЙ ПЛАВКИЙ ПРЕДОХРАНИТЕЛЬ
FU6.4	6	FUSIBILE	ПРЕДОХРАНИТЕЛЬ
FU-A	1	FUSIBILI DI LINEA	ПЛАВКИЕ ПРЕДОХРАНИТЕЛИ ЛИНИИ
FU-B	1	FUSIBILE DI LINEA	ПЛАВКИЙ ПРЕДОХРАНИТЕЛЬ ЛИНИИ
IFW15 T (B)	5	RELE' RILEVAZIONE FIAMMA	РЕЛЕ КОНТРОЛЯ ПЛАМЕНИ
IFW15 T (C)	5	RELE' RILEVAZIONE FIAMMA	РЕЛЕ КОНТРОЛЯ ПЛАМЕНИ
IFW15 T (D)	5	RELE' RILEVAZIONE FIAMMA	РЕЛЕ КОНТРОЛЯ ПЛАМЕНИ
IG	1	INTERRUTTORE GENERALE	ОБЩИЙ ВЫКЛЮЧАТЕЛЬ
IL	1	INTERRUTTORE LINEA AUSILIARI	ВЫКЛЮЧАТЕЛЬ ЛИНИИ ВСПОМОГАТЕЛЬНОГО ОБОРУДОВАНИЯ
KA8.8	8	RELE' AUSILIARIO	ВСПОМОГАТЕЛЬНОЕ РЕЛЕ
KM3 HCRMMD	6	REGOLATORE MODULANTE (ALTERNATIVO)	МОДУЛИРУЮЩИЙ РЕГУЛЯТОР (АЛЬТЕРНАТИВНЫЙ)
KM-V	2	CONTATTORE MOTORE VENTILATORE	СЧЕТЧИК ЧАСОВ РАБОТЫ ДВИГАТЕЛЯ ВЕНТИЛЯТОРА
KT1	8	RELE' TEMPORIZZATORE ON	РЕЛЕ ТАЙМЕРА ВКЛ
KT2	8	RELE' TEMPORIZZATORE OFF	РЕЛЕ ТАЙМЕРА ОТКЛ
KT3	8	RELE' TEMPORIZZATORE MODULAZIONE	РЕЛЕ ТАЙМЕРА МОДУЛЯЦИИ
LB	2	LAMPADA SEGNALAZIONE BLOCCO BRUCIATORE	СИГНАЛЬНАЯ ЛАМПОЧКА БЛОКИРОВКИ ГОРЕЛКИ
LEV1	3	LAMPADA SEGNALAZIONE APERTURA [EV1]	СИГНАЛЬНАЯ ЛАМПОЧКА ОТКРЫТИЯ[EV1]
LEV2	3	LAMPADA SEGNALAZIONE APERTURA [EV2]	СИГНАЛЬНАЯ ЛАМПОЧКА ОТКРЫТИЯ[EV2]
LF1	3	LAMPADA SEGNALAZIONE FUNZIONAMENTO BRUCIATORE	СИГНАЛЬНАЯ ЛАМПОЧКА РАБОТЫ ГОРЕЛКИ
LF2	3	LAMPADA SEGNALAZIONE FUNZIONAMENTO BRUCIATORE	СИГНАЛЬНАЯ ЛАМПОЧКА РАБОТЫ ГОРЕЛКИ
LFE 10 (B)	5	RELE' RILEVAZIONE FIAMMA (ALTERNATIVA)	РЕЛЕ КОНТРОЛЯ ПЛАМЕНИ

0	1	2	3	4	5	6	7	8	9

Sigla/Item	Foglio/Sheet	Funzione	Function
LFE 10 (C)	5	RELE' RILEVAZIONE FIAMMA (ALTERNATIVA)	РЕЛЕ КОНТРОЛЯ ПЛАМЕНИ
LFE 10 (D)	5	RELE' RILEVAZIONE FIAMMA (ALTERNATIVA)	РЕЛЕ КОНТРОЛЯ ПЛАМЕНИ
LMV37.400	1	APPARECCHIATURA DI COMANDO	АППАРАТУРА УПРАВЛЕНИЯ
LPGMIN	2	LAMPADA SEGNALAZIONE PRESENZA GAS IN RETE	СИГНАЛЬНАЯ ЛАМПОЧКА НАЛИЧИЯ ГАЗА В СЕТИ
LT	1	LAMPADA SEGNALAZIONE BLOCCO TERMICO MOTORE VENTILATORE	СИГНАЛЬНАЯ ЛАМПОЧКА БЛОКИРОВКИ ТЕРМОРЕЛЕ ДВИГАТЕЛЯ ВЕНТИЛЯТОРА
LTA	2	LAMPADA SEGNALAZIONE TRASFORMATORE DI ACCENSIONE	СИГНАЛЬНАЯ ЛАМПОЧКА ЗАПАЛЬНОГО ТРАНСФОРМАТОРА
MB-DLE..Sx0	3	GRUPPO VALVOLE GAS	ГРУППА ГАЗОВЫХ КЛАПАНОВ
MB-DLE..Sx2	3	GRUPPO VALVOLE GAS	ГРУППА ГАЗОВЫХ КЛАПАНОВ
MBC..SEx0	3	GRUPPO VALVOLE GAS (ALTERNATIVO)	ГРУППА ГАЗОВЫХ КЛАПАНОВ (АЛЬТЕРНАТИВНЫЙ)
MBC..SEx2	3	GRUPPO VALVOLE GAS (ALTERNATIVO)	ГРУППА ГАЗОВЫХ КЛАПАНОВ (АЛЬТЕРНАТИВНЫЙ)
MV	1	MOTORE VENTILATORE	ДВИГАТЕЛЬ ВЕНТИЛЯТОРА
PA	1	PRESSOSTATO ARIA	РЕЛЕ ДАВЛЕНИЯ ВОЗДУХА
PGCP_GAS	3	PRESSOSTATO GAS CONTROLLO PERDITE (OPTIONAL)	РЕЛЕ ДАВЛЕНИЯ ГАЗА ДЛЯ КОНТРОЛЯ ЗА УТЕЧКАМИ (ОПЦИЯ)
PGMAX	4	PRESSOSTATO GAS DI MASSIMA PRESSIONE (OPTIONAL)	РЕЛЕ МАКСИМАЛЬНОГО ДАВЛЕНИЯ ГАЗА (ОПЦИЯ)
PGMIN	2	PRESSOSTATO GAS DI MINIMA PRESSIONE	РЕЛЕ МИНИМАЛЬНОГО ДАВЛЕНИЯ ГАЗА
PT100	7	SONDA DI TEMPERATURA	ТЕМПЕРАТУРНЫЙ ДАТЧИК
RWF50.2x	6	REGOLATORE MODULANTE	МОДУЛИРУЮЩИЙ РЕГУЛЯТОР
RWF55.5x	6	REGOLATORE MODULANTE (ALTERNATIVO)	МОДУЛИРУЮЩИЙ РЕГУЛЯТОР (АЛЬТЕРНАТИВНЫЙ)
SD-PRESS	7	SONDA DI PRESSIONE	ДАТЧИК ДАВЛЕНИЯ
SD-TEMP.	7	SONDA DI TEMPERATURA	ТЕМПЕРАТУРНЫЙ ДАТЧИК
SD - 0÷10V	7	TRASDUTTORE USCITA IN TENSIONE	ПРЕОБРАЗОВАТЕЛЬ С ВЫХОДОМ НАПРЯЖЕНИЯ
SD - 4÷20mA	7	TRASDUTTORE USCITA IN CORRENTE	ПРЕОБРАЗОВАТЕЛЬ С ТОКОВЫМ ВЫХОДОМ
SQN1../SQM3.. AIR	4	SERVOCOMANDO SERRANDA ARIA	СЕРВОПРИВОД ВОЗДУШНОЙ ЗАСЛОНКИ
SQN1../SQM3.. FUEL	4	SERVOCOMANDO COMBUSTIBILE	ПРИВОД ТОПЛИВА
ST	2	SERIE TERMOSTATI/PRESSOSTATI	РЯД ТЕРМОСТАТОВ/РЕЛЕ ДАВЛЕНИЯ
TAB	6	TERMOSTATO/PRESSOSTATO ALTA-BASSA FIAMMA	ТЕРМОСТАТ/РЕЛЕ ДАВЛЕНИЯ БОЛЬШОГО/МАЛОГО ПЛАМЕНИ
TA (A)	2	TRASFORMATORE DI ACCENSIONE	ЗАПАЛЬНЫЙ ТРАНСФОРМАТОР
TA (B)	2	TRASFORMATORE DI ACCENSIONE	ЗАПАЛЬНЫЙ ТРАНСФОРМАТОР
TA (C)	2	TRASFORMATORE DI ACCENSIONE	ЗАПАЛЬНЫЙ ТРАНСФОРМАТОР
TA (D)	2	TRASFORMATORE DI ACCENSIONE	ЗАПАЛЬНЫЙ ТРАНСФОРМАТОР
TC	7	TERMOCOPPIA	ТЕРМОПАРА
TV	1	TERMICO MOTORE VENTILATORE	ТЕРМОРЕЛЕ ДВИГАТЕЛЯ ВЕНТИЛЯТОРА

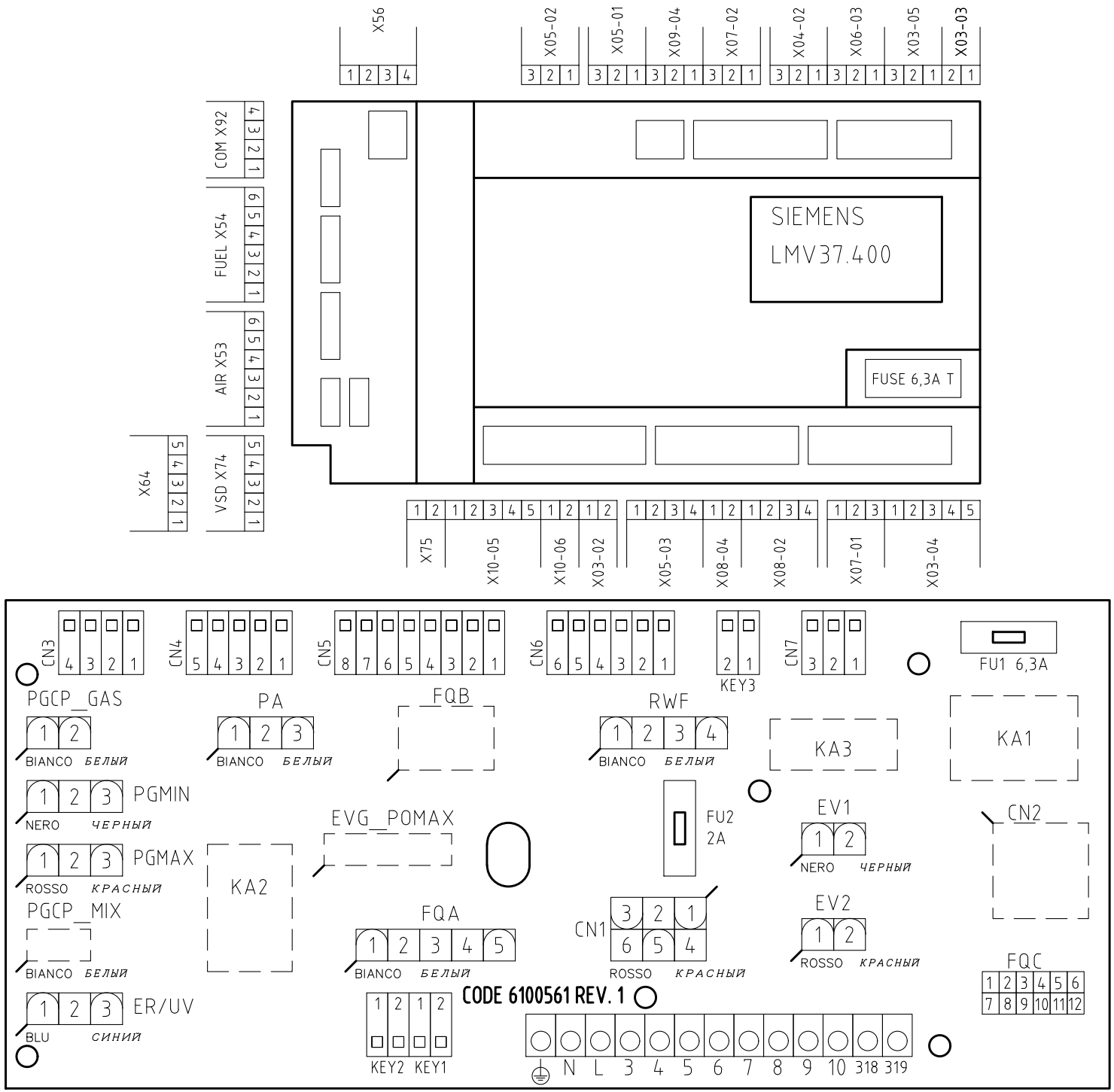

VISTA LATO COMPONENTI

КОМПОНЕНТЫ СБОКУ

Data 24/03/2014		PREC.	FOGLIO
Revisione 01		12	13
Dis. N. 05 – 1021		SEGUE	TOTALE
		/	13