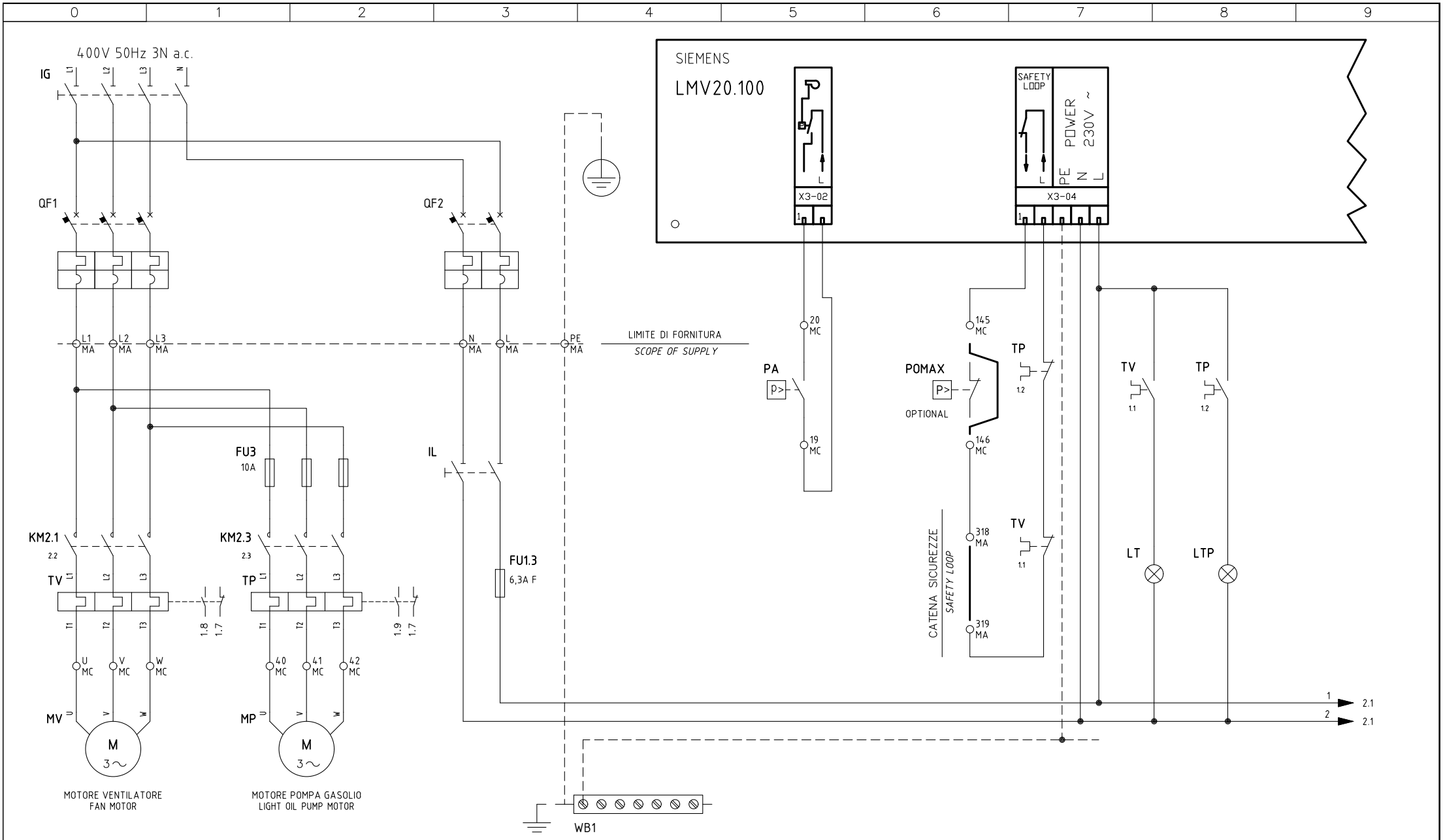


| | | | |
|---|---|---|---|
| 01 | WIRING AND BURNER TYPE UPDATE | 06/07/16 | U. PINTON |
| REV. | MODIFICA | DATA | FIRME |

UNIGAS

Impianto
TIPI/TYPES PG60 ÷ PG81 / RG91 ÷ RG520
MODELLO/MODEL G–.PR.x.xx.A.x.xx.EA

Descrizione
CON LMV20 E MOTORE POMPA SEPARATO
WITH LMV20 AND SEPARATE MOTOR PUMP

Ordine

Commessa

Esecutore: U. PINTON

Data Controllato: 06/07/2016

Controllato: G. SCATTOLIN

Data: 07/05/2012

Revisione: 01

Dis. N. 05 – 0945

PREC.: /

FOGLIO: 1

SEGUE: 2

TOTALE: 7

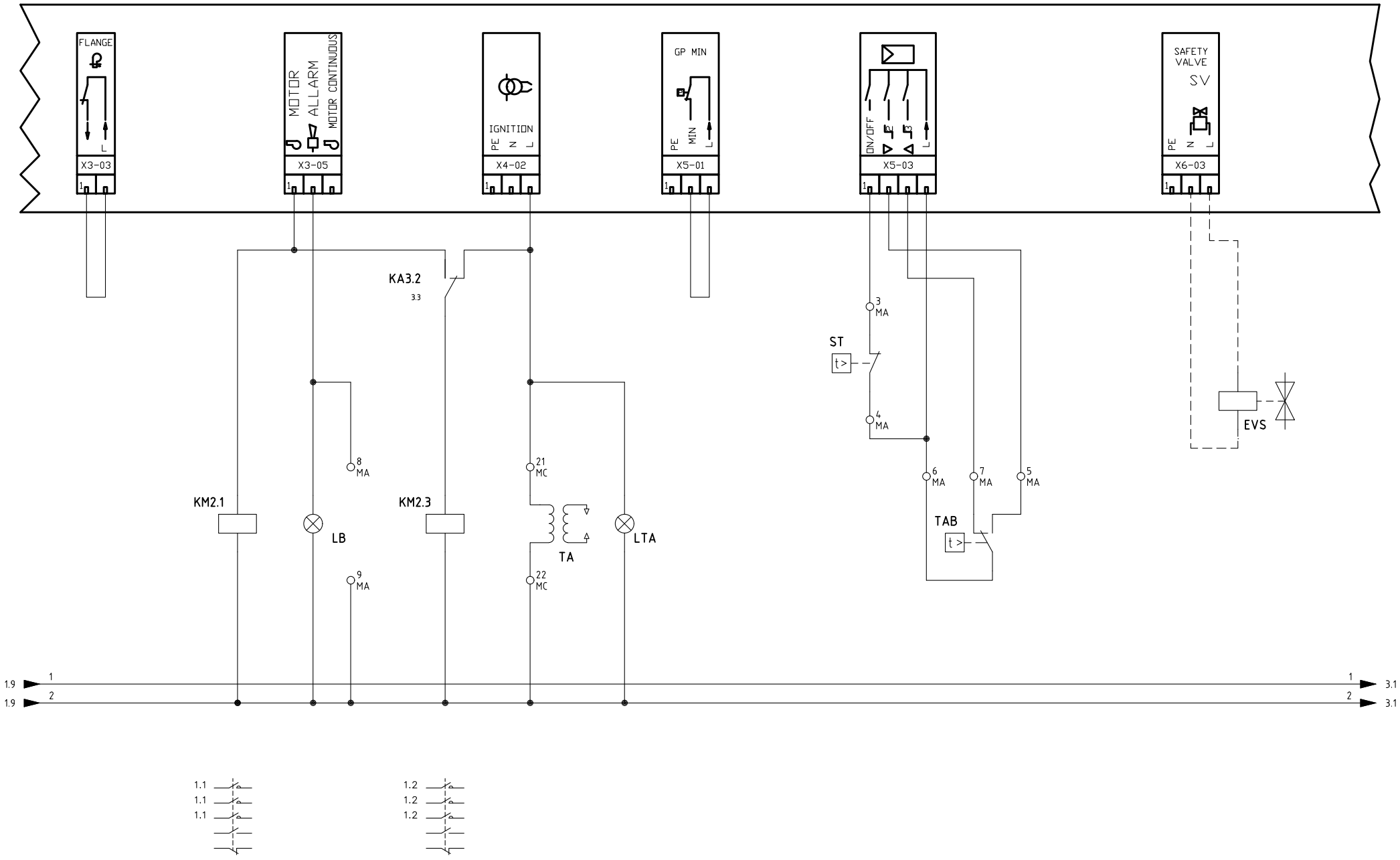


| | | | |
|---|---|---|---|
| Data | 07/05/2012 | PREC. | FOGLIO |
| Revisione | 01 | 1 | 2 |
| Dis. N. | 05 – 0945 | SEGUE | TOTALE |
| | | 3 | 7 |

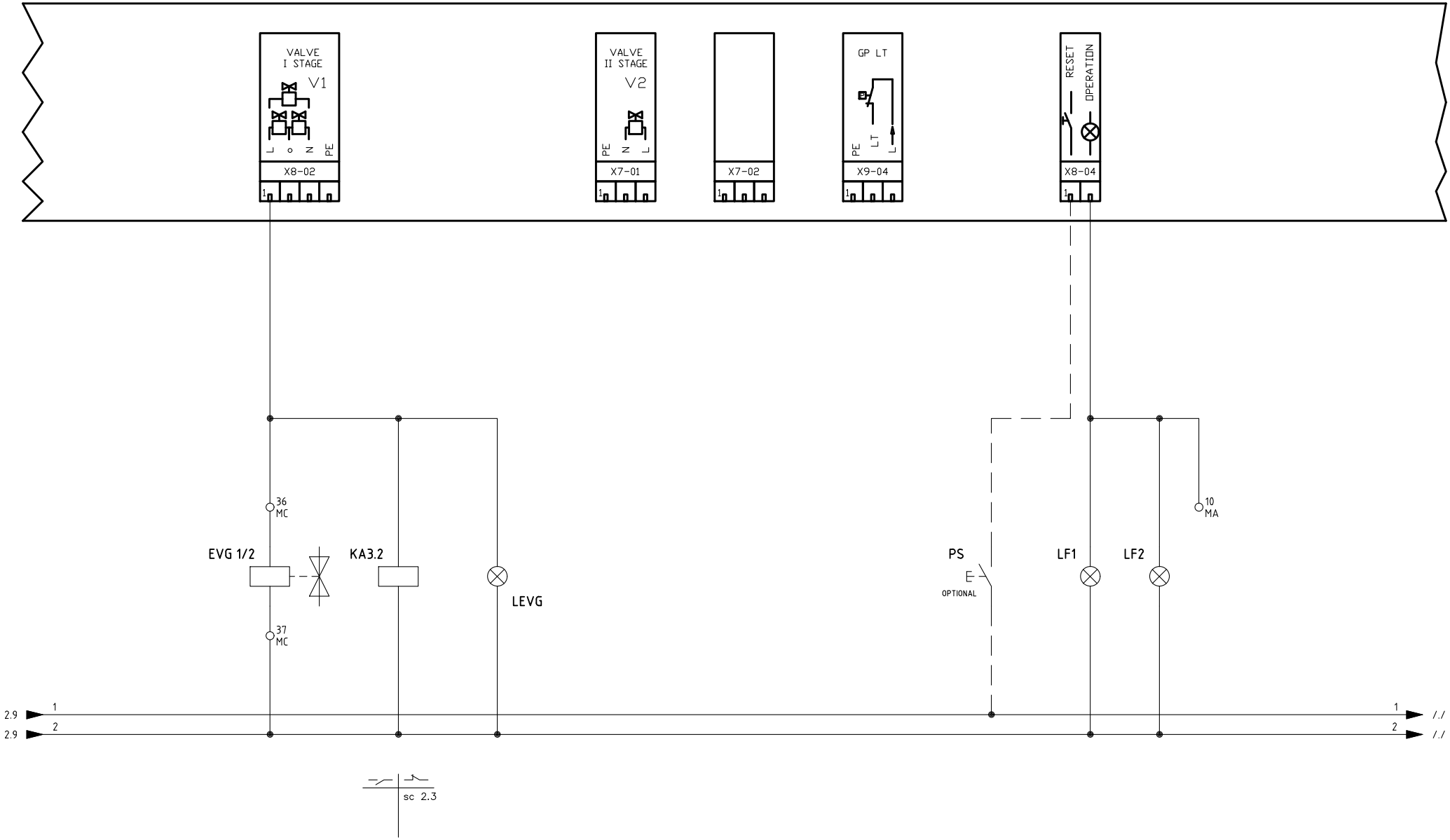


| | | | |
|---|---|---|---|
| Data 07/05/2012 | | PREC. | FOGLIO |
| Revisione 01 | | 2 | 3 |
| Dis. N. 05 – 0945 | | SEGUE | TOTALE |
| | | 4 | 7 |

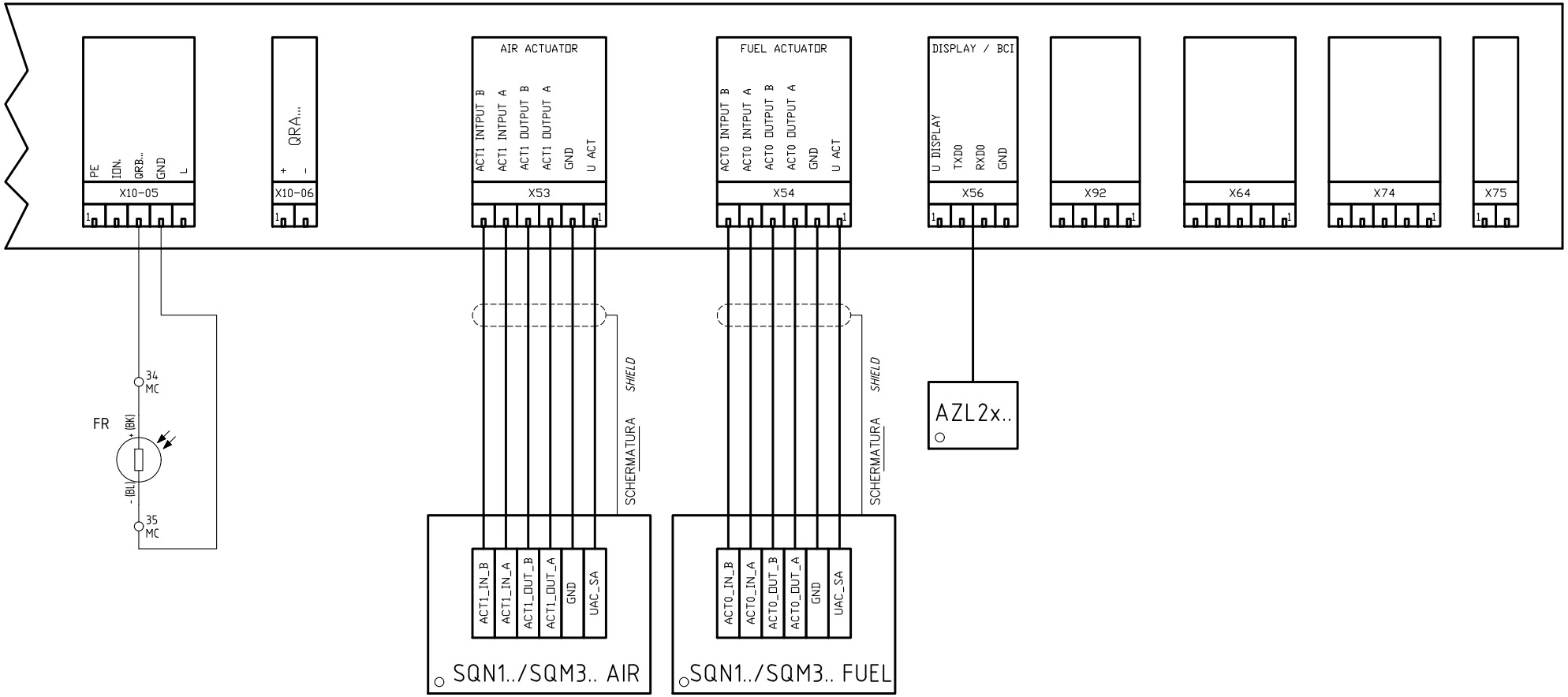


| | | | |
|---|---|---|---|
| Data 07/05/2012 | | PREC. | FOGLIO |
| Revisione 01 | | 3 | 4 |
| Dis. N. 05 – 0945 | | SEGUE | TOTALE |
| | | 5 | 7 |

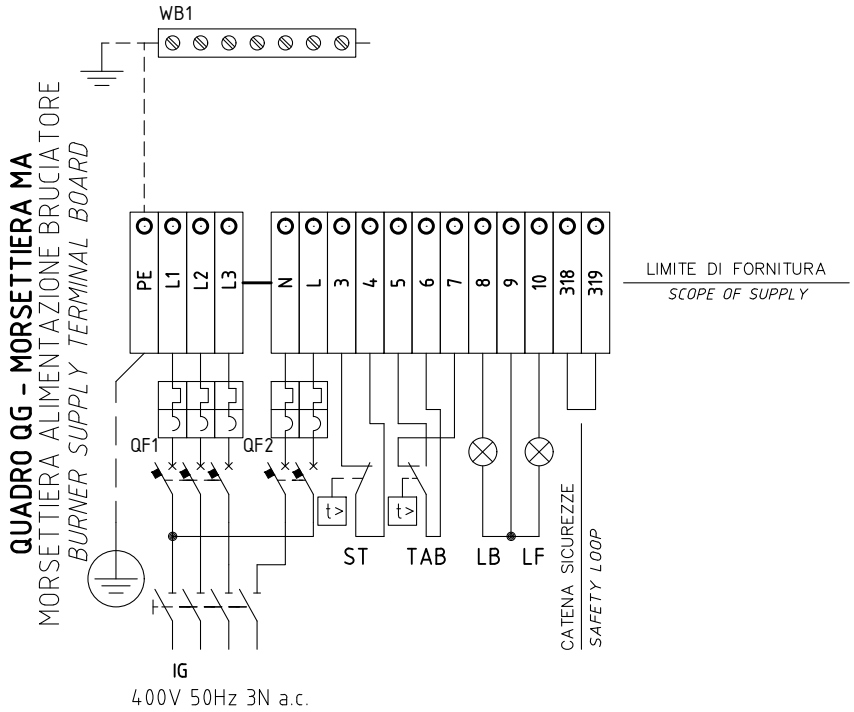


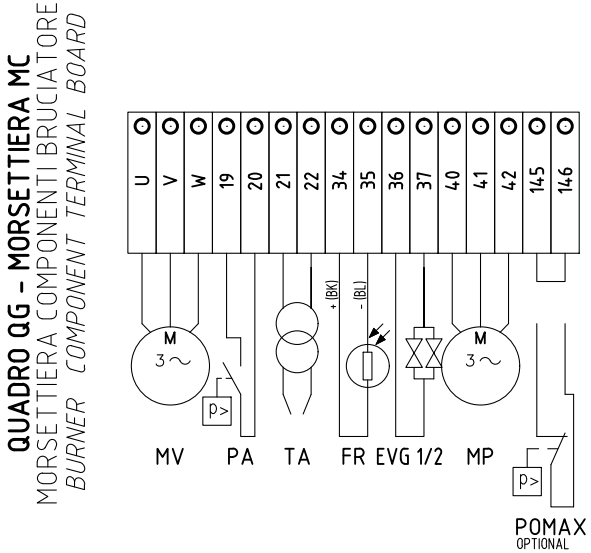


| | | | |
|---|---|---|---|
| Data 07/05/2012 | | PREC. | FOGLIO |
| Revisione 01 | | 4 | 5 |
| Dis. N. 05 – 0945 | | SEGUE | TOTALE |
| | | 6 | 7 |

| 0 | 1 | 2 | 3 | 4 | 5 | 6 | 7 | 8 | 9 |
|---|---|---|---|---|---|---|---|---|---|

| Sigla/Item | Foglio/Sheet | Funzione | Function |
|---|---|---|---|
| AZL2x.. | 4 | INTERFACCIA UTENTE | USER INTERFACE |
| EVG 1/2 | 3 | ELETTROVALVOLE GASOLIO | LIGHT OIL ELECTRO VALVES |
| EVS | 2 | ELETTROVALVOLA GAS DI SICUREZZA (OPTIONAL) | SAFETY GAS SOLENOID VALVE (OPTIONAL) |
| FR | 4 | FOTORESISTENZA RILEVAZIONE FIAMMA | PHOTORESISTOR FLAME DETECTOR |
| FU1.3 | 1 | FUSIBILE AUSILIARIO | AUXILIARY FUSE |
| FU3 | 1 | FUSIBILI LINEA POMPA | PUMP LINE FUSES |
| IG | 1 | INTERRUTTORE GENERALE | MAINS SWITCH |
| IL | 1 | INTERRUTTORE LINEA BRUCIATORE | BURNER LINE SWITCH |
| KA3.2 | 3 | RELE'' AUSILIARIO | AUXILIARY RELAY |
| KM2.1 | 2 | CONTATTORE MOTORE VENTILATORE | FAN MOTOR CONTACTOR |
| KM2.3 | 2 | CONTATTORE MOTORE POMPA GASOLIO | LIGHT OIL PUMP MOTOR CONTACTOR |
| LB | 2 | LAMPADA SEGNALAZIONE BLOCCO BRUCIATORE | INDICATOR LIGHT FOR BURNER LOCK-OUT |
| LEVG | 3 | LAMPADA SEGNALAZIONE APERTURA [EVG] | INDICATOR LIGHT FOR OPENING OF ELECTRO-VALVE [EVG] |
| LF1 | 3 | LAMPADA SEGNALAZIONE FUNZIONAMENTO BRUCIATORE | INDICATOR LIGHT BURNER OPERATION |
| LF2 | 3 | LAMPADA SEGNALAZIONE FUNZIONAMENTO BRUCIATORE | INDICATOR LIGHT BURNER OPERATION |
| LMV20.100 | 1 | APPARECCHIATURA DI COMANDO | CONTROL SCHEME |
| LT | 1 | LAMPADA SEGNALAZIONE BLOCCO TERMICO MOTORE VENTILATORE | INDICATOR LIGHT FOR FAN MOTOR OVERLOAD THERMAL CUTOUT |
| LTA | 2 | LAMPADA SEGNALAZIONE TRASFORMATORE DI ACCENSIONE | IGNITION TRANSFORMER INDICATOR LIGHT |
| LTP | 1 | LAMPADA SEGNALAZIONE BLOCCO TERMICO MOTORE VENTILATORE | INDICATOR LIGHT FOR FAN MOTOR OVERLOAD THERMAL CUTOUT |
| MP | 1 | MOTORE POMPA GASOLIO | LIGHT OIL PUMP MOTOR |
| MV | 1 | MOTORE VENTILATORE | FAN MOTOR |
| PA | 1 | PRESSOSTATO ARIA | AIR PRESSURE SWITCH |
| POMAX | 1 | PRESSOSTATO DI MASSIMA PRESSIONE OLIO (OPTIONAL) | MAXIMUM OIL PRESSURE SWITCH (OTIONAL) |
| PS | 3 | PULSANTE SBLOCCO FIAMMA | FLAME UNLOCK BUTTON |
| QF1 | 1 | MAGNETOTERMICO PROTEZIONE ALIMENTAZIONE TRIFASE | THREE-PHASE POWER CIRCUIT BREAKER PROTECTION |
| QF2 | 1 | MAGNETOTERMICO PROTEZIONE LINEA AUSILIARI | AUXILIARY SUPPLY CIRCUIT BREAKER PROTECTION |
| SQN1../SQM3.. AIR | 4 | SERVOCOMANDO SERRANDA ARIA | AIR DAMPER ACTUATOR |
| SQN1../SQM3.. FUEL | 4 | SERVOCOMANDO COMBUSTIBILE | FUEL ACTUATOR |
| ST | 2 | SERIE TERMOSTATI/PRESSOSTATI | SERIES OF THERMOSTATS OR PRESSURE SWITCHES |
| TA | 2 | TRASFORMATORE DI ACCENSIONE | IGNITION TRANSFORMER |
| TAB | 2 | TERMOSTATO/PRESSOSTATO ALTA-BASSA FIAMMA | HIGH-LOW THERMOSTAT/PRESSURE SWITCHES |
| TP | 1 | TERMICO MOTORE POMPA | PUMP MOTOR THERMAL |
| TV | 1 | TERMICO MOTORE VENTILATORE | FAN MOTOR THERMAL |
| WB1 | 1 | BARRA DI TERRA | EARTH TERMINAL |

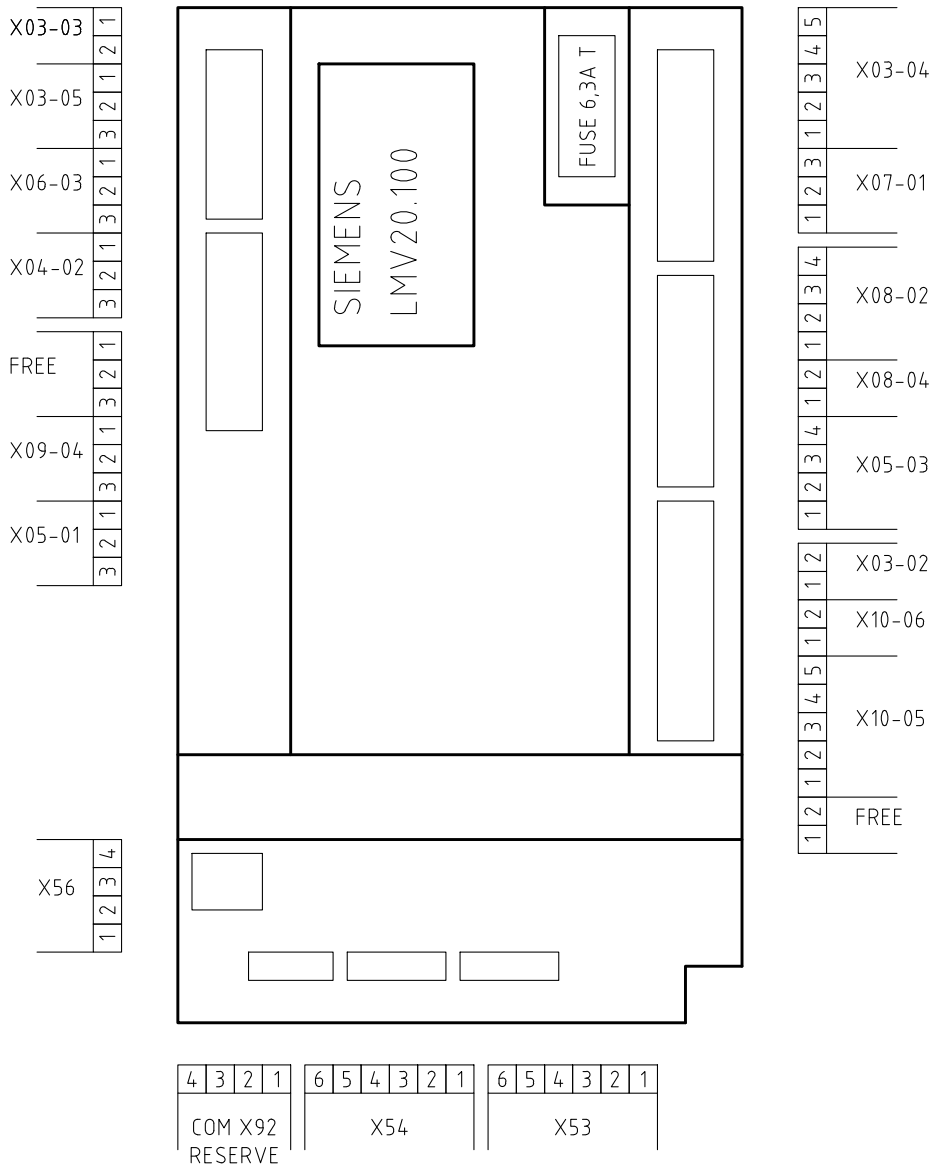


| | | | |
|---|---|---|---|
| Data 07/05/2012 | | PREC. | FOGLIO |
| Revisione 01 | | 6 | 7 |
| Dis. N. 05 – 0945 | | SEGUE | TOTALE |
| | | / | 7 |