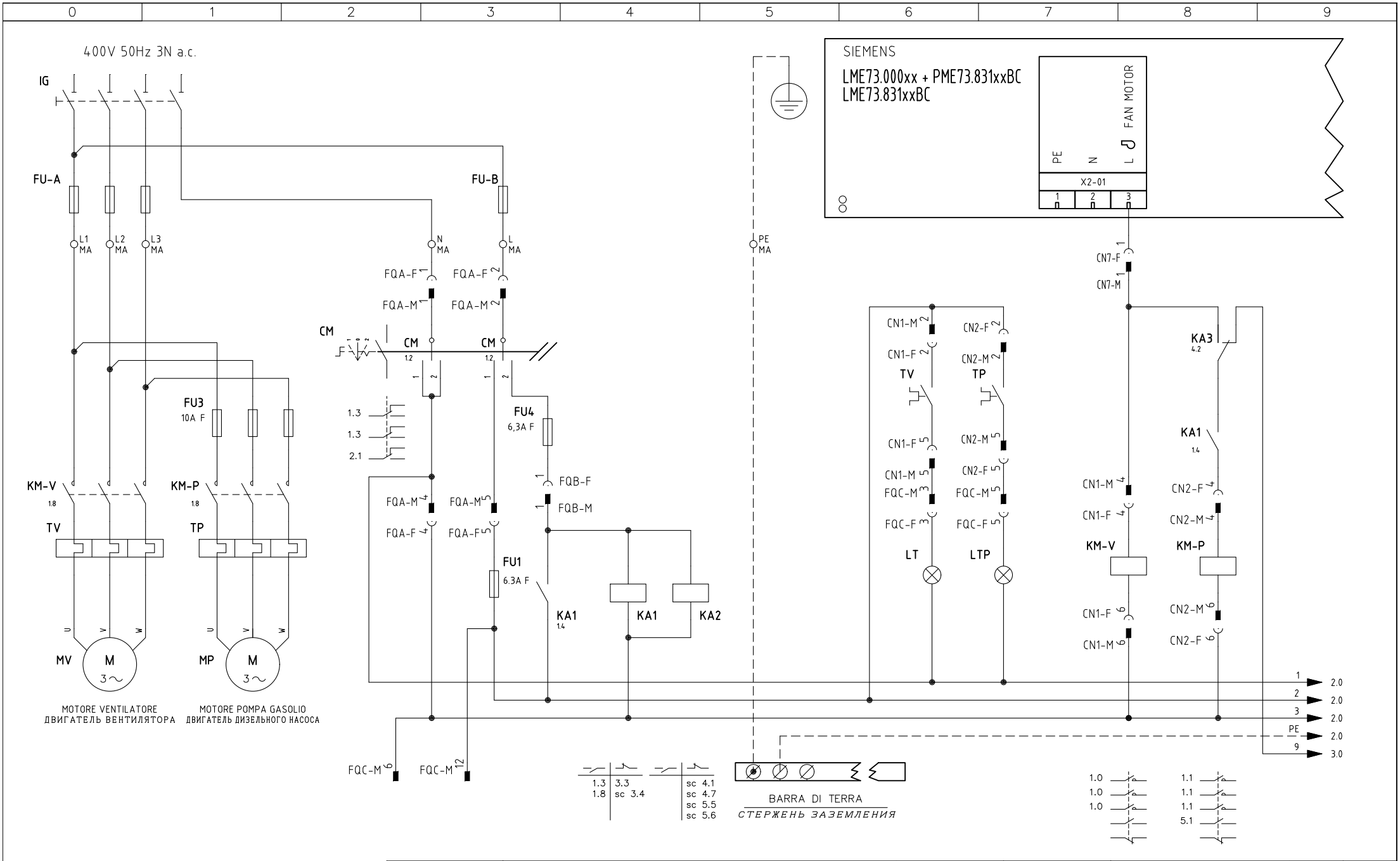


| | | | | | | |
|---|---|---|---|---|---|---|
| UNIGAS | Impianto<br>TIPI/TYPES HP60÷HP73A / HR91A ÷ HR520A / HTP91A÷HTP520A<br>MODELLO/MODEL xG–.PR(MD).S.xx.A.1.xx | Ordine | | Data 30/09/2014 | PREC. / | FOGLIO 1 |
| | | Commessa | Data Controllato 30/09/2014 | Revisione 00 | | |
| | Descrizione<br>WITH LME73.xx + CIRCUIT 6100574<br>(AND MODULATOR RWF55.x / RWF50.2x / 600V / KM3) | Esecutore U. PINTON | Controllato E. CAVALLI | Dis. N. 05 – 1062 | SEGUE 2 | TOTALE 12 |

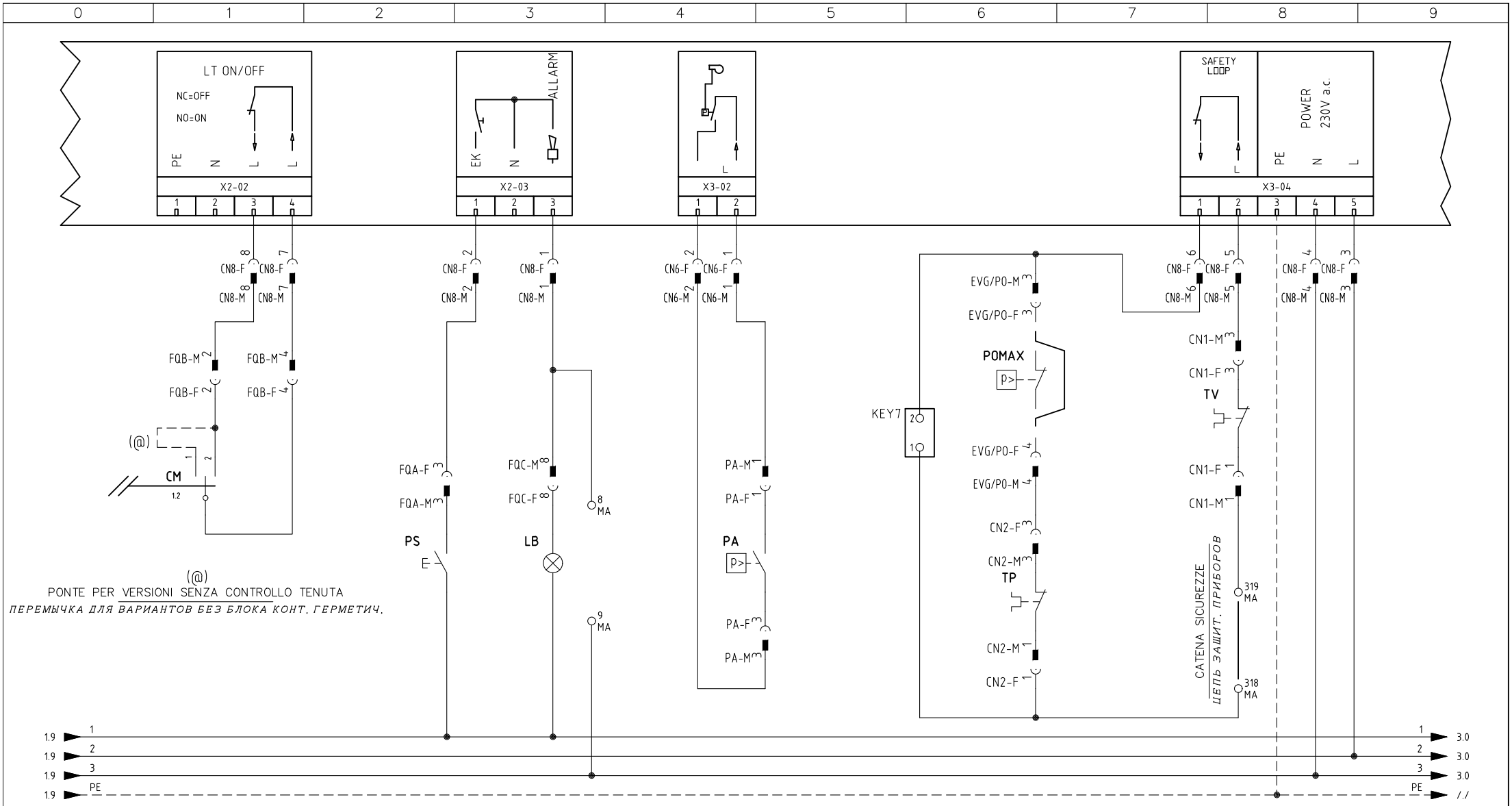


(@)
PONTE PER VERSIONI SENZA CONTROLLO TENUTA
*ПЕРЕМЫЧКА ДЛЯ ВАРИАНТОВ БЕЗ БЛОКА КОНТ. ГЕРМЕТИЧ.*

| | | | |
|---|---|---|---|
| Data 30/09/2014 | | PREC. | FOGLIO |
| Revisione 00 | | 1 | 2 |
| Dis. N. 05 – 1062 | | SEGUE | TOTALE |
| | | 3 | 12 |

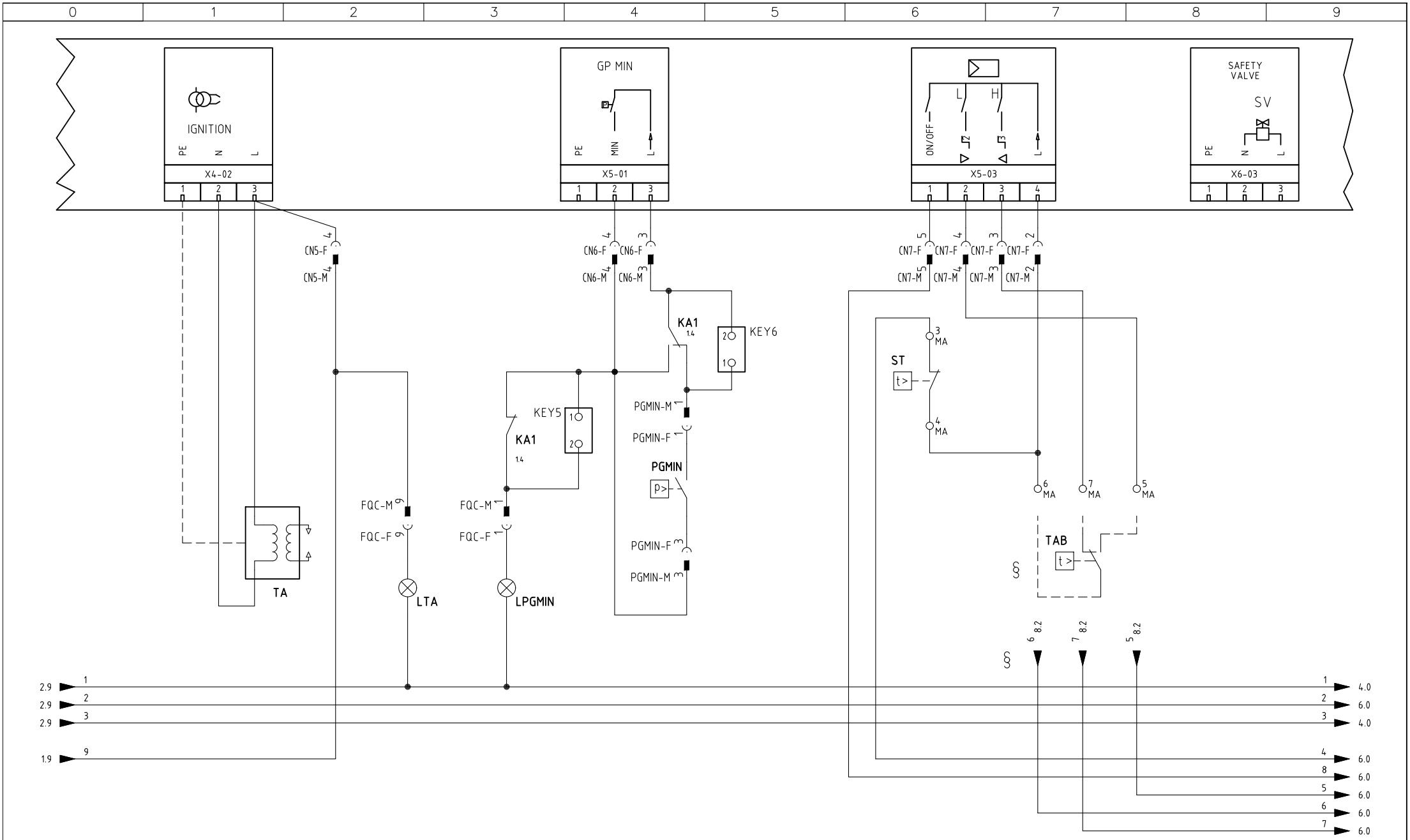


§

VERSIONE (PR) / VERSIONE (MD) CON RWF.. / 600V /KM3

*ИСПОЛНЕНИЕ «PR» / ИСПОЛНЕНИЕ «MD» С «RWF.. / 600V / KM3»*

| | | | |
|---|---|---|---|
| Data | 30/09/2014 | PREC. | FOGLIO |
| Revisione | 00 | 2 | 3 |
| Dis. N. | 05 – 1062 | SEGUE | TOTALE |
| | | 4 | 12 |

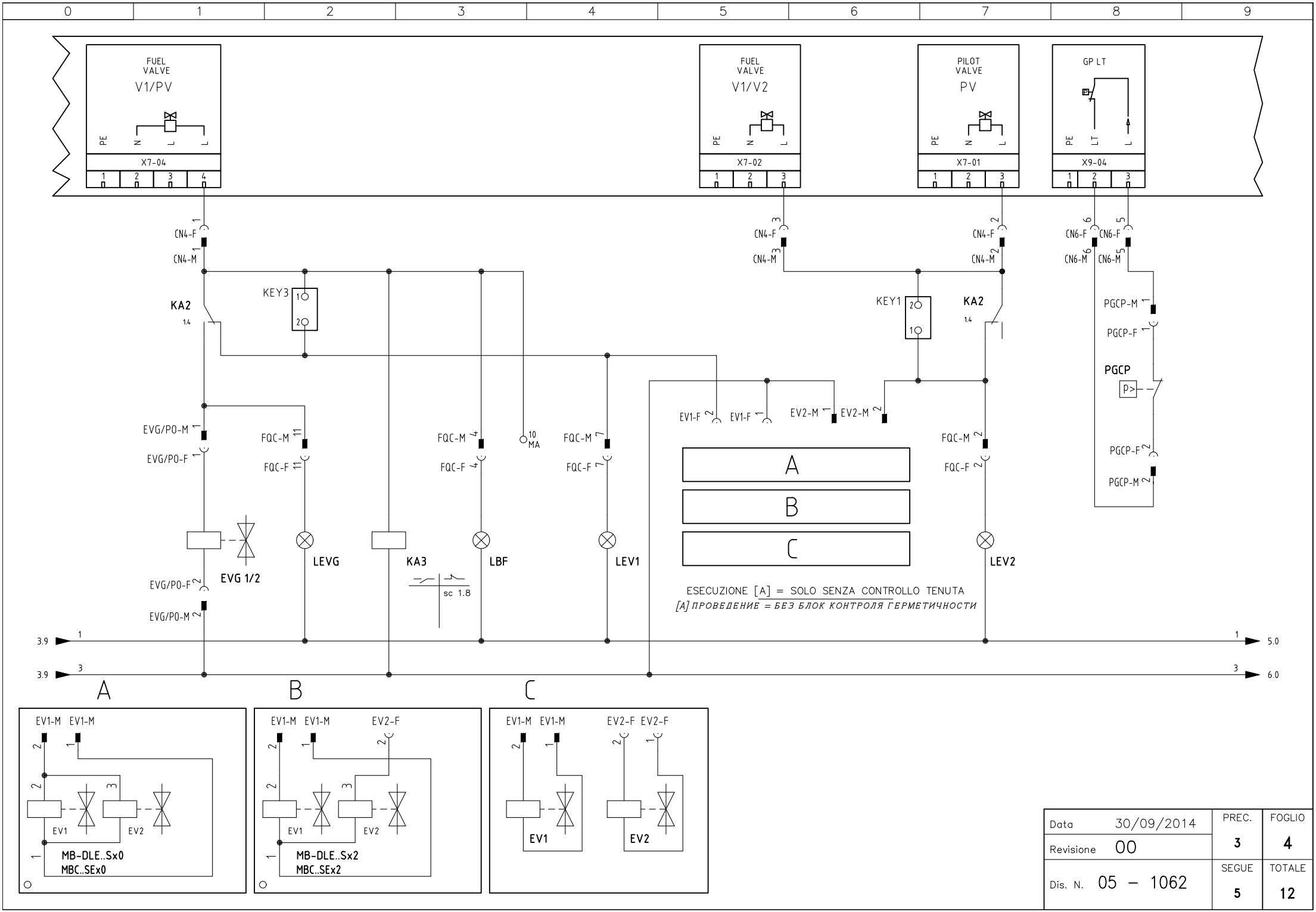


| | | | |
|---|---|---|---|
| Data | 30/09/2014 | PREC. | FOGLIO |
| Revisione | 00 | 3 | 4 |
| Dis. N. | 05 – 1062 | SEGUE | TOTALE |
| | | 5 | 12 |

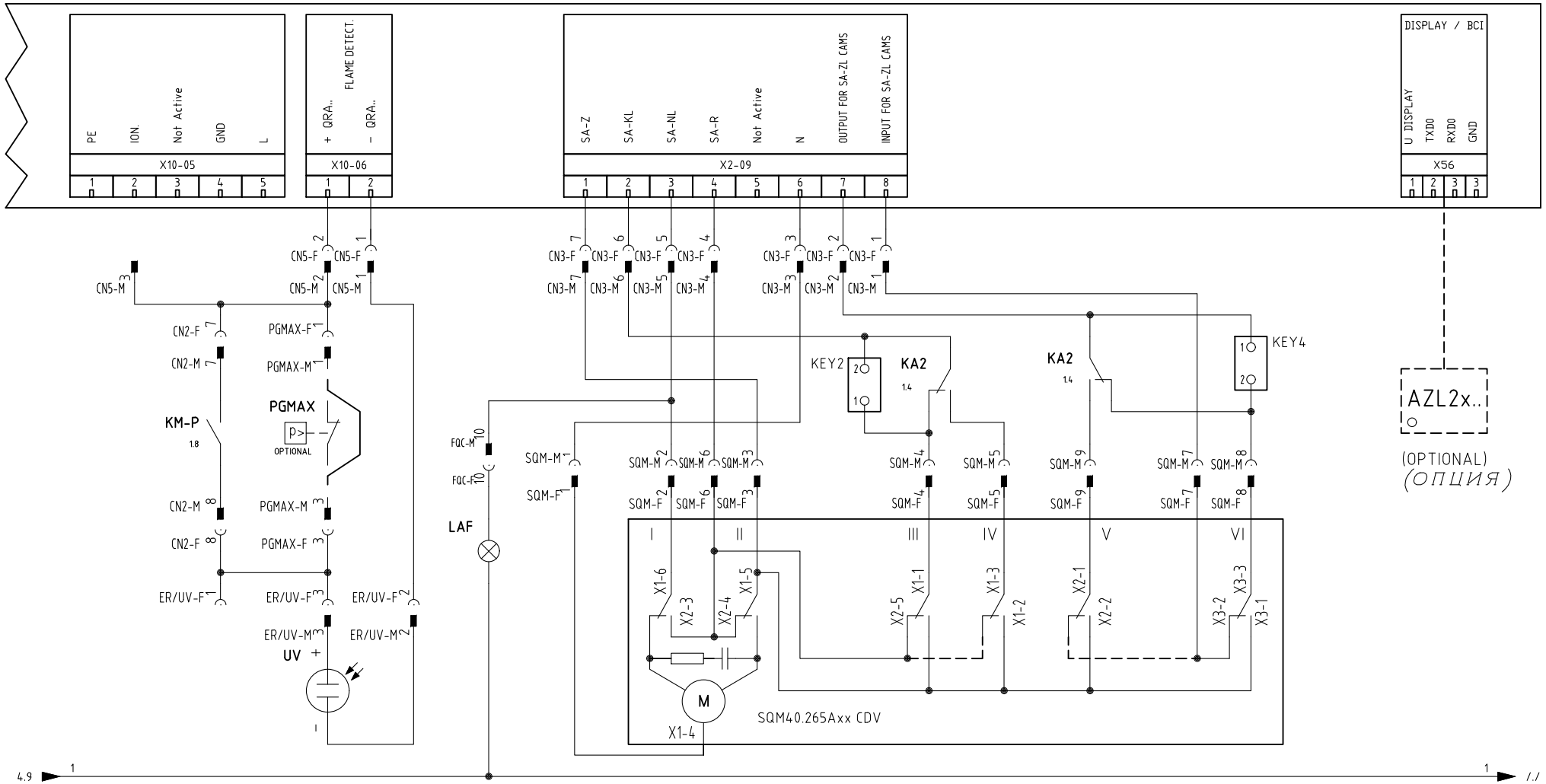


SERVOCOMANDO SERRANDA ARIA

*СЕРВОПРИВОД ВОЗДУШНОЙ ЗАСЛОНКИ*

SQM40.265Axx CDV

| | |
|---|---|
| I | ALTA FIAMMA<br>*БОЛЬШОЕ ПЛАМЯ* |
| II | SOSTA<br>*РЕЖИМ ВЫЖИДАНИЯ* |
| III | BASSA FIAMMA GAS<br>*МАЛОЕ ПЛАМЯ ГАЗА* |
| IV | BASSA FIAMMA GASOLIO<br>*МАЛОЕ ПЛАМЯ ДИЗТОПЛИВА* |
| V | ACCENSIONE GASOLIO<br>*РОЗЖИГ НА ДИЗЕЛЬНОМ ТОПЛИВЕ* |
| VI | ACCENSIONE GAS<br>*ГАЗОВЫЙ РОЗЖИГ* |

| | | | |
|---|---|---|---|
| Data 30/09/2014 | PREC. | FOGLIO |
| Revisione 00 | 4 | 5 |
| Dis. N. 05 – 1062 | SEGUE | TOTALE |
| | 6 | 12 |

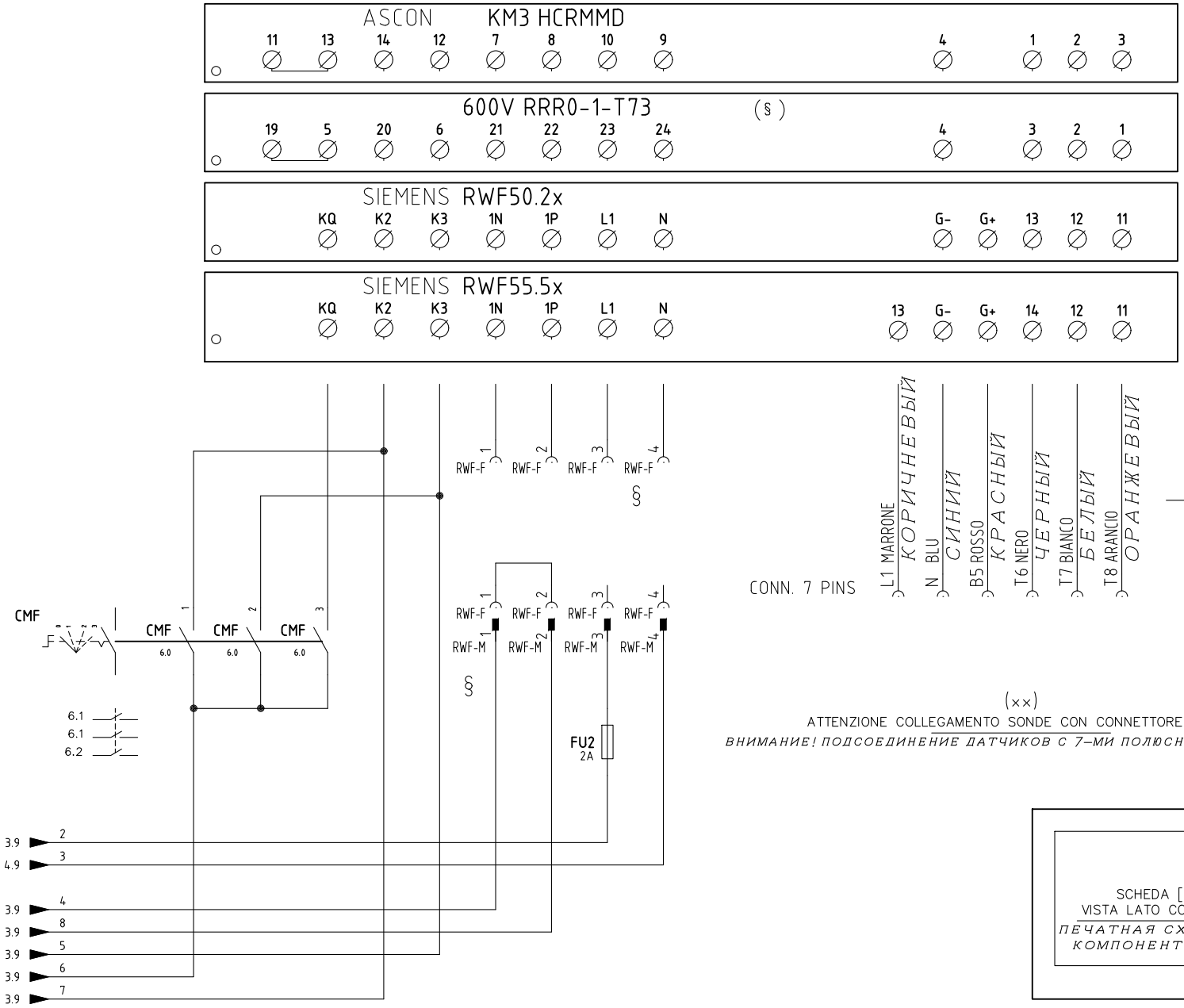


CONN. 7 PINS

L1 MARRONE КОРИЧНЕВЫЙ
N BLU СИНИЙ
B5 ROSSO КРАСНЫЙ
T6 NERO ЧЕРНЫЙ
T7 BIANCO БЕЛЫЙ
T8 ARANCIO ОРАНЖЕВЫЙ

CAVO 7x0,75mmq
КАБЕЛЬ 7x0,75mmq

(××)
ATTENZIONE COLLEGAMENTO SONDE CON CONNETTORE 7 POLI
ВНИМАНИЕ! ПОДСОЕДИНЕНИЕ ДАТЧИКОВ С 7-МИ ПОЛЮСНЫМИ ШТЕКЕРАМИ

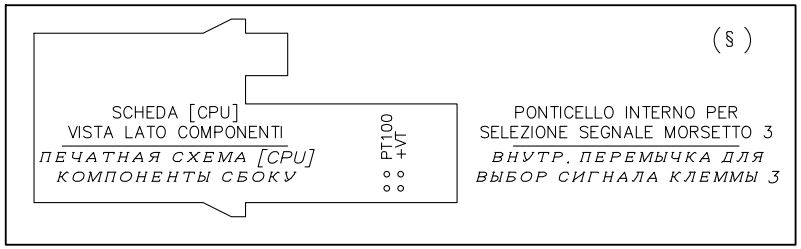


§

VERSIONE (PR) / VERSIONE (MD) CON RWF.. / 600V / KM3
ИСПОЛНЕНИЕ «PR» / ИСПОЛНЕНИЕ «MD» С «RWF.. / 600V / KM3»

| | | | |
|---|---|---|---|
| Data | 30/09/2014 | PREC. | FOGLIO |
| Revisione | 00 | 5 | 6 |
| Dis. N. | 05 – 1062 | SEGUE | TOTALE |
| | | 7 | 12 |

(xx)
ATTENZIONE COLLEGAMENTO SONDE CON CONNETTORE 7 POLI
*ВНИМАНИЕ! ПОДСОЕДИНЕНИЕ ДАТЧИКОВ С 7–МИ ПОЛЮСНЫМИ ШТЕКЕРАМИ*

| KM3 HCRMMD | 600V RRR0-1-T73 | RWF55.5x | RWF50.2x |
|---|---|---|---|
| 2 3 T7 T8 **SD-TEMP.** PT1000 1000 OHM 0°C | (§) 3 = PT100 / 3 = +VT — PONTICELLO INTERNO PER SELEZIONE SEGNALE MORSETTO 3 / *ВНУТР. ПЕРЕМЫЧКА ДЛЯ ВЫБОР СИГНАЛА КЛЕММЫ 3* | 14 11 T6 T8 **SD-TEMP.** SD-TEMP. SIEMENS PT1000 1000 OHM 0°C | 13 11 T6 T8 **SD-TEMP.** SD-TEMP. SIEMENS PT1000 1000 OHM 0°C |
| 1 2 3 T6 T7 T8 **PT100** 100 OHM 0°C | 3 (PT100) 2 1 T6 T7 T8 **PT100** 100 OHM 0°C | 14 12 11 T6 T7 T8 **PT100** 100 OHM 0°C | 13 12 11 T6 T7 T8 **PT100** 100 OHM 0°C |
| 1 2 T6 T7 + − **TC** | 2 1 T7 T8 − + **TC** | 14 12 T6 T7 − + **TC** | |
| 4 1 N T6 (#) mA bar/°C **SD - 4÷20mA** | 4 3 (+VT) 2 1 N T6 T7 T8 (#) mA bar/°C **SD - 4÷20mA** | G- G+ 14 12 N B5 T6 T7 (#) mA bar/°C **SD - 4÷20mA** | G- G+ 13 12 N B5 T6 T7 (#) mA bar/°C **SD - 4÷20mA** |
| 1 2 T6 T7 V bar/°C **SD - 0÷10V** | 2 1 T7 T8 V bar/°C **SD - 0÷10V** | 13 14 L1 T6 V bar/°C **SD - 0÷10V** | 13 11 T6 T8 V bar/°C **SD - 0÷10V** |
| 4 1 2 N T6 T7 (#) M U1 GL BIANCO WHITE VERDE GREEN MARRONE BROWN **SD-PRESS** SIEMENS QBE... | 3 (+VT) 2 1 T6 T7 T8 (#) M U1 GL BIANCO WHITE VERDE GREEN MARRONE BROWN **SD-PRESS** SIEMENS QBE... | 13 G- G+ 14 L1 N B5 T6 (#) M U1 GL BIANCO WHITE VERDE GREEN MARRONE BROWN **SD-PRESS** SIEMENS QBE... 0÷10V | G- G+ 13 11 N B5 T6 T8 (#) M U1 GL BIANCO WHITE VERDE GREEN MARRONE BROWN **SD-PRESS** SIEMENS QBE... 0÷10V |

(#)
COLLEGAMENTO SOLO PER TRASDUTTORI PASSIVI
*ПОДКЛЮЧЕНИЕ ТОЛЬКО ДЛЯ ПАССИВНОГО ПРЕОБРАЗОВАТЕЛЯ*

| | | | |
|---|---|---|---|
| Data 30/09/2014 | PREC. 6 | FOGLIO 7 |
| Revisione 00 | | |
| Dis. N. 05 – 1062 | SEGUE 8 | TOTALE 12 |

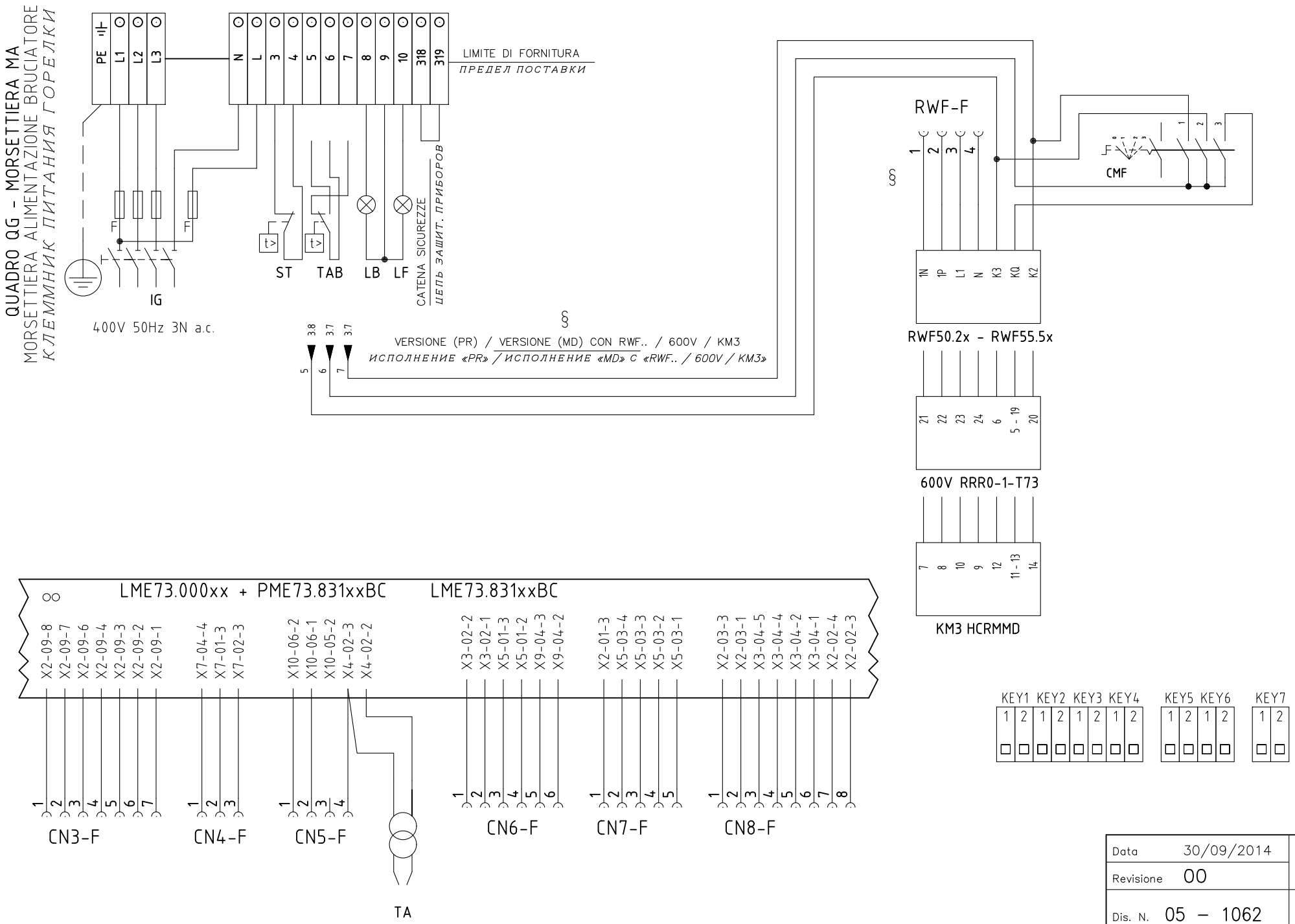


| | | | |
|---|---|---|---|
| Data | 30/09/2014 | PREC. | FOGLIO |
| Revisione | 00 | 7 | 8 |
| Dis. N. | 05 – 1062 | SEGUE | TOTALE |
| | | 9 | 12 |

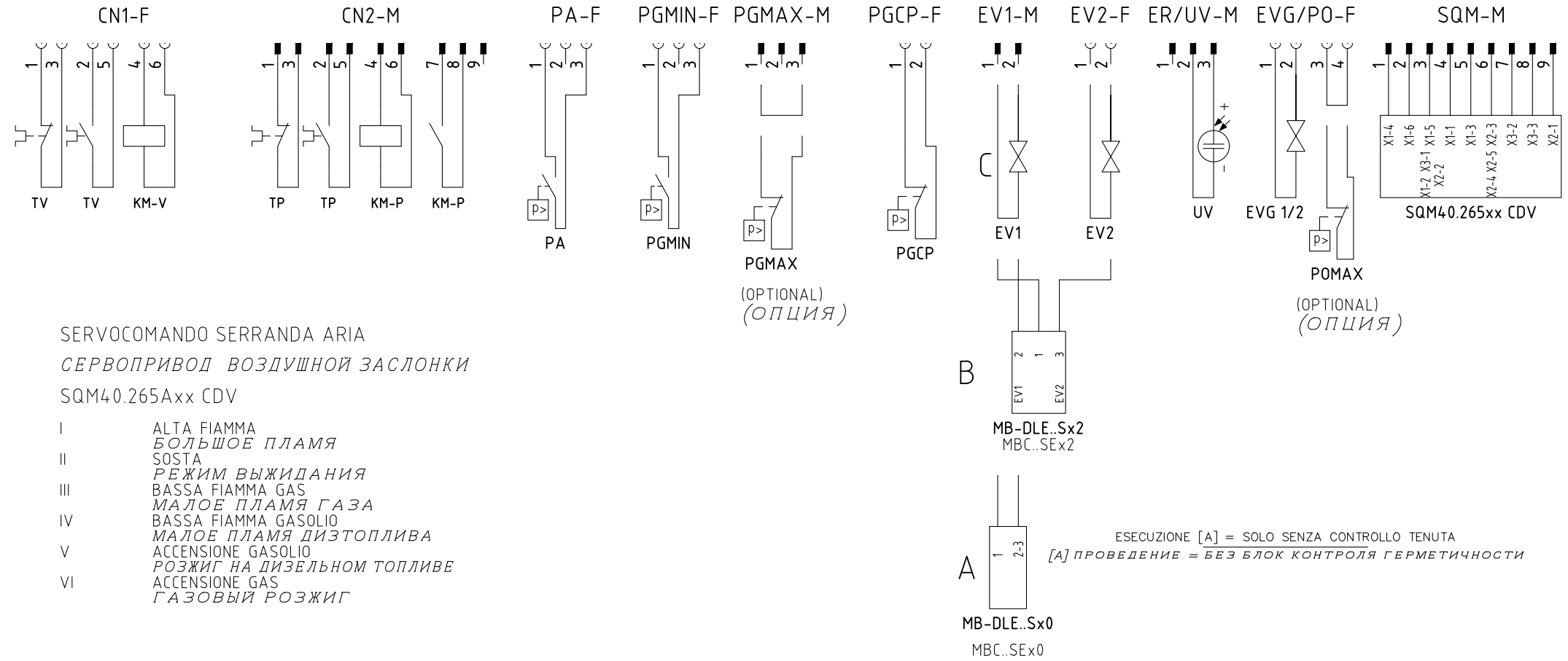


SERVOCOMANDO SERRANDA ARIA

*СЕРВОПРИВОД ВОЗДУШНОЙ ЗАСЛОНКИ*

SQM40.265Axx CDV

| | |
|---|---|
| I | ALTA FIAMMA<br>*БОЛЬШОЕ ПЛАМЯ* |
| II | SOSTA<br>*РЕЖИМ ВЫЖИДАНИЯ* |
| III | BASSA FIAMMA GAS<br>*МАЛОЕ ПЛАМЯ ГАЗА* |
| IV | BASSA FIAMMA GASOLIO<br>*МАЛОЕ ПЛАМЯ ДИЗТОПЛИВА* |
| V | ACCENSIONE GASOLIO<br>*РОЗЖИГ НА ДИЗЕЛЬНОМ ТОПЛИВЕ* |
| VI | ACCENSIONE GAS<br>*ГАЗОВЫЙ РОЗЖИГ* |

ESECUZIONE [A] = SOLO SENZA CONTROLLO TENUTA

*[A] ПРОВЕДЕНИЕ = БЕЗ БЛОК КОНТРОЛЯ ГЕРМЕТИЧНОСТИ*

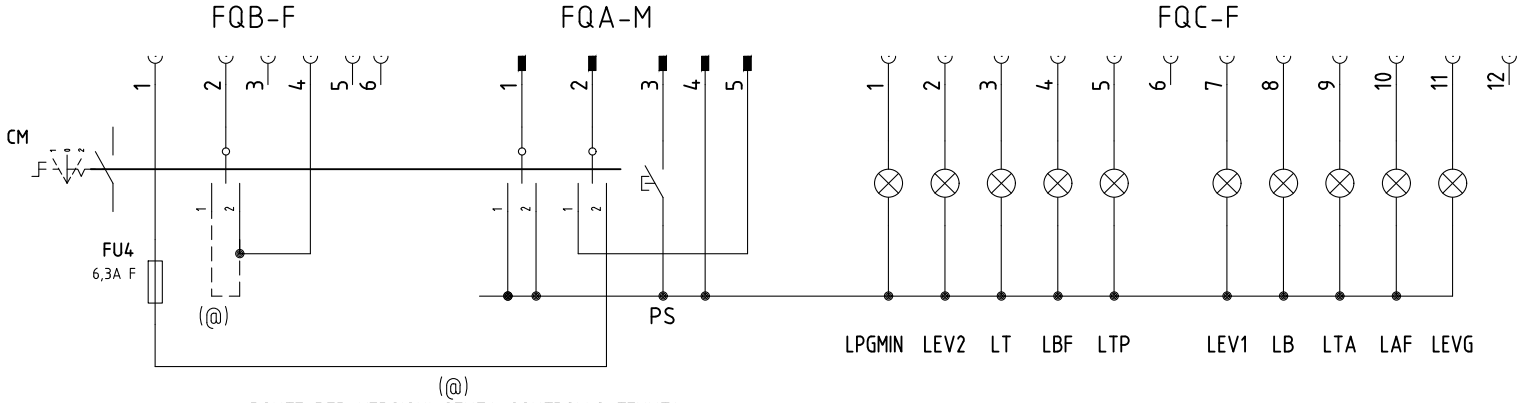


PONTE PER VERSIONI SENZA CONTROLLO TENUTA

*ПЕРЕМЫЧКА ДЛЯ ВАРИАНТОВ БЕЗ БЛОКА КОНТ. ГЕРМЕТИЧ.*

| | | | |
|---|---|---|---|
| Data 30/09/2014 | | PREC. | FOGLIO |
| Revisione 00 | | 8 | 9 |
| Dis. N. 05 – 1062 | | SEGUE | TOTALE |
| | | 10 | 12 |

| 0 | 1 | 2 | 3 | 4 | 5 | 6 | 7 | 8 | 9 |
|---|---|---|---|---|---|---|---|---|---|

| Sigla/Item | Foglio/Sheet | Funzione | Function |
|---|---|---|---|
| 600V RRR0-1-T73 | 6 | REGOLATORE MODULANTE (ALTERNATIVO) | МОДУЛИРУЮЩИЙ РЕГУЛЯТОР (АЛЬТЕРНАТИВНЫЙ) |
| AZL2x.. | 5 | INTERFACCIA UTENTE | ПОВЕРХНОСТЬ СТЫКА ПОТРЕБИТЕЛЯ |
| CM | 1 | COMMUTATORE FUNZIONAMENTO 1)GAS 0)SPENTO 2)GASOLIO | ПЕРЕКЛЮЧАТЕЛЬ РАБОТЫ 1)ГАЗ 0)ОТКЛЮЧЕН 2)ДИЗТОПЛИВО |
| CMF | 6 | COMMUT. MANUALE FUNZ. 0)FERMO 1)ALTA FIAMMA 2)BASSA FIAMMA 3)AUTOMATICO | РУЧНОЙ ПЕРЕКЛЮЧАТЕЛЬ РАБОТЫ 0)НЕ РАБ. 1)БОЛЬШОЕ ПЛАМЯ 2)МАЛОЕ ПЛАМЯ 3)АВТОМАТ |
| EV1 | 4 | ELETTROVALVOLA GAS LATO RETE | ГАЗОВЫЙ ЭЛЕКТРОКЛАПАН СО СТОРОНЫ СЕТИ |
| EV2 | 4 | ELETTROVALVOLA GAS LATO BRUCIATORE | ГАЗОВЫЙ ЭЛЕКТРОКЛАПАН СО СТОРОНЫ ГОРЕЛКИ |
| EVG 1/2 | 4 | ELETTROVALVOLE GASOLIO | ДИЗЕЛЬНЫЕ ЭЛЕКТРОКЛАПАНЫ |
| FU1 | 1 | FUSIBILE LINEA AUSILIARI | ПЛАВКИЙ ПРЕДОХРАНИТЕЛЬ ЛИНИИ ВСПОМОГАТЕЛЬНОГО ОБОРУДОВАНИЯ |
| FU2 | 6 | FUSIBILE | ПРЕДОХРАНИТЕЛЬ |
| FU3 | 1 | FUSIBILI LINEA POMPA | ПЛАВКИЕ ПРЕДОХРАНИТЕЛИ ЛИНИИ НАСОСА |
| FU4 | 1 | FUSIBILE AUSILIARIO | ВСПОМОГАТЕЛЬНЫЙ ПЛАВКИЙ ПРЕДОХРАНИТЕЛЬ |
| FU-A | 1 | FUSIBILI DI LINEA | ПЛАВКИЕ ПРЕДОХРАНИТЕЛИ ЛИНИИ |
| FU-B | 1 | FUSIBILE DI LINEA | ПЛАВКИЙ ПРЕДОХРАНИТЕЛЬ ЛИНИИ |
| IG | 1 | INTERRUTTORE GENERALE | ОБЩИЙ ВЫКЛЮЧАТЕЛЬ |
| KA1 | 1 | RELE' AUSILIARIO | ВСПОМОГАТЕЛЬНОЕ РЕЛЕ |
| KA2 | 1 | RELE' AUSILIARIO | ВСПОМОГАТЕЛЬНОЕ РЕЛЕ |
| KA3 | 4 | RELE' AUSILIARIO | ВСПОМОГАТЕЛЬНОЕ РЕЛЕ |
| KM3 HCRMMD | 6 | REGOLATORE MODULANTE (ALTERNATIVO) | МОДУЛИРУЮЩИЙ РЕГУЛЯТОР (АЛЬТЕРНАТИВНЫЙ) |
| KM-P | 1 | CONTATTORE MOTORE POMPA GASOLIO | СЧЕТЧИК ЧАСОВ РАБОТЫ ДВИГАТЕЛЯ ДИЗЕЛЬНОГО НАСОСА |
| KM-V | 1 | CONTATTORE MOTORE VENTILATORE | СЧЕТЧИК ЧАСОВ РАБОТЫ ДВИГАТЕЛЯ ВЕНТИЛЯТОРА |
| LAF | 5 | LAMPADA SEGNALAZIONE ALTA FIAMMA BRUCIATORE | СИГНАЛЬНАЯ ЛАМПОЧКА БОЛЬШОГО ПЛАМЕНИ ГОРЕЛКИ |
| LB | 2 | LAMPADA SEGNALAZIONE BLOCCO BRUCIATORE | СИГНАЛЬНАЯ ЛАМПОЧКА БЛОКИРОВКИ ГОРЕЛКИ |
| LBF | 4 | LAMPADA SEGNALAZIONE BASSA FIAMMA BRUCIATORE | СИГНАЛЬНАЯ ЛАМПОЧКА МАЛОГО ПЛАМЕНИ ГОРЕЛКИ |
| LEV1 | 4 | LAMPADA SEGNALAZIONE APERTURA [EV1] | СИГНАЛЬНАЯ ЛАМПОЧКА ОТКРЫТИЯ[EV1] |
| LEV2 | 4 | LAMPADA SEGNALAZIONE APERTURA [EV2] | СИГНАЛЬНАЯ ЛАМПОЧКА ОТКРЫТИЯ[EV2] |
| LEVG | 4 | LAMPADA SEGNALAZIONE APERTURA [EVG] | СИГНАЛЬНАЯ ЛАМПОЧКА ОТКРЫТИЯ[EVG] |
| LME73.000xx + PME73.831xxBC | 1 | APPARECCHIATURA DI COMANDO | АППАРАТУРА УПРАВЛЕНИЯ |
| LME73.831xxBC | 1 | APPARECCHIATURA DI COMANDO | АППАРАТУРА УПРАВЛЕНИЯ |
| LPGMIN | 3 | LAMPADA SEGNALAZIONE PRESENZA GAS IN RETE | СИГНАЛЬНАЯ ЛАМПОЧКА НАЛИЧИЯ ГАЗА В СЕТИ |
| LT | 1 | LAMPADA SEGNALAZIONE BLOCCO TERMICO MOTORE VENTILATORE | СИГНАЛЬНАЯ ЛАМПОЧКА БЛОКИРОВКИ ТЕРМОРЕЛЕ ДВИГАТЕЛЯ ВЕНТИЛЯТОРА |
| LTA | 3 | LAMPADA SEGNALAZIONE TRASFORMATORE DI ACCENSIONE | СИГНАЛЬНАЯ ЛАМПОЧКА ЗАПАЛЬНОГО ТРАНСФОРМАТОРА |
| LTP | 1 | LAMPADA SEGNALAZIONE BLOCCO TERMICO MOTORE VENTILATORE | СИГНАЛЬНАЯ ЛАМПОЧКА БЛОКИРОВКИ ТЕРМОРЕЛЕ ДВИГАТЕЛЯ ВЕНТИЛЯТОРА |

| 0 | 1 | 2 | 3 | 4 | 5 | 6 | 7 | 8 | 9 |
|---|---|---|---|---|---|---|---|---|---|

| Sigla/Item | Foglio/Sheet | Funzione | Function |
|---|---|---|---|
| MB–DLE..Sx0 | 4 | GRUPPO VALVOLE GAS | ГРУППА ГАЗОВЫХ КЛАПАНОВ |
| MB–DLE..Sx2 | 4 | GRUPPO VALVOLE GAS | ГРУППА ГАЗОВЫХ КЛАПАНОВ |
| MBC..SEx0 | 4 | GRUPPO VALVOLE GAS (ALTERNATIVO) | ГРУППА ГАЗОВЫХ КЛАПАНОВ (АЛЬТЕРНАТИВНЫЙ) |
| MBC..SEx2 | 4 | GRUPPO VALVOLE GAS (ALTERNATIVO) | ГРУППА ГАЗОВЫХ КЛАПАНОВ (АЛЬТЕРНАТИВНЫЙ) |
| MP | 1 | MOTORE POMPA GASOLIO | ДВИГАТЕЛЬ ДИЗЕЛЬНОГО НАСОСА |
| MV | 1 | MOTORE VENTILATORE | ДВИГАТЕЛЬ ВЕНТИЛЯТОРА |
| PA | 2 | PRESSOSTATO ARIA | РЕЛЕ ДАВЛЕНИЯ ВОЗДУХА |
| PGCP | 4 | PRESSOSTATO GAS CONTROLLO PERDITE (OPTIONAL) | РЕЛЕ ДАВЛЕНИЯ ГАЗА ДЛЯ КОНТРОЛЯ ЗА УТЕЧКАМИ (ОПЦИЯ) |
| PGMAX | 5 | PRESSOSTATO GAS DI MASSIMA PRESSIONE (OPTIONAL) | РЕЛЕ МАКСИМАЛЬНОГО ДАВЛЕНИЯ ГАЗА (ОПЦИЯ) |
| PGMIN | 3 | PRESSOSTATO GAS DI MINIMA PRESSIONE | РЕЛЕ МИНИМАЛЬНОГО ДАВЛЕНИЯ ГАЗА |
| POMAX | 2 | PRESSOSTATO DI MASSIMA PRESSIONE OLIO (OPTIONAL) | РЕЛЕ МАКСИМАЛЬНОГО ДАВЛЕНИЯ ЖИДКОГО ТОПЛИВА (ОПЦИЯ) |
| PS | 2 | PULSANTE SBLOCCO FIAMMA | КНОПКА СБРОСА БЛОКИРОВКИ ПЛАМЕНИ |
| PT100 | 7 | SONDA DI TEMPERATURA | ТЕМПЕРАТУРНЫЙ ДАТЧИК |
| RWF50.2x | 6 | REGOLATORE MODULANTE | МОДУЛИРУЮЩИЙ РЕГУЛЯТОР |
| RWF55.5x | 6 | REGOLATORE MODULANTE (ALTERNATIVO) | МОДУЛИРУЮЩИЙ РЕГУЛЯТОР (АЛЬТЕРНАТИВНЫЙ) |
| SD–PRESS | 7 | SONDA DI PRESSIONE | ДАТЧИК ДАВЛЕНИЯ |
| SD–TEMP. | 7 | SONDA DI TEMPERATURA | ТЕМПЕРАТУРНЫЙ ДАТЧИК |
| SD – 0÷10V | 7 | TRASDUTTORE USCITA IN TENSIONE | ПРЕОБРАЗОВАТЕЛЬ С ВЫХОДОМ НАПРЯЖЕНИЯ |
| SD – 4÷20mA | 7 | TRASDUTTORE USCITA IN CORRENTE | ПРЕОБРАЗОВАТЕЛЬ С ТОКОВЫМ ВЫХОДОМ |
| SQM40.265Axx CDV | 5 | SERVOCOMANDO SERRANDA ARIA | СЕРВОПРИВОД ВОЗДУШНОЙ ЗАСЛОНКИ |
| ST | 3 | SERIE TERMOSTATI/PRESSOSTATI | РЯД ТЕРМОСТАТОВ/РЕЛЕ ДАВЛЕНИЯ |
| TA | 3 | TRASFORMATORE DI ACCENSIONE | ЗАПАЛЬНЫЙ ТРАНСФОРМАТОР |
| TAB | 3 | TERMOSTATO/PRESSOSTATO ALTA–BASSA FIAMMA | ТЕРМОСТАТ/РЕЛЕ ДАВЛЕНИЯ БОЛЬШОГО/МАЛОГО ПЛАМЕНИ |
| TC | 7 | TERMOCOPPIA | ТЕРМОПАРА |
| TP | 1 | TERMICO MOTORE POMPA | ТЕРМОРЕЛЕ ДВИГАТЕЛЯ НАСОСА |
| TV | 1 | TERMICO MOTORE VENTILATORE | ТЕРМОРЕЛЕ ДВИГАТЕЛЯ ВЕНТИЛЯТОРА |
| UV | 5 | SONDA UV RILEVAZIONE FIAMMA | УФ ДАТЧИК КОНТРОЛЯ ПЛАМЕНИ |

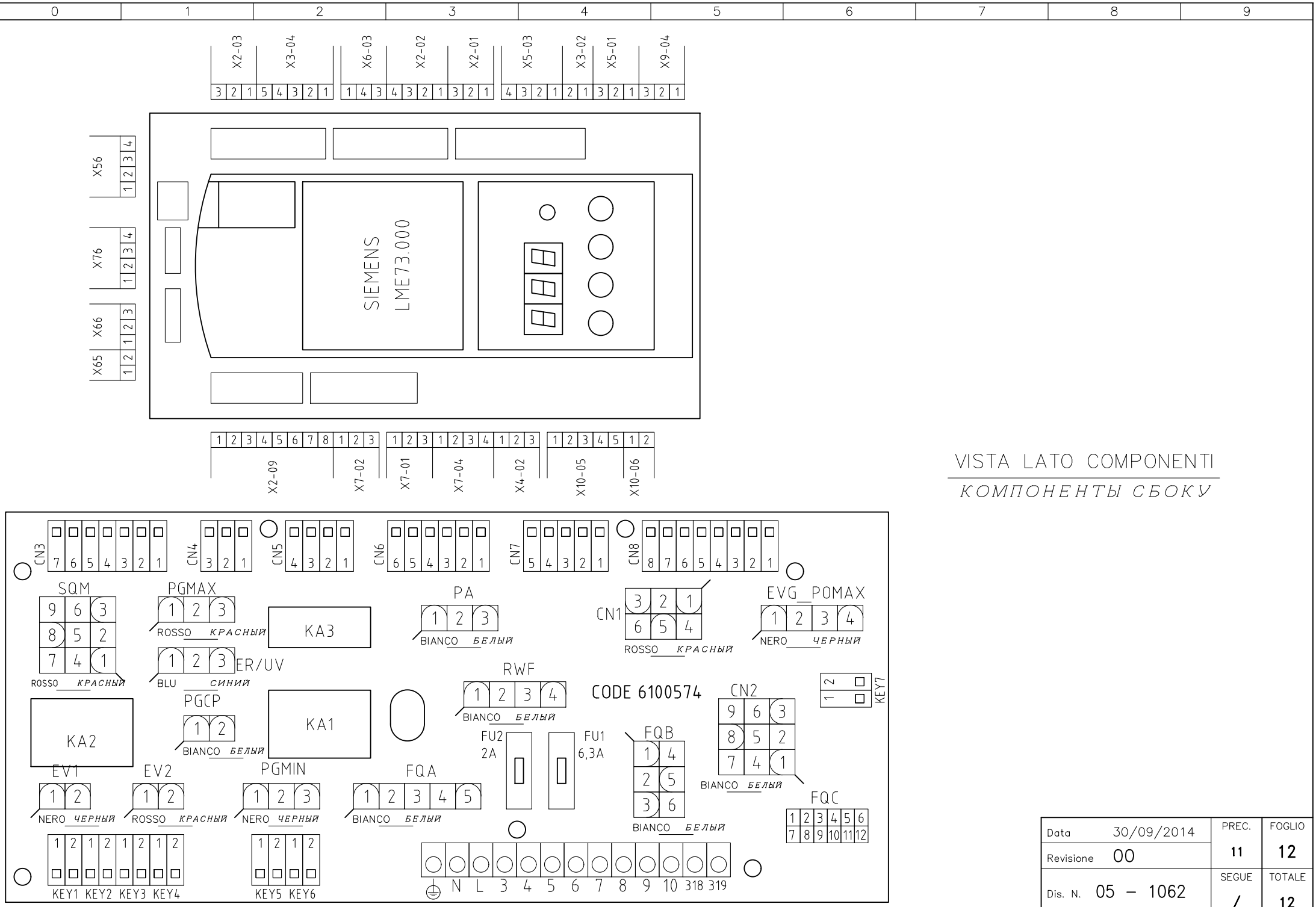


VISTA LATO COMPONENTI

*КОМПОНЕНТЫ СБОКУ*

| | | | |
|---|---|---|---|
| Data 30/09/2014 | | PREC. | FOGLIO |
| Revisione 00 | | 11 | 12 |
| Dis. N. 05 – 1062 | | SEGUE | TOTALE |
| | | / | 12 |