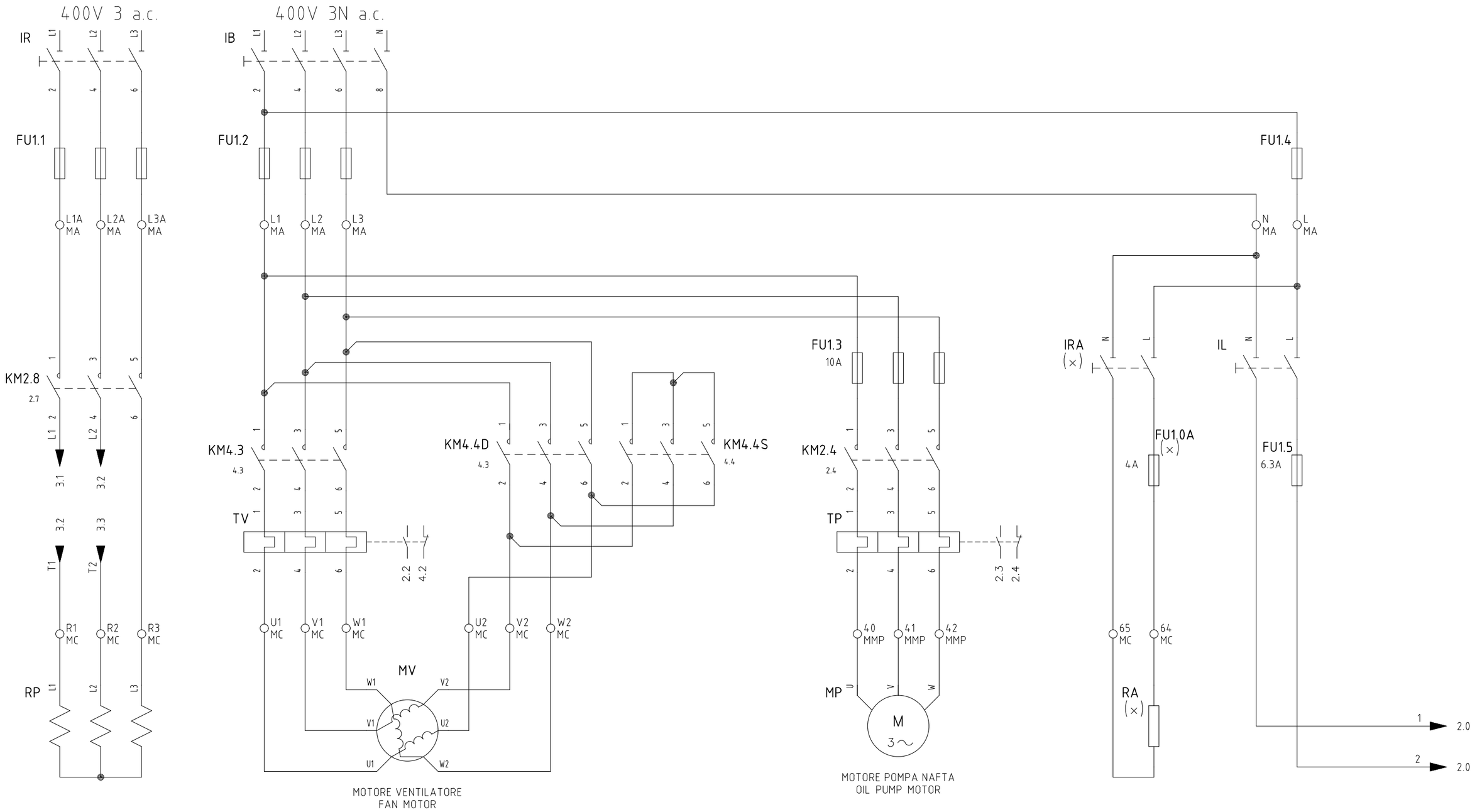


(x)
INSTALLATO SOLO SU ALCUNE VERSIONI
*INSTALLED ON ANY VERSIONS ONLY*

| REV. | MODIFICA | DATA | FIRME |
|---|---|---|---|
| 01 | "EVL" OPERATION MODIFIED | 29/05/14 | U. PINTON |

UNIGAS

Impianto
*TIPI/TYPES PBY525 – PBY1025 / RBY525 – RBY1025*
*MODELLO/MODEL H–.PR.x.xx.A. EA*

Descrizione
*VERSIONE CON LMV20 E REGOLAZIONE NAFTA*
*WITH LMV20 AND OIL REGULATION VERSION*

Ordine

Commessa

Esecutore: U. PINTON

Data Controllato: 29/05/2014

Controllato: S. MARCHETTI

Data: 14/03/2013

Revisione: 01

Dis. N. 11 – 0430

PREC.: /

FOGLIO: 1

SEGUE: 2

TOTALE: 10

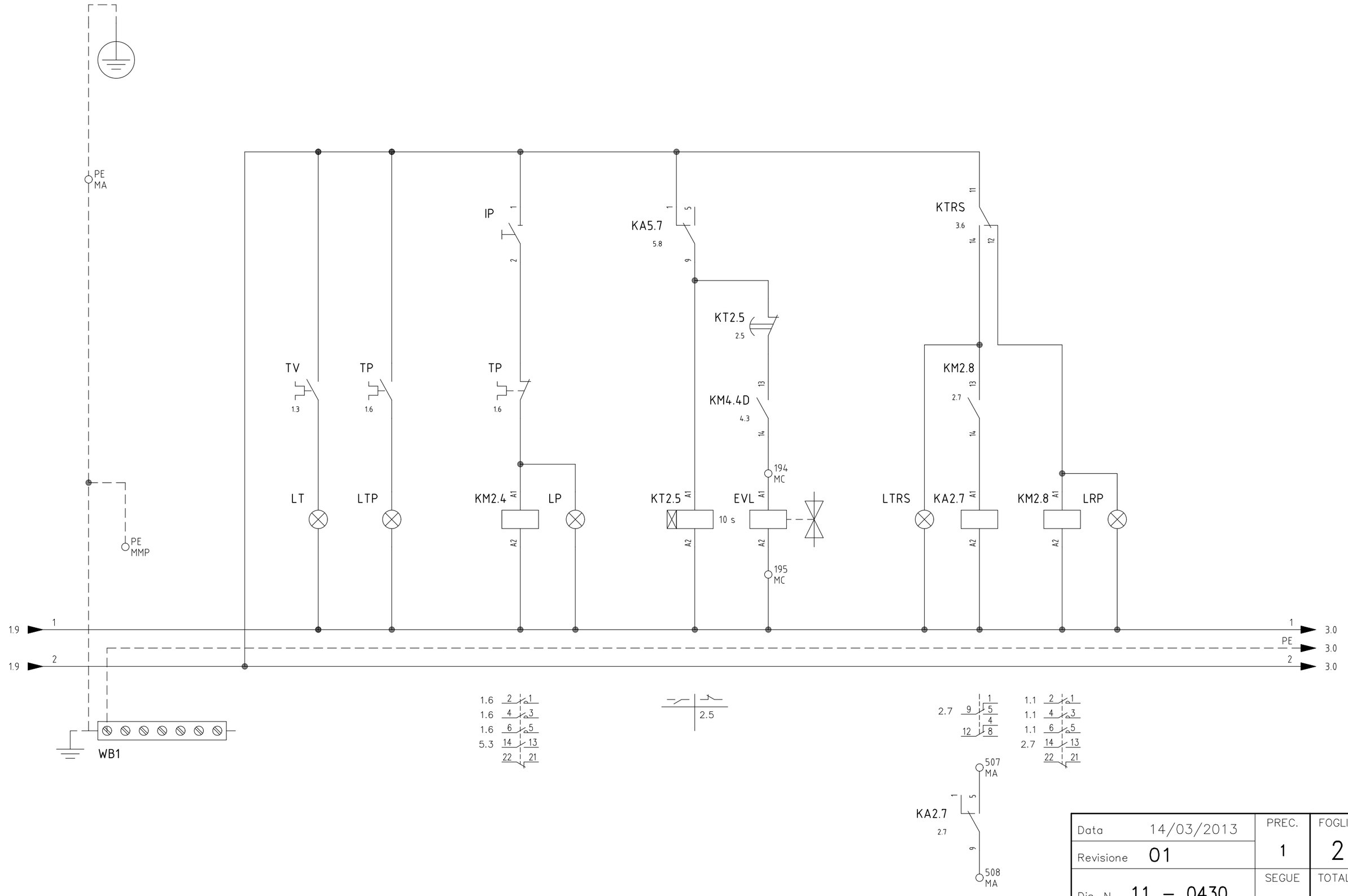


| | | | |
|---|---|---|---|
| Data | 14/03/2013 | PREC. | FOGLIO |
| Revisione | 01 | 1 | 2 |
| Dis. N. | 11 – 0430 | SEGUE | TOTALE |
| | | 3 | 10 |

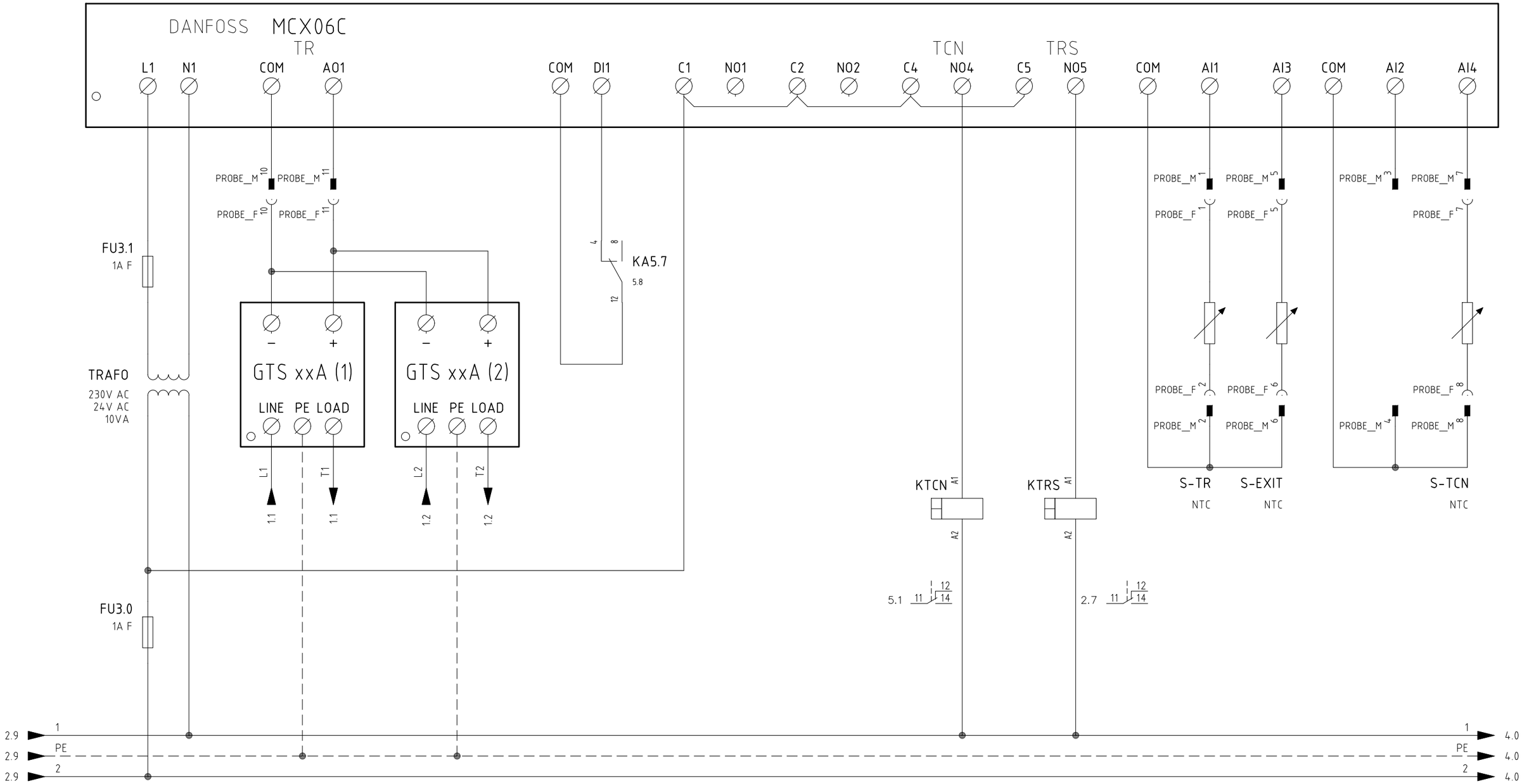


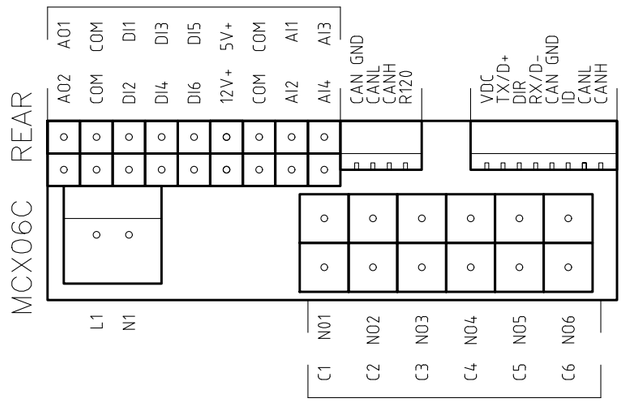


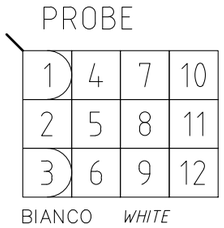


VISTA LATO COMPONENTI (SONDE)
*COMPONENTS SIDE VIEW (PROBE)*

| | | | |
|---|---|---|---|
| Data 14/03/2013 | PREC. | FOGLIO |
| Revisione 01 | 2 | 3 |
| Dis. N. 11 – 0430 | SEGUE 4 | TOTALE 10 |

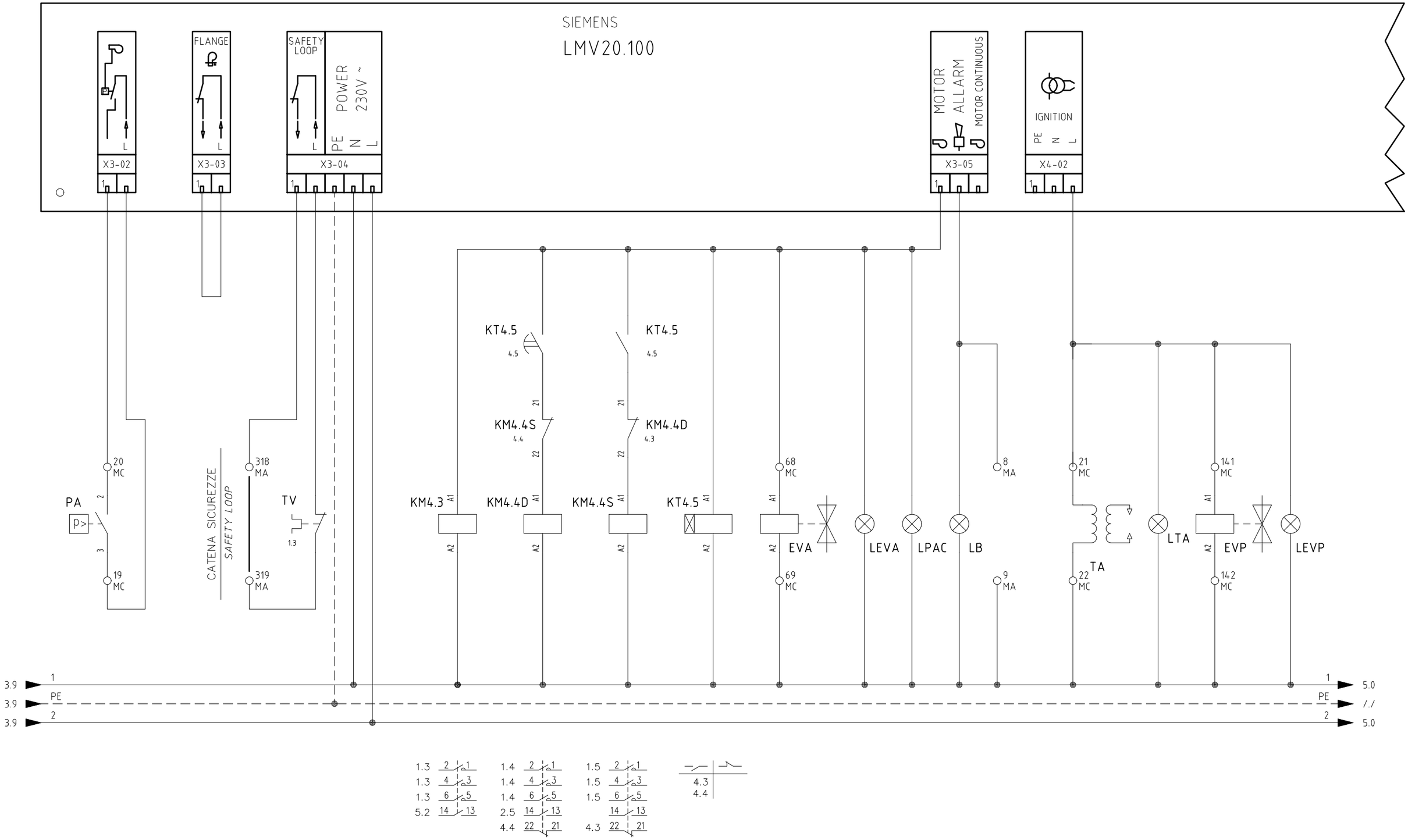


| Data | 14/03/2013 | PREC. | FOGLIO |
|---|---|---|---|
| Revisione | 01 | 3 | 4 |
| Dis. N. | 11 – 0430 | SEGUE 5 | TOTALE 10 |

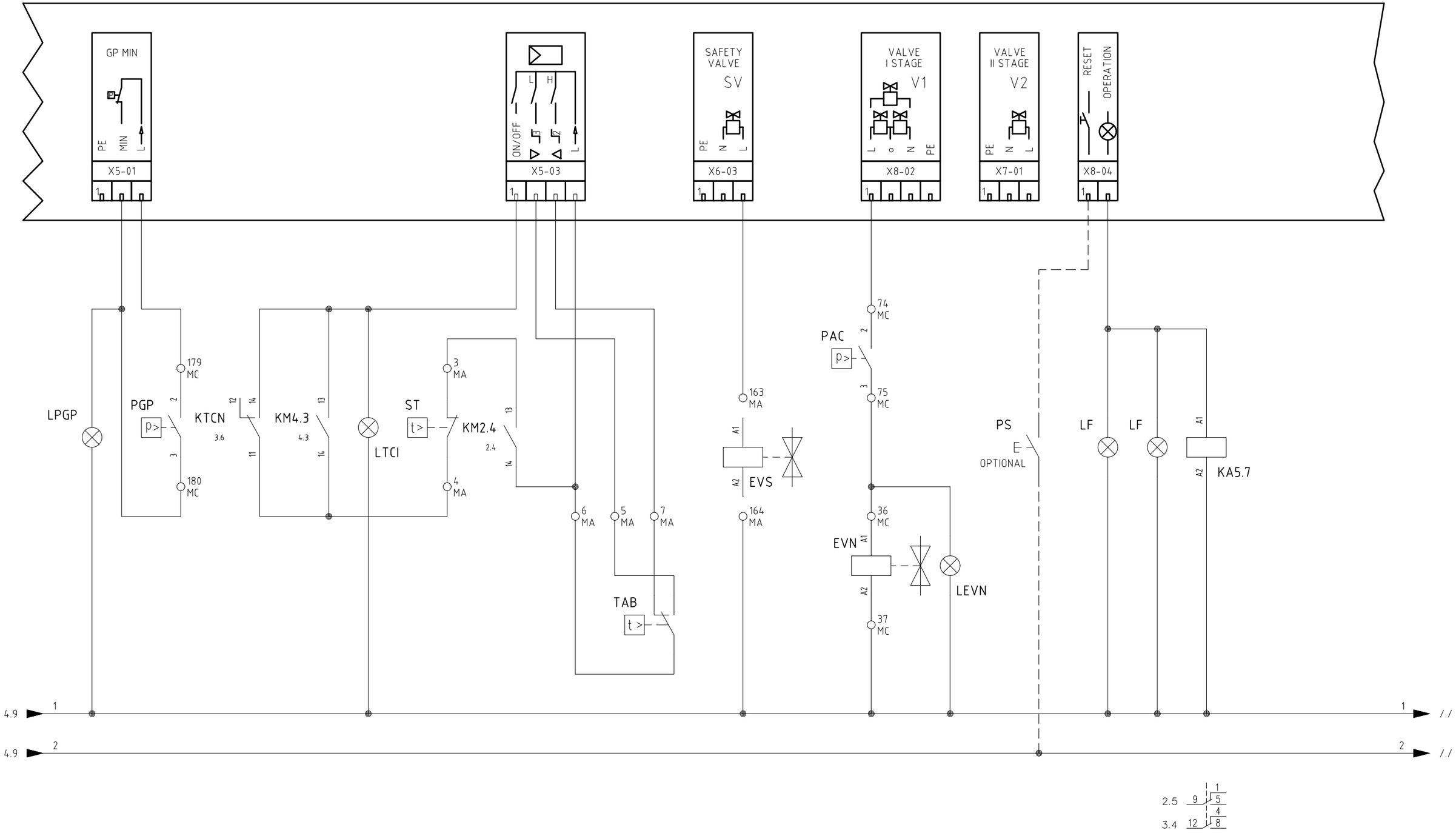


| | | | |
|---|---|---|---|
| Data 14/03/2013 | | PREC. | FOGLIO |
| Revisione 01 | | 4 | 5 |
| Dis. N. 11 – 0430 | | SEGUE | TOTALE |
| | | 6 | 10 |

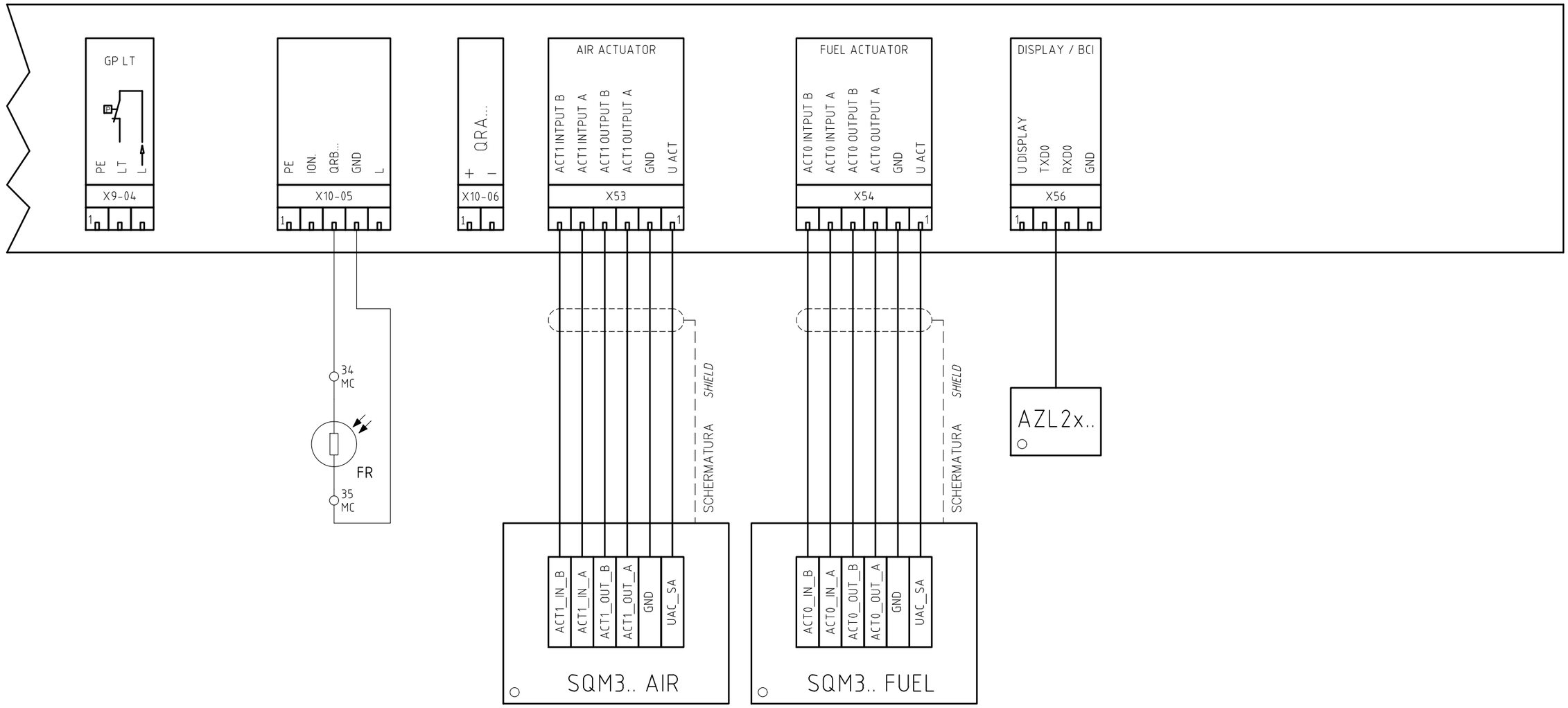


| | | | |
|---|---|---|---|
| Data 14/03/2013 | | PREC. | FOGLIO |
| Revisione 01 | | 5 | 6 |
| Dis. N. 11 – 0430 | | SEGUE | TOTALE |
| | | 7 | 10 |

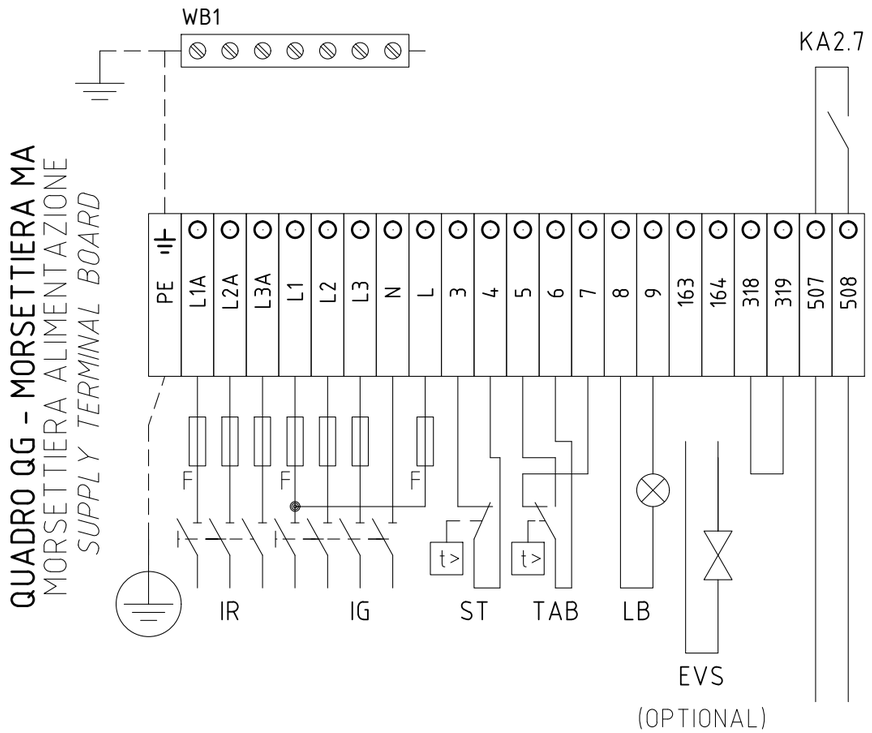


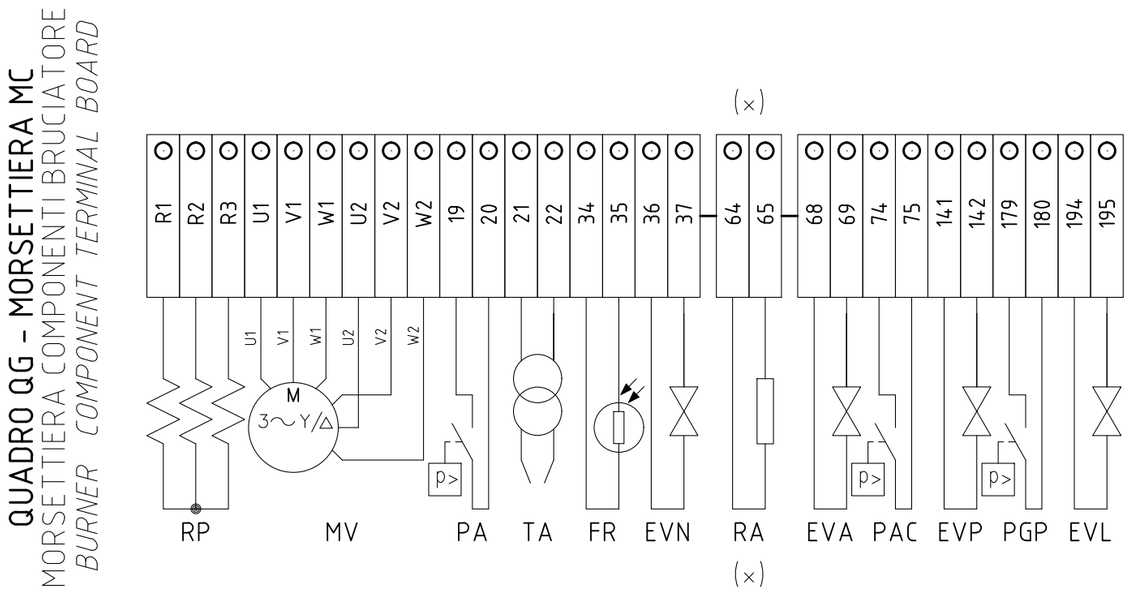


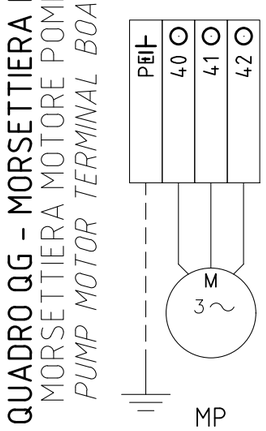

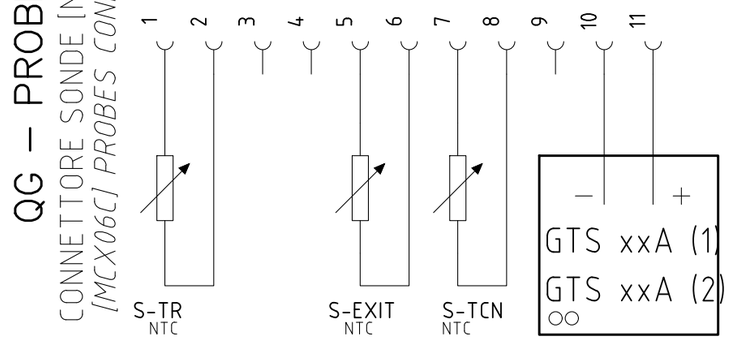


(x)
INSTALLATO SOLO SU ALCUNE VERSIONI
*INSTALLED ON ANY VERSIONS ONLY*

| | | | |
|---|---|---|---|
| Data 14/03/2013 | PREC. | FOGLIO |
| Revisione 01 | 6 | 7 |
| Dis. N. 11 – 0430 | SEGUE 8 | TOTALE 10 |

| | Sigla/Item | Foglio/Sheet | Funzione | Function |
|---|---|---|---|---|
| | AZL2x.. | 6 | INTERFACCIA UTENTE | USER INTERFACE |
| | EVA | 4 | ELETTROVALVOLA ARIA COMPRESSA | COMPRESSED AIR SOLENOID VALVE |
| | EVL | 2 | ELETTROVALVOLA LAVAGGIO LANCIA | OIL GUN CLEAN SOLENOID VALVE |
| | EVN | 5 | ELETTROVALVOLA NAFTA | OIL SOLENOID VALVE |
| | EVP | 4 | ELETTROVALVOLA PILOTA GAS | PILOT GAS SOLENOID VALVE |
| | EVS | 5 | ELETTROVALVOLA GAS DI SICUREZZA (OPTIONAL) | SAFETY GAS SOLENOID VALVE (OPTIONAL) |
| | FR | 6 | FOTORESISTENZA RILEVAZIONE FIAMMA | PHOTORESISTOR FLAME DETECTOR |
| (x) | FU1.0A | 1 | FUSIBILE LINEA RESISTENZE AUSILIARIE | LINE AUXILIARY HEATERS FUSE |
| | FU1.1 | 1 | FUSIBILI LINEA PRERISCALDATORE RP | LINE PRE-HEATING RP FUSES |
| | FU1.2 | 1 | FUSIBILI LINEA MOTORE VENTILATORE | FAN MOTOR LINE FUSES |
| | FU1.3 | 1 | FUSIBILI LINEA POMPA | PUMP LINE FUSES |
| | FU1.4 | 1 | FUSIBILE LINEA AUSILIARI | AUXILIARY LINE FUSE |
| | FU1.5 | 1 | FUSIBILE LINEA AUSILIARI | AUXILIARY LINE FUSE |
| | FU3.0 | 3 | FUSIBILE AUSILIARIO | AUXILIARY FUSE |
| | FU3.1 | 3 | FUSIBILE AUSILIARIO | AUXILIARY FUSE |
| | GTS xxA (1) | 3 | TIRISTORE | THYRISTOR |
| | GTS xxA (2) | 3 | TIRISTORE | THYRISTOR |
| | IB | 1 | INTERRUTTORE LINEA BRUCIATORE | BURNER LINE SWITCH |
| | IL | 1 | INTERRUTTORE LINEA AUSILIARI | AUXILIARY LINE SWITCH |
| | IP | 2 | INTERRUTTORE POMPA NAFTA | OIL PUMP SWITCH |
| | IR | 1 | INTERRUTTORE LINEA RESISTENZE PRERISCALDATORE | PRE-HEATING RESISTOR LINE SWITCH |
| (x) | IRA | 1 | INTERRUTTORE RESISTENZE AUSILIARIE | AUXILIARY HEATERS SWITCH |
| | KA2.7 | 2 | RELE'' AUSILIARIO SEGNALAZIONE GUASTO CONTATTORE RESISTENZE | AUXILIARY RELAY FOR RESISTOR CONTACTOR FAILURE |
| | KA5.7 | 5 | RELE'' AUSILIARIO | AUXILIARY RELAY |
| | KM2.4 | 2 | CONTATTORE MOTORE POMPA NAFTA | OIL PUMP MOTOR CONTACTOR |
| | KM2.8 | 2 | CONTATTORE RESISTENZE PRERISCALDATORE [RP] | PRE-HEATING RESISTOR [RP] CONTACTOR |
| | KM4.3 | 4 | CONTATTORE MOTORE VENTILATORE (LINEA) | FAN MOTOR CONTACTOR (LINE) |
| | KM4.4D | 4 | CONTATTORE MOTORE VENTILATORE (TRIANGOLO) | FAN MOTOR CONTACTOR (DELTA) |
| | KM4.4S | 4 | CONTATTORE MOTORE VENTILATORE (STELLA) | FAN MOTOR CONTACTOR (STAR) |
| | KT2.5 | 2 | RELE'' TEMPORIZZATORE | DELAYED RELAY |
| | KT4.5 | 4 | TEMPORIZZATORE STELLA/TRIANGOLO | STAR/DELTA DELAYED RELAY |
| | KTCN | 3 | RELE'' AUSILIARIO CONSENSO NAFTA | OIL CONSENT AUXILIARY RELAY |
| | KTRS | 3 | RELE'' AUSILIARIO TERMOSTATO DI SICUREZZA | SAFETY THERMOSTAT AUXILIARY RELAY |
| | LB | 4 | LAMPADA SEGNALAZIONE BLOCCO BRUCIATORE | INDICATOR LIGHT FOR BURNER LOCK-OUT |
| | LEVA | 4 | LAMPADA SEGNALAZIONE APERTURA [EVA] | INDICATOR LIGHT FOR OPENING OF ELECTRO-VALVE [EVA] |

(x)
INSTALLATO SOLO SU ALCUNE VERSIONI
*INSTALLED ON ANY VERSIONS ONLY*

| | Sigla/Item | Foglio/Sheet | Funzione | Function |
|---|---|---|---|---|
| | LEVN | 5 | LAMPADA SEGNALAZIONE APERTURA [EVN] | INDICATOR LIGHT FOR OPENING OF ELECTRO-VALVE [EVN] |
| | LEVP | 4 | LAMPADA SEGNALAZIONE APERTURA [EVP] | INDICATOR LIGHT FOR OPENING OF ELECTRO-VALVE [EVP] |
| | LF | 5 | LAMPADA SEGNALAZIONE FUNZIONAMENTO BRUCIATORE | INDICATOR LIGHT BURNER OPERATION |
| | LF | 5 | LAMPADA SEGNALAZIONE FUNZIONAMENTO BRUCIATORE | INDICATOR LIGHT BURNER OPERATION |
| | LMV20.100 | 4 | APPARECCHIATURA DI COMANDO | CONTROL SCHEME |
| | LP | 2 | LAMPADA SEGNALAZIONE FUNZIONAMENTO POMPA | INDICATOR LIGHT FOR PUMP OPERATION |
| | LPAC | 4 | LAMPADA SEGNALAZIONE INTERVENTO PRESSOSTATO [PAC] | INDICATOR LIGHT FOR OPERATING PRESSURE SWITCH [PAC] |
| | LPGP | 5 | LAMPADA SEGNALAZIONE PRESSOSTATO GAS PILOTA | INDICATOR LIGHT FOR PRESENCE OF GAS IN THE PILOT NETWORK |
| | LRP | 2 | LAMPADA SEGNALAZIONE FUNZIONAMENTO PRERISCALDATORE [RP] | INDICATOR LIGHT FOR PRE-HEATING RESISTOR [RP] OPERATION |
| | LT | 2 | LAMPADA SEGNALAZIONE BLOCCO TERMICO MOTORE VENTILATORE | INDICATOR LIGHT FOR FAN MOTOR OVERLOAD THERMAL CUTOUT |
| | LTA | 4 | LAMPADA SEGNALAZIONE TRASFORMATORE DI ACCENSIONE | IGNITION TRANSFORMER INDICATOR LIGHT |
| | LTCI | 5 | LAMPADA SEGNALAZIONE CONSENSO TERMOSTATO [TCI] | INDICATOR LIGHT FOR [TCI] THERMOSTAT CONSENT |
| | LTP | 2 | LAMPADA SEGNALAZIONE BLOCCO TERMICO MOTORE POMPA | INDICATOR LIGHT FOR PUMP MOTOR OVERLOAD THERMAL CUTOUT |
| | LTRS | 2 | LAMPADA SEGNALAZIONE BLOCCO TERMOSTATO DI SICUREZZA [TRS] | INDICATOR LIGHT FOR [TRS] SAFETY THERMOSTAT |
| | MCX06C | 3 | REGOLATORE TEMPERATURE NAFTA | OIL TEMPERATURE REGULATOR |
| | MP | 1 | MOTORE POMPA NAFTA | OIL PUMP MOTOR |
| | MV | 1 | MOTORE VENTILATORE | FAN MOTOR |
| | PA | 4 | PRESSOSTATO ARIA | AIR PRESSURE SWITCH |
| | PAC | 5 | PRESSOSTATO ARIA DI POLVERIZZAZIONE | ATOMIZATION AIR PRESSURE SWITCH |
| | PGP | 5 | PRESSOSTATO PILOTA GAS | PILOT MINIMUM GAS PRESSURE SWITCH |
| | PS | 5 | PULSANTE SBLOCCO FIAMMA (OPTIONAL) | FLAME UNLOCK BUTTON (OPTIONAL) |
| (x) | RA | 1 | RESISTENZE AUSILIARIE | AUXILIARY HEATERS |
| | RP | 1 | RESISTENZE PRERISCALDATORE NAFTA | PRE-HEATING TANK RESISTORS |
| | S-EXIT | 3 | SONDA TEMPERATURA USCITA BARILOTTO | TANK OUTLET OIL TEMPERATURE PROBE |
| | S-TCN | 3 | SONDA TEMPERATURA CONSENSO NAFTA | OIL CONSENT TEMPERATURE PROBE |
| | S-TR | 3 | SONDA TEMPERATURA RESISTENZE | RESISTOR TEMPERATURE PROBE |
| | SQM3.. AIR | 6 | SERVOCOMANDO SERRANDA ARIA | AIR DAMPER ACTUATOR |
| | SQM3.. FUEL | 6 | SERVOCOMANDO COMBUSTIBILE | FUEL ACTUATOR |
| | ST | 5 | SERIE TERMOSTATI/PRESSOSTATI | SERIES OF THERMOSTATS OR PRESSURE SWITCHES |
| | TA | 4 | TRASFORMATORE DI ACCENSIONE | IGNITION TRANSFORMER |
| | TAB | 5 | TERMOSTATO ALTA/BASSA FIAMMA | HIGH/LOW FLAME THERMOSTAT |
| | TP | 1 | TERMICO MOTORE POMPA | PUMP MOTOR THERMAL |
| | TRAFO | 3 | TRASFORMATORE AUSILIARIO | AUXILIARY TRANSFORMER |
| | TV | 1 | TERMICO MOTORE VENTILATORE | FAN MOTOR THERMAL |
| | WB1 | 2 | BARRA DI TERRA | EARTH TERMINAL |

(x)
INSTALLATO SOLO SU ALCUNE VERSIONI
*INSTALLED ON ANY VERSIONS ONLY*

| | | | |
|---|---|---|---|
| Data 14/03/2013 | PREC. | FOGLIO |
| Revisione 01 | 8 | 9 |
| Dis. N. 11 – 0430 | SEGUE | TOTALE |
| | 10 | 10 |

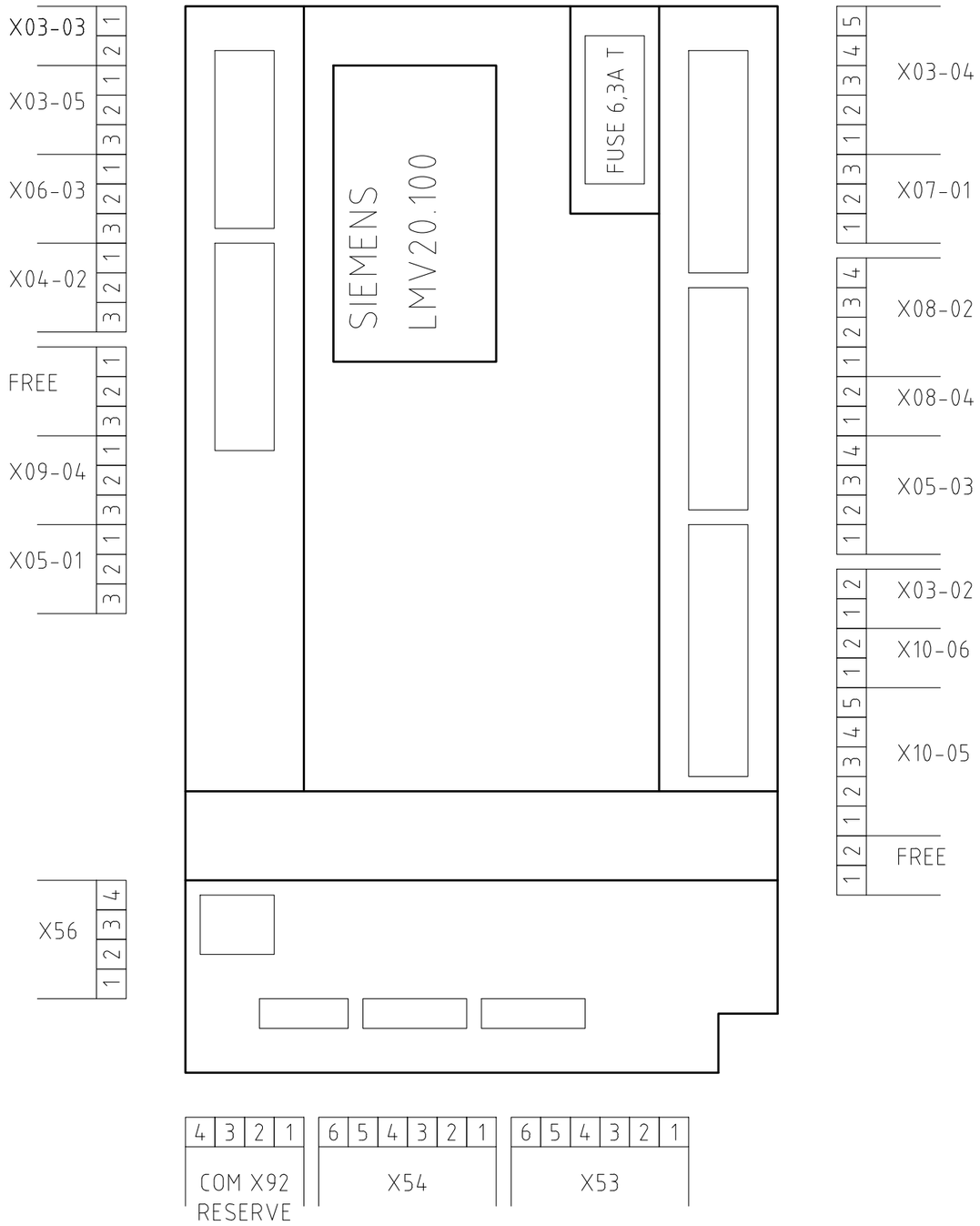


| | | | |
|---|---|---|---|
| Data 14/03/2013 | | PREC. | FOGLIO |
| Revisione 01 | | 9 | 10 |
| Dis. N. 11 – 0430 | | SEGUE | TOTALE |
| | | / | 10 |