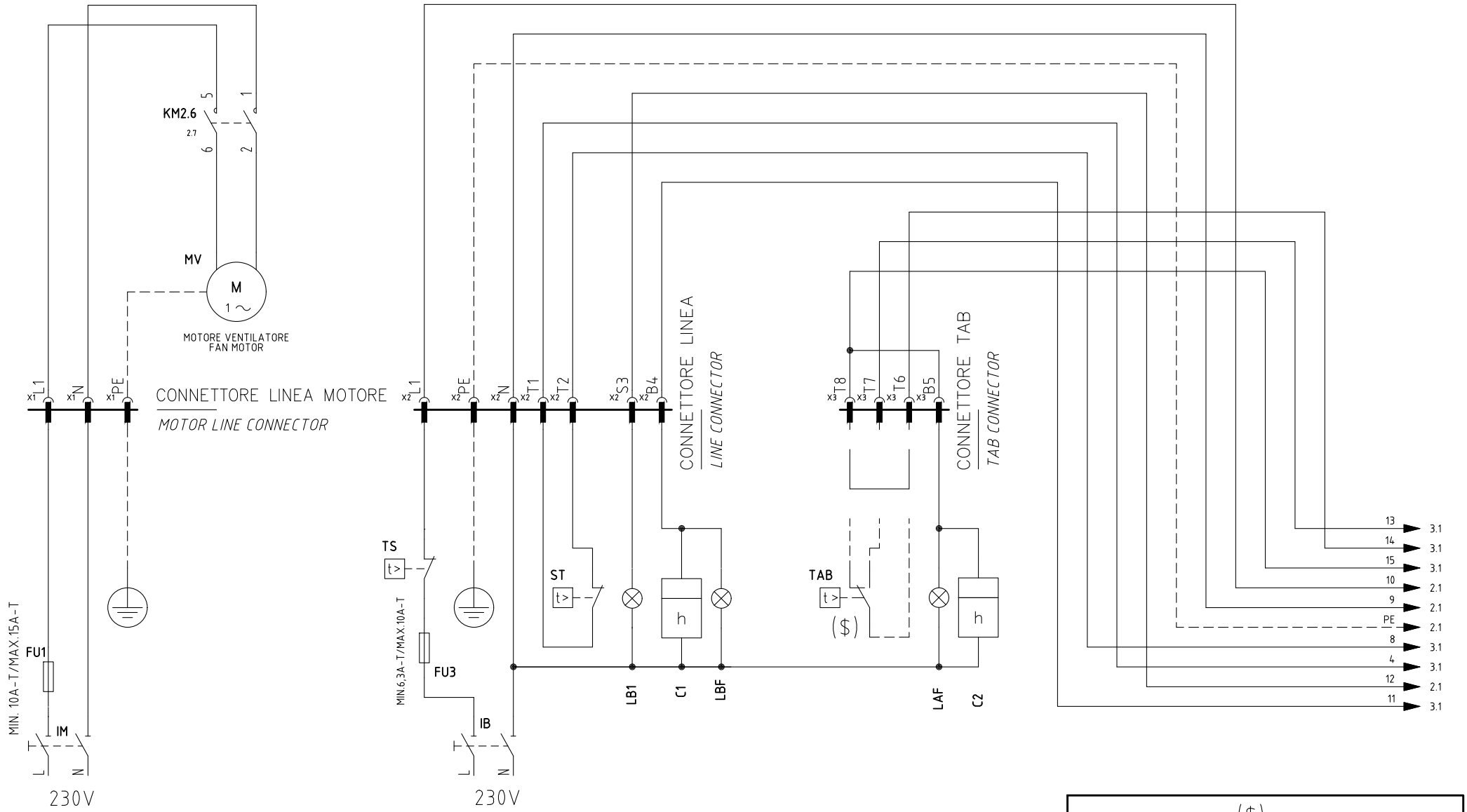


($)
SE USATO "TAB", TOGLIERE IL PONTE TRA I MORSETTI T6–T8
*IF USED "TAB", REMOVE THE BRIDGE BETWEEN TERMINALS T6-T8*

| | | | |
|---|---|---|---|
| 01 | OPTION "UV" OR "ER" ADDED | 26/11/20 | U. PINTON |
| REV. | MODIFICA | DATA | FIRME |

UNIGAS

Impianto
*TIPI/TYPES NG(X)350/400/550 LG350/400/550*
*MODELLO/MODEL x–.PR.x.xx.Y.x.xx*

Descrizione
*VERSIONE CON LMV20*
*WITH LMV20 VERSION*

Ordine

Commessa

Esecutore: U. PINTON

Data Controllato: 26/11/2020

Controllato: M. MASCHIO

Data: 14/01/2009

Revisione: 01

Dis. N. 04 – 0755

PREC.: /

FOGLIO: 1

SEGUE: 2

TOTALE: 7

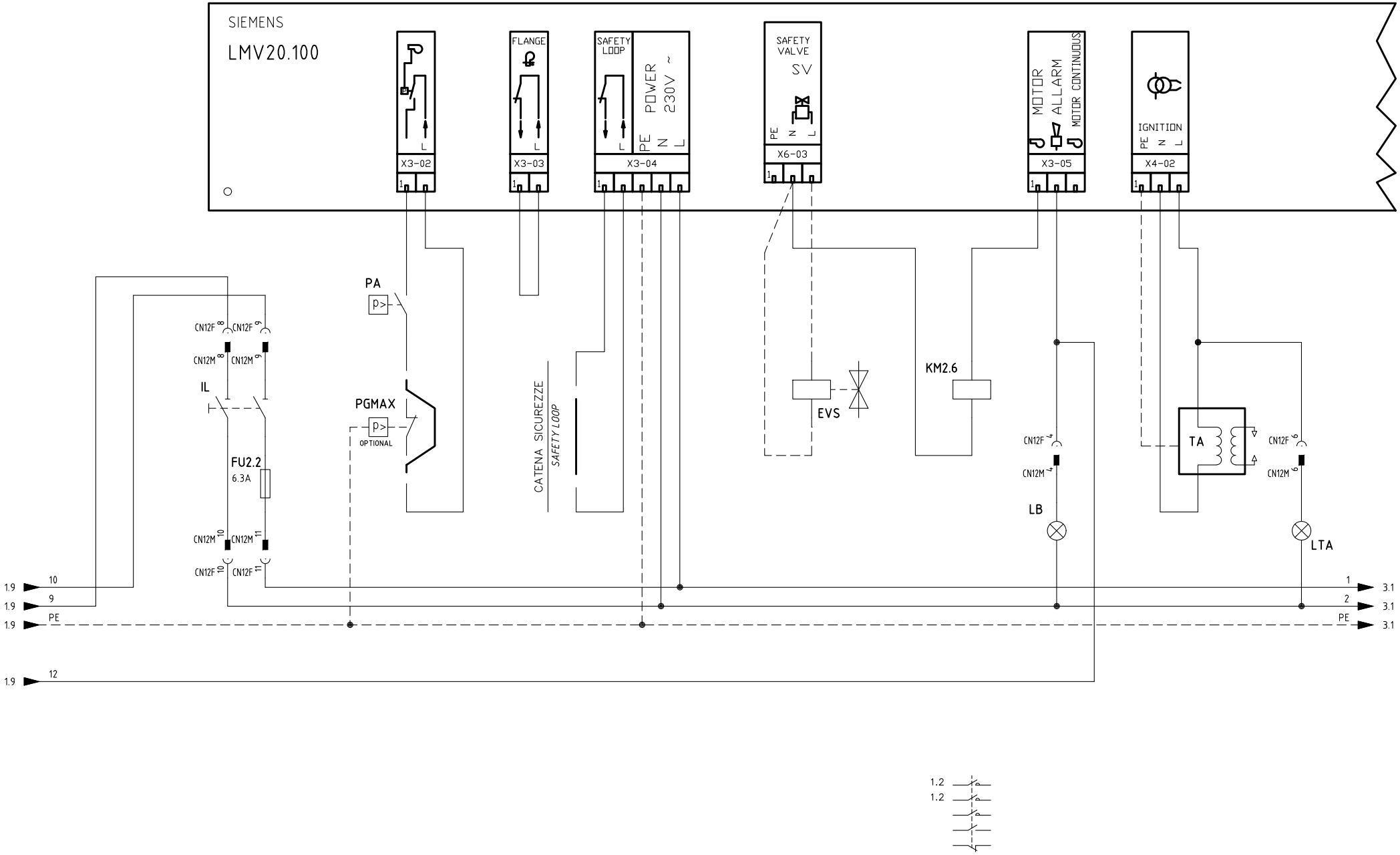


| | | | |
|---|---|---|---|
| Data 14/01/2009 | | PREC. | FOGLIO |
| Revisione 01 | | 1 | 2 |
| Dis. N. 04 – 0755 | | SEGUE | TOTALE |
| | | 3 | 7 |

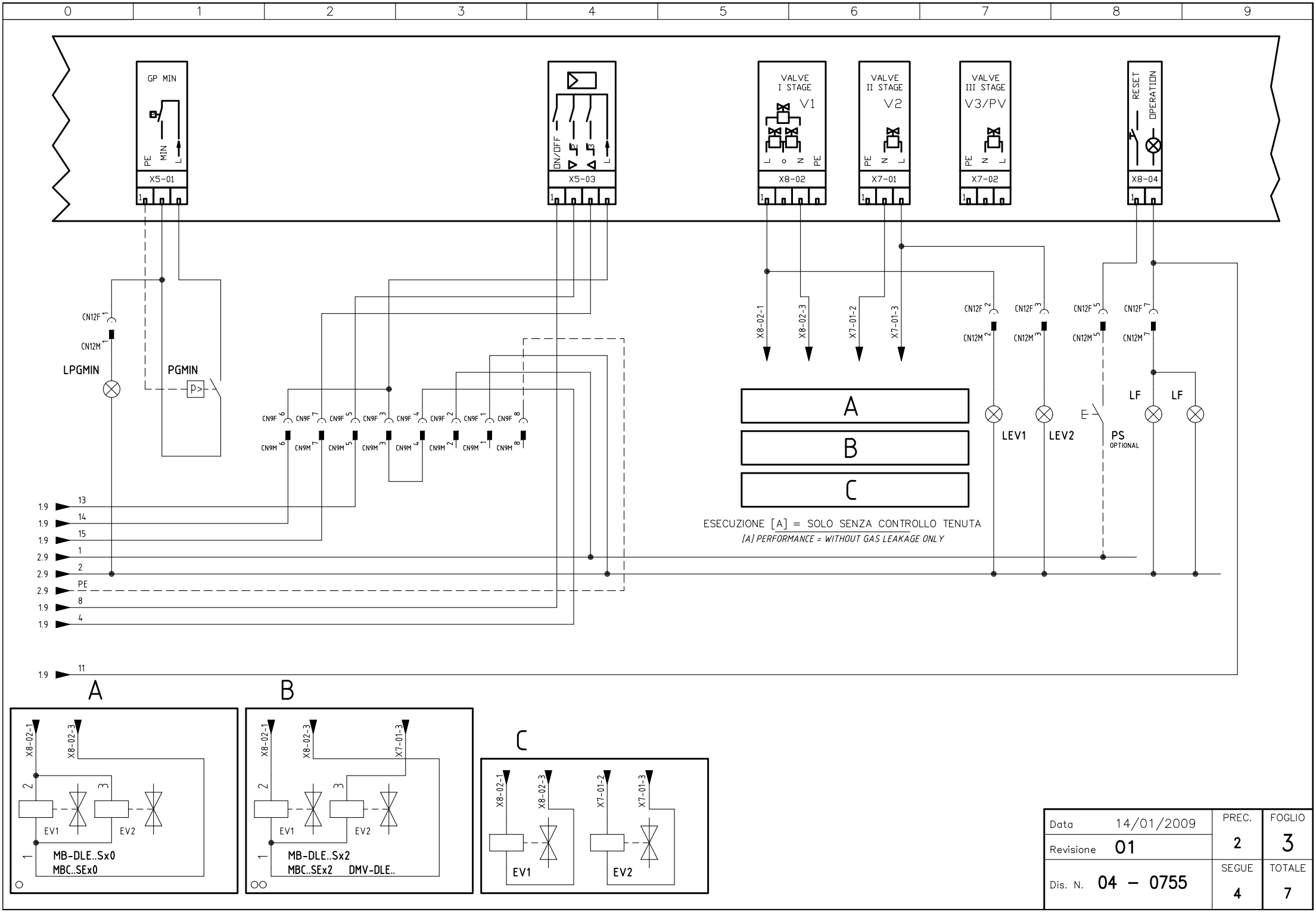


| | | | |
|---|---|---|---|
| Data | 14/01/2009 | PREC. | FOGLIO |
| Revisione | 01 | 2 | 3 |
| Dis. N. | 04 – 0755 | SEGUE | TOTALE |
| | | 4 | 7 |

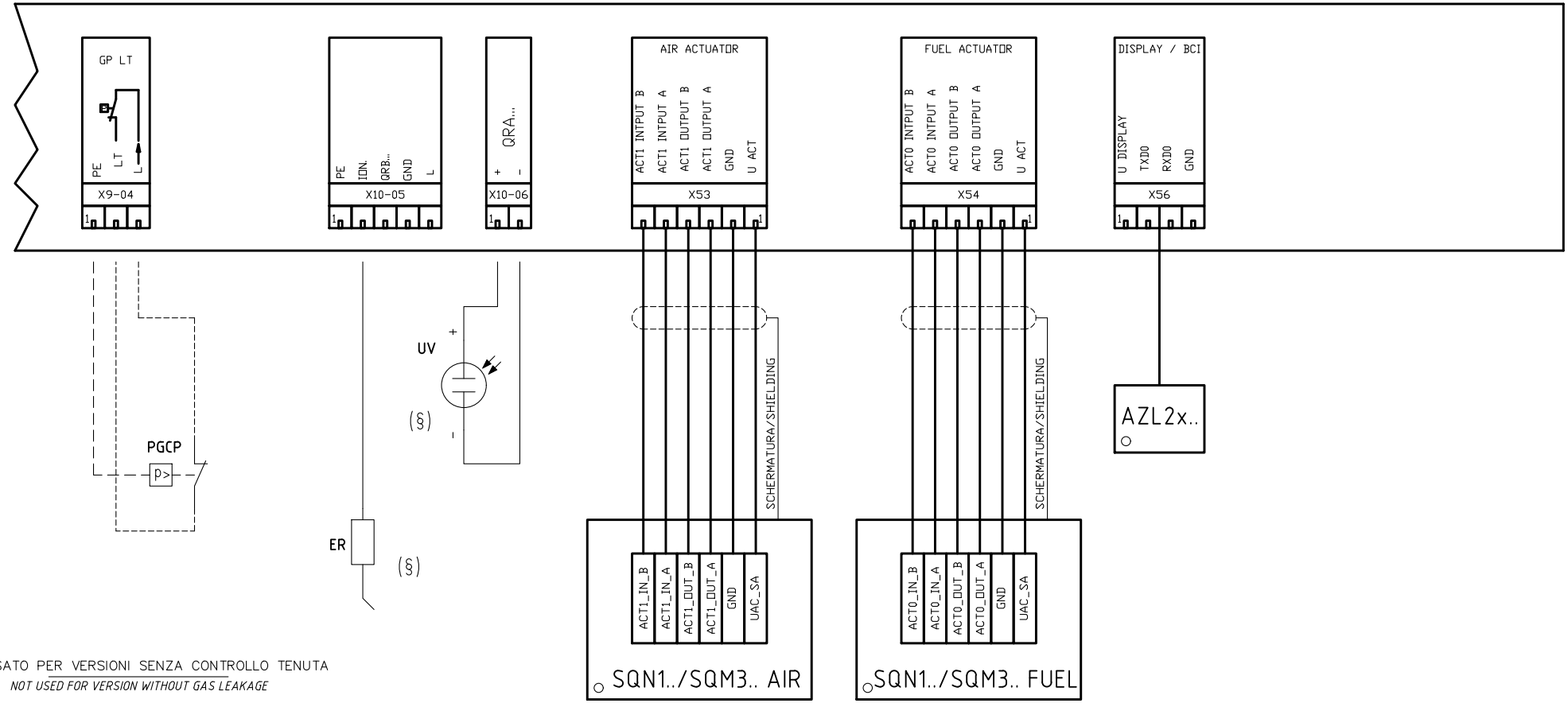


NON USATO PER VERSIONI SENZA CONTROLLO TENUTA

*NOT USED FOR VERSION WITHOUT GAS LEAKAGE*

(§)

SONDA [UV] IN ALTERNATIVA A SONDA [ER]

*PROBE [UV] ALTERNATIVE TO PROBE [ER]*

| | | | |
|---|---|---|---|
| Data 14/01/2009 | | PREC. | FOGLIO |
| Revisione 01 | | 3 | 4 |
| Dis. N. 04 – 0755 | | SEGUE | TOTALE |
| | | 5 | 7 |

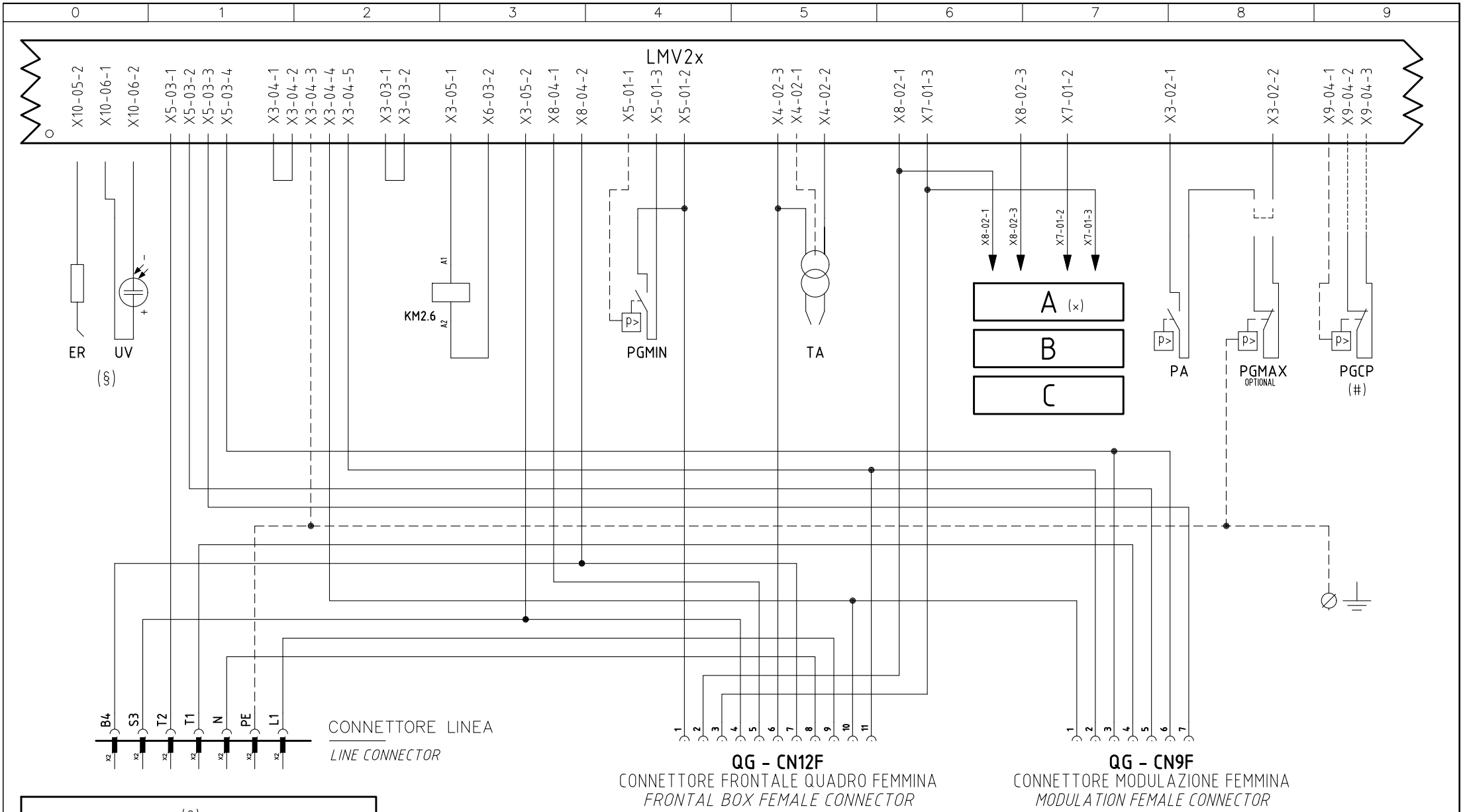


| |
|---|
| (§)<br>SONDA [UV] IN ALTERNATIVA A SONDA [ER]<br>*PROBE [UV] ALTERNATIVE TO PROBE [ER]* |
| (#)<br>NON USATO PER VERSIONI SENZA CONTROLLO TENUTA<br>*NOT USED FOR VERSION WITHOUT GAS LEAKAGE* |
| (×)<br>ESECUZIONE [A] = SOLO SENZA CONTROLLO TENUTA<br>*[A] PERFORMANCE = WITHOUT GAS LEAKAGE ONLY* |

# INTERFACCIA CONNETTORI / LMV2x

*CONNECTORS / LMV2x INTERFACE*

| | | | |
|---|---|---|---|
| Data | 14/01/2009 | PREC. | FOGLIO |
| Revisione | 01 | 4 | 5 |
| Dis. N. | 04 – 0755 | SEGUE | TOTALE |
| | | 6 | 7 |

## QG - CN12M

CONNETTORE FRONTALE QUADRO MASCHIO

*FRONTAL BOX MALE CONNECTOR*

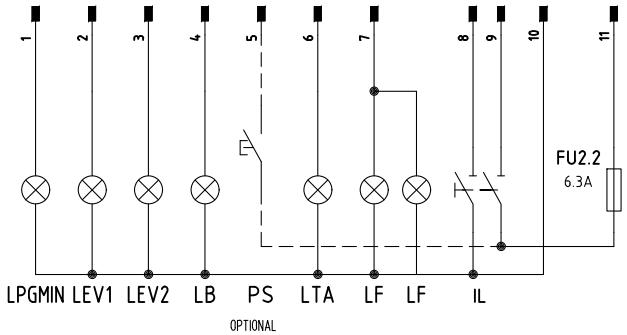


## QG - CN9M

CONNETTORE MODULAZIONE MASCHIO

*MODULATION MALE CONNECTOR*

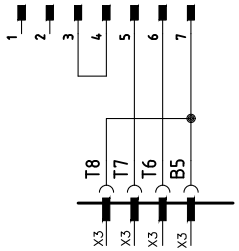


CONNETTORE TAB

*TAB CONNECTOR*

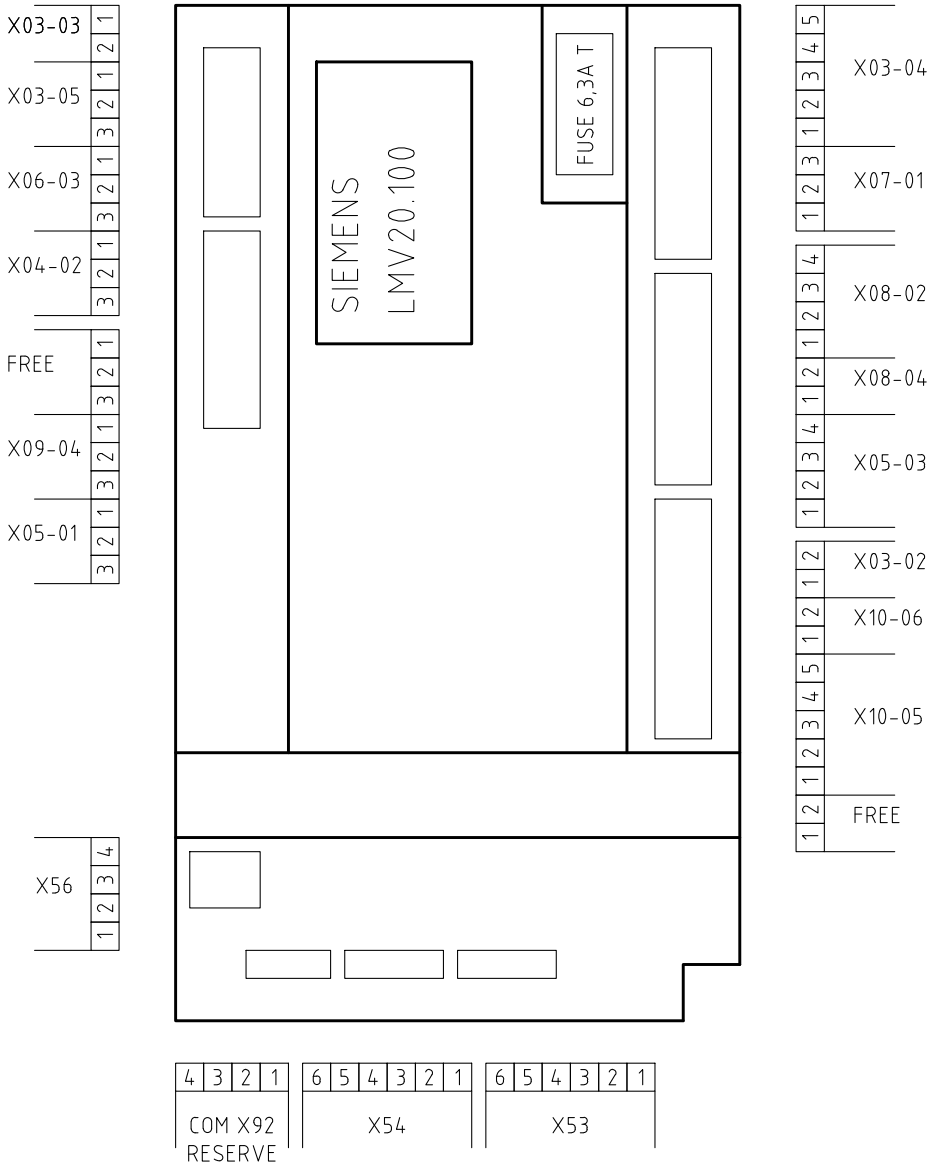


| | | | |
|---|---|---|---|
| Data | 14/01/2009 | PREC. | FOGLIO |
| Revisione | 01 | 5 | 6 |
| Dis. N. | 04 – 0755 | SEGUE | TOTALE |
| | | 7 | 7 |

| Sigla/Item | Foglio/Sheet | Funzione | Function |
|---|---|---|---|
| AZL2x.. | 4 | INTERFACCIA UTENTE | USER INTERFACE |
| C1 | 1 | CONTAORE FUNZIONAMENTO | OPERATION TIME COUNTER |
| C2 | 1 | CONTAORE ALTA FIAMMA | HIGH FLAME TIME COUNTER |
| DMV-DLE.. | 3 | GRUPPO VALVOLE GAS (ALTERNATIVO) | GAS VALVES GROUP (ALTERNATIVE) |
| ER | 4 | ELETTRODO RILEVAZIONE FIAMMA | FLAME DETECTION ELECTRODE |
| EV1 | 3 | ELETTROVALVOLA GAS LATO RETE | UPSTREAM GAS SOLENOID VALVE |
| EV2 | 3 | ELETTROVALVOLA GAS LATO BRUCIATORE | DOWNSTREAM GAS SOLENOID VALVE |
| EVS | 2 | ELETTROVALVOLA GAS DI SICUREZZA (OPTIONAL) | SAFETY GAS SOLENOID VALVE (OPTIONAL) |
| FU1 | 1 | FUSIBILE LINEA MOTORE VENTILATORE | FAN MOTOR LINE FUSE |
| FU2.2 | 2 | FUSIBILE LINEA AUSILIARI | AUXILIARY LINE FUSE |
| FU3 | 1 | FUSIBILE LINEA BRUCIATORE | BURNER LINE FUSE |
| IB | 1 | INTERRUTTORE LINEA BRUCIATORE | BURNER LINE SWITCH |
| IL | 2 | INTERRUTTORE LINEA AUSILIARI | AUXILIARY LINE SWITCH |
| IM | 1 | INTERRUTTORE LINEA MOTORE VENTILATORE | FAN MOTOR LINE SWITCH |
| KM2.6 | 2 | CONTATTORE MOTORE VENTILATORE | FAN MOTOR CONTACTOR |
| LAF | 1 | LAMPADA SEGNALAZIONE ALTA FIAMMA BRUCIATORE | BURNER IN HIGH FLAME INDICATOR LIGHT |
| LB | 2 | LAMPADA SEGNALAZIONE BLOCCO BRUCIATORE | INDICATOR LIGHT FOR BURNER LOCK-OUT |
| LB1 | 1 | LAMPADA SEGNALAZIONE BLOCCO BRUCIATORE | INDICATOR LIGHT FOR BURNER LOCK-OUT |
| LBF | 1 | LAMPADA SEGNALAZIONE BASSA FIAMMA BRUCIATORE | BURNER IN LOW FLAME INDICATOR LIGHT |
| LEV1 | 3 | LAMPADA SEGNALAZIONE APERTURA [EV1] | INDICATOR LIGHT FOR OPENING OF ELECTRO-VALVE [EV1] |
| LEV2 | 3 | LAMPADA SEGNALAZIONE APERTURA [EV2] | INDICATOR LIGHT FOR OPENING OF ELECTRO-VALVE [EV2] |
| LF | 3 | LAMPADA SEGNALAZIONE FUNZIONAMENTO BRUCIATORE | INDICATOR LIGHT BURNER OPERATION |
| LF | 3 | LAMPADA SEGNALAZIONE FUNZIONAMENTO BRUCIATORE | INDICATOR LIGHT BURNER OPERATION |
| LMV20.100 | 2 | APPARECCHIATURA DI COMANDO | CONTROL SCHEME |
| LPGMIN | 3 | LAMPADA SEGNALAZIONE PRESENZA GAS IN RETE | INDICATOR LIGHT FOR PRESENCE OF GAS IN THE NETWORK |
| LTA | 2 | LAMPADA SEGNALAZIONE TRASFORMATORE DI ACCENSIONE | IGNITION TRANSFORMER INDICATOR LIGHT |
| MB-DLE..Sx0 | 3 | GRUPPO VALVOLE GAS | GAS VALVES GROUP |
| MB-DLE..Sx2 | 3 | GRUPPO VALVOLE GAS | GAS VALVES GROUP |
| MBC..SEx0 | 3 | GRUPPO VALVOLE GAS (ALTERNATIVO) | GAS VALVES GROUP (ALTERNATIVE) |
| MBC..SEx2 | 3 | GRUPPO VALVOLE GAS (ALTERNATIVO) | GAS VALVES GROUP (ALTERNATIVE) |
| MV | 1 | MOTORE VENTILATORE | FAN MOTOR |
| PA | 2 | PRESSOSTATO ARIA | AIR PRESSURE SWITCH |
| PGCP | 4 | PRESSOSTATO GAS CONTROLLO PERDITE (OPTIONAL) | GAS LEAKAGE PRESSURE SWITCH (OPTIONAL) |
| PGMAX | 2 | PRESSOSTATO GAS DI MASSIMA PRESSIONE (OPTIONAL) | MAXIMUM PRESSURE GAS SWITCH (OPTIONAL) |
| PGMIN | 3 | PRESSOSTATO GAS DI MINIMA PRESSIONE | MINIMUM GAS PRESSURE SWITCH |
| PS | 3 | PULSANTE SBLOCCO | RESET BUTTON |
| SQN1../SQM3.. AIR | 4 | SERVOCOMANDO SERRANDA ARIA | AIR DAMPER ACTUATOR |
| SQN1../SQM3.. FUEL | 4 | SERVOCOMANDO COMBUSTIBILE | FUEL ACTUATOR |
| ST | 1 | SERIE TERMOSTATI/PRESSOSTATI | SERIES OF THERMOSTATS OR PRESSURE SWITCHES |
| TA | 2 | TRASFORMATORE DI ACCENSIONE | IGNITION TRANSFORMER |
| TAB | 1 | TERMOSTATO/PRESSOSTATO ALTA-BASSA FIAMMA | HIGH-LOW THERMOSTAT/PRESSURE SWITCHES |
| TS | 1 | TERMOSTATO/PRESSOSTATO DI SICUREZZA | SAFETY THERMOSTAT OR PRESSURE SWITCH |
| UV | 4 | SONDA UV RILEVAZIONE FIAMMA (ALTERNATIVA) | UV FLAME DETECTOR (ALTERNATIVE) |