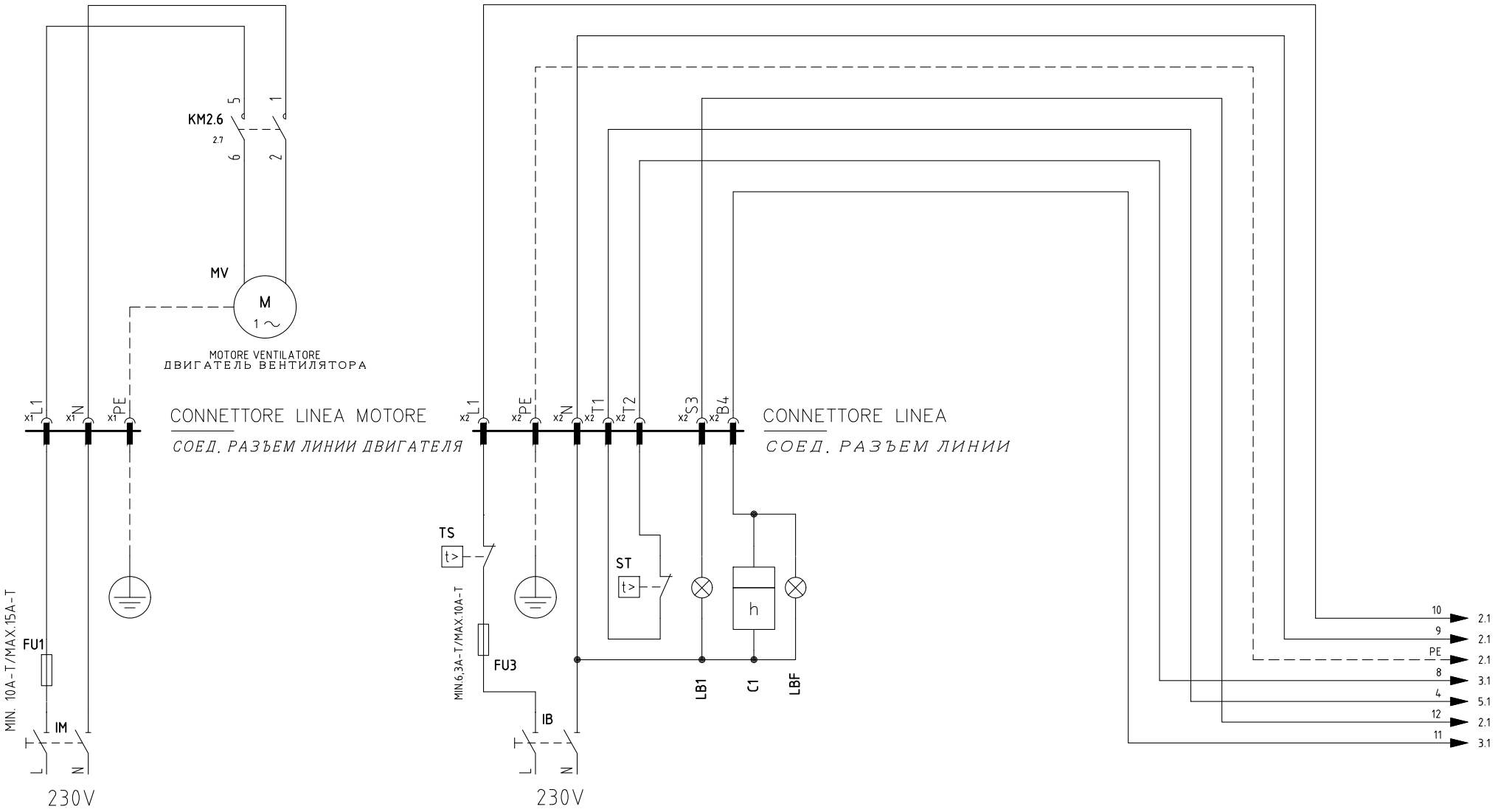


| REV. | MODIFICA | DATA | FIRME |
|---|---|---|---|
| 02 | AGGIUNTO/ADDED "RWF55.xx" & "KM3" | 30/06/15 | U. PINTON |
| 01 | AGGIUNTO/ADDED "RWF50.2x" & "600V" | 17/10/12 | U. PINTON |

UNIGAS

Impianto
TIPI/TYPES NG(X) 280/350/400/550 LG280/350/400/550
MODELLO/MODEL x-.MD.x.xx.Y.x.xx

Descrizione
VERSIONE CON LMV20 + RWF.. / 600V /KM3
WITH LMV20 + RWF.. / 600V / KM3 VERSION

Ordine

Commessa

Esecutore: U. PINTON

Data Controllato: 30/06/2015

Controllato: G. SCATTOLIN

Data: 15/10/2008

Revisione: 02

Dis. N. 04 – 0753

PREC.: /

FOGLIO: 1

SEGUE: 2

TOTALE: 10

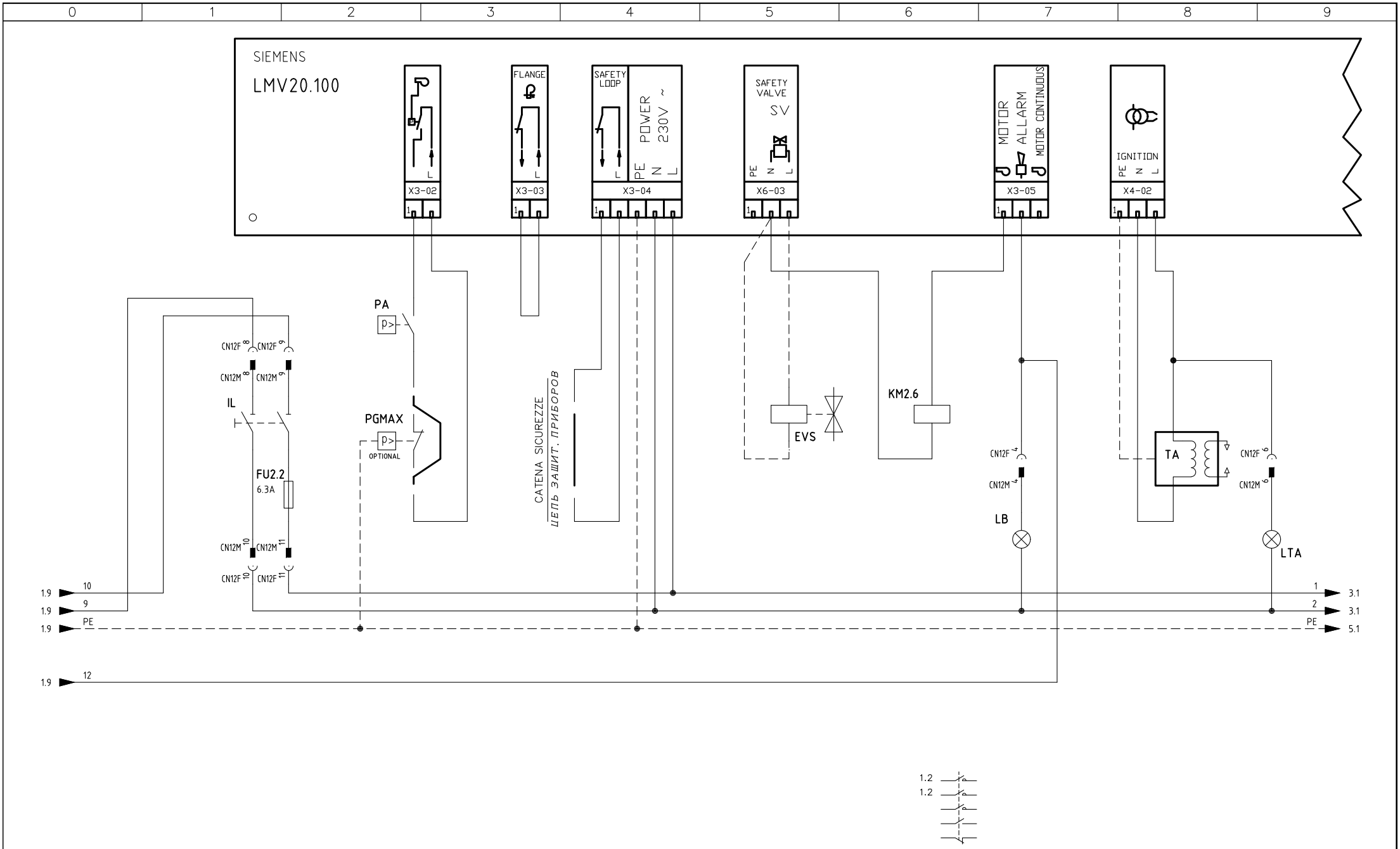


| | | | |
|---|---|---|---|
| Data | 15/10/2008 | PREC. | FOGLIO |
| Revisione | 02 | 1 | 2 |
| Dis. N. | 04 – 0753 | SEGUE | TOTALE |
| | | 3 | 10 |

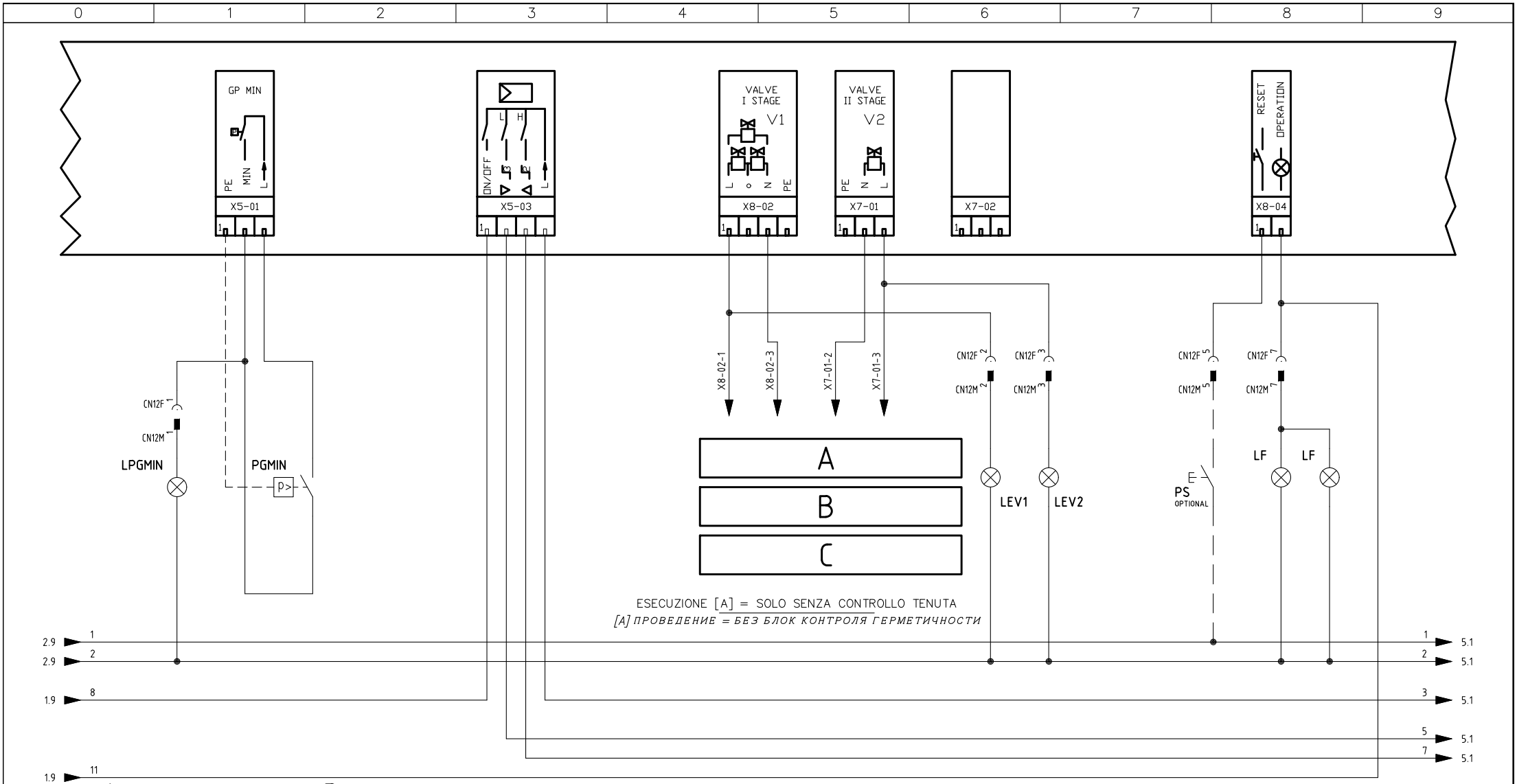


| | | | |
|---|---|---|---|
| Data | 15/10/2008 | PREC. | FOGLIO |
| Revisione | 02 | 2 | 3 |
| Dis. N. | 04 – 0753 | SEGUE | TOTALE |
| | | 4 | 10 |

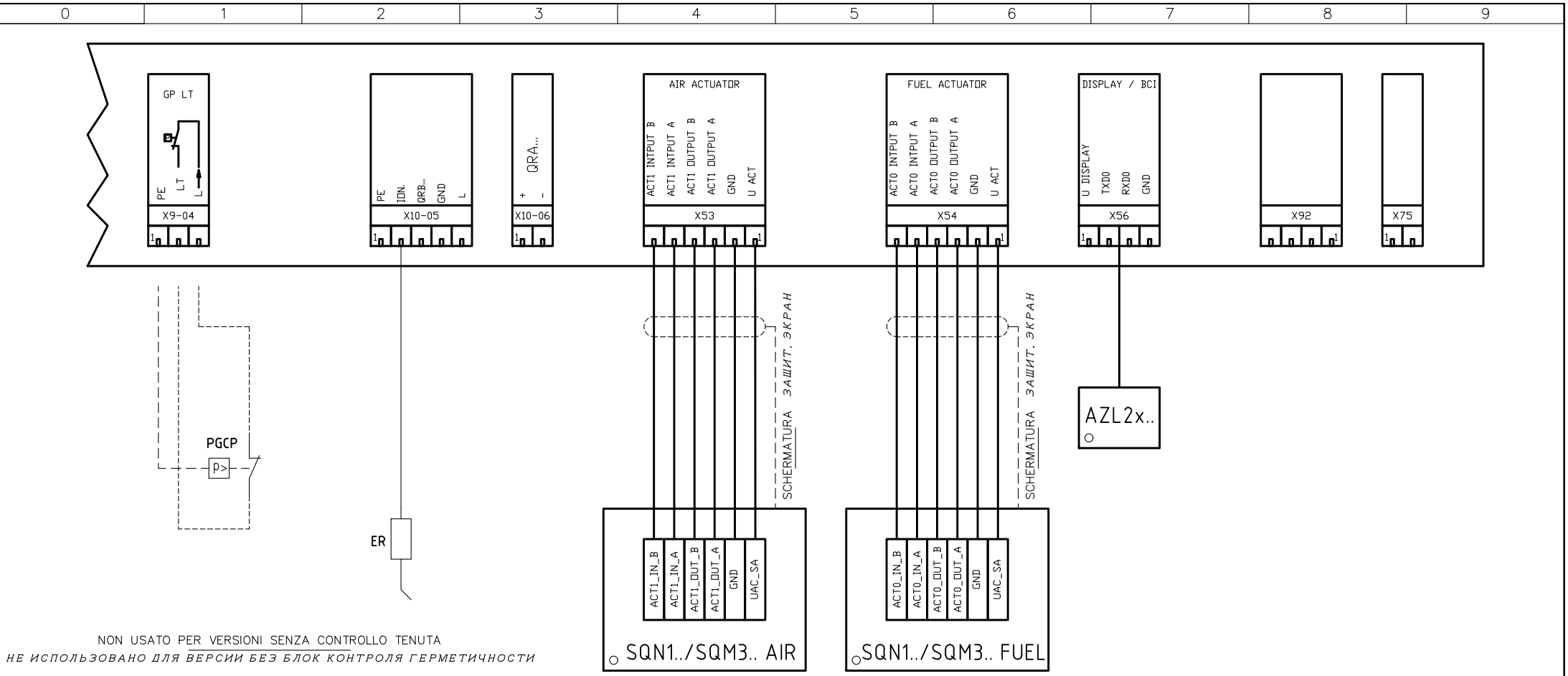


NON USATO PER VERSIONI SENZA CONTROLLO TENUTA

*НЕ ИСПОЛЬЗОВАНО ДЛЯ ВЕРСИИ БЕЗ БЛОК КОНТРОЛЯ ГЕРМЕТИЧНОСТИ*

| | | | |
|---|---|---|---|
| Data 15/10/2008 | | PREC. | FOGLIO |
| Revisione 02 | | 3 | 4 |
| Dis. N. 04 – 0753 | | SEGUE | TOTALE |
| | | 5 | 10 |

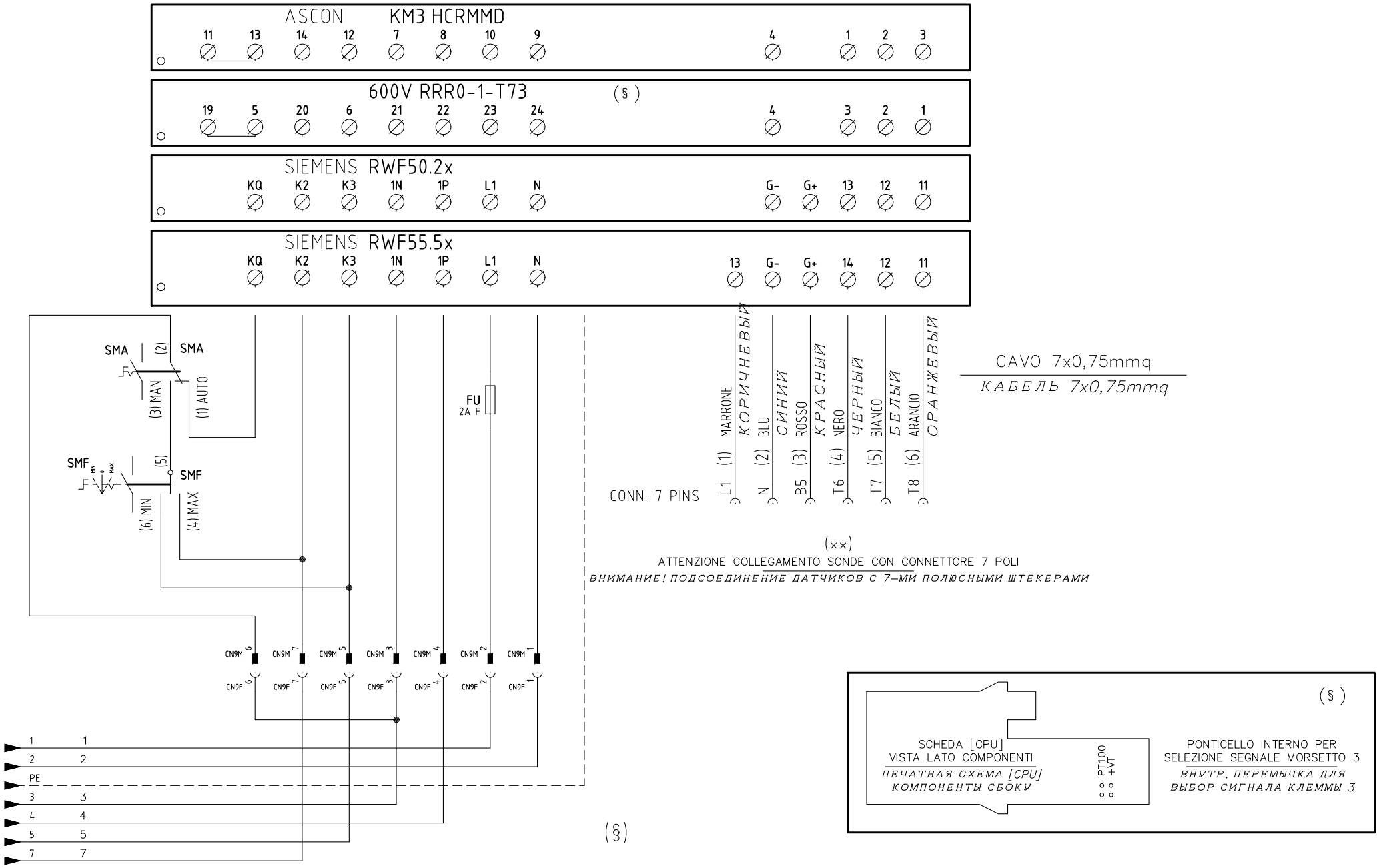


VERSIONE (PR) / VERSIONE (MD) CON RWF.. / 600V / KM3

ИСПОЛНЕНИЕ «PR» / ИСПОЛНЕНИЕ «MD» С «RWF.. / 600V / KM3»

| | | | |
|---|---|---|---|
| Data | 15/10/2008 | PREC. | FOGLIO |
| Revisione | 02 | 4 | 5 |
| Dis. N. | 04 – 0753 | SEGUE | TOTALE |
| | | 6 | 10 |

(xx)
ATTENZIONE COLLEGAMENTO SONDE CON CONNETTORE 7 POLI
*ВНИМАНИЕ! ПОДСОЕДИНЕНИЕ ДАТЧИКОВ С 7–МИ ПОЛЮСНЫМИ ШТЕКЕРАМИ*

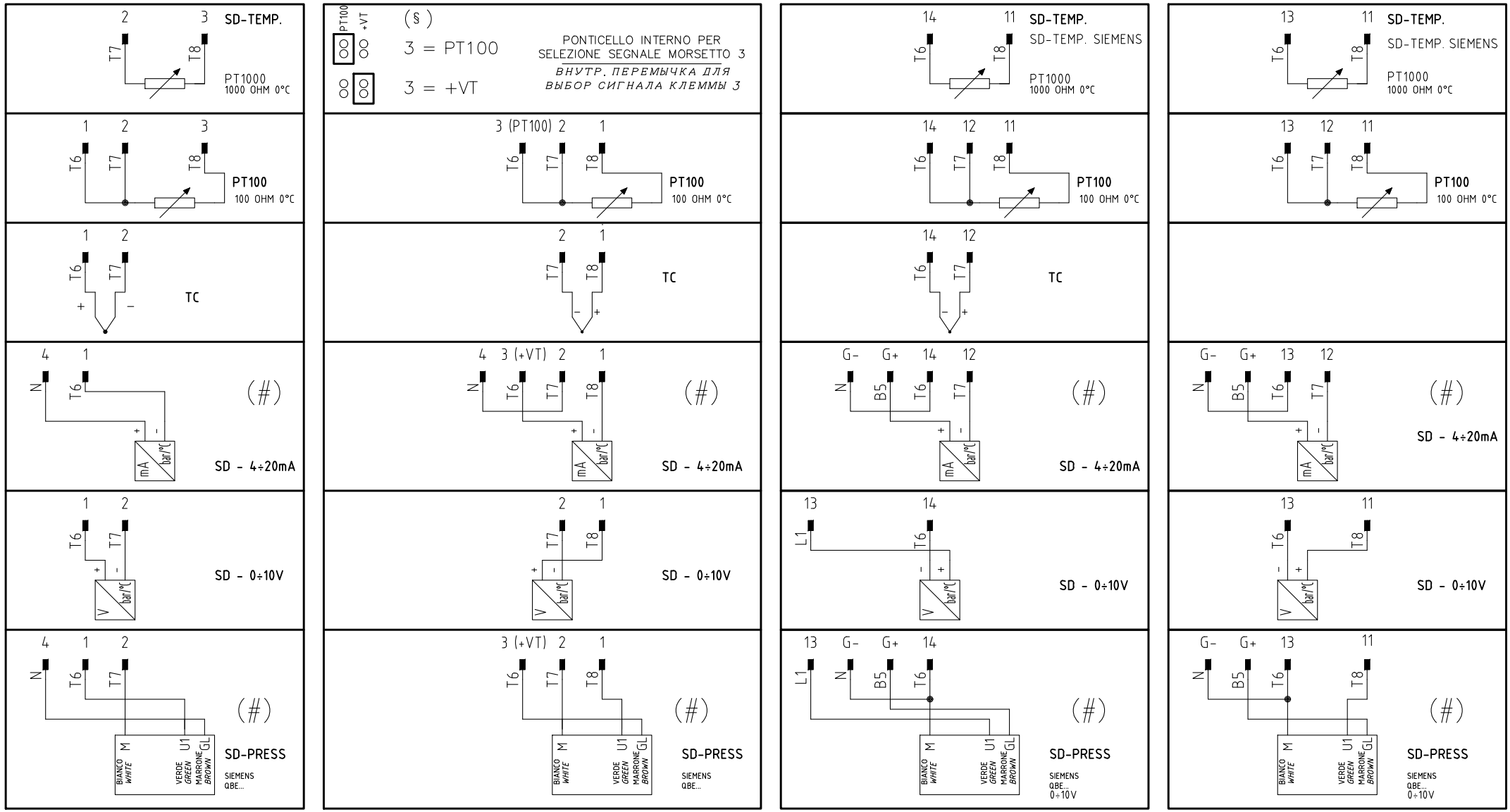


(#)
COLLEGAMENTO SOLO PER
TRASDUTTORI PASSIVI
*ПОДКЛЮЧЕНИЕ ТОЛЬКО ДЛЯ*
*ПАССИВНОГО ПРЕОБРАЗОВАТЕЛЯ*

| | | | |
|---|---|---|---|
| Data 15/10/2008 | | PREC. | FOGLIO |
| Revisione 02 | | 5 | 6 |
| Dis. N. 04 – 0753 | | SEGUE | TOTALE |
| | | 7 | 10 |

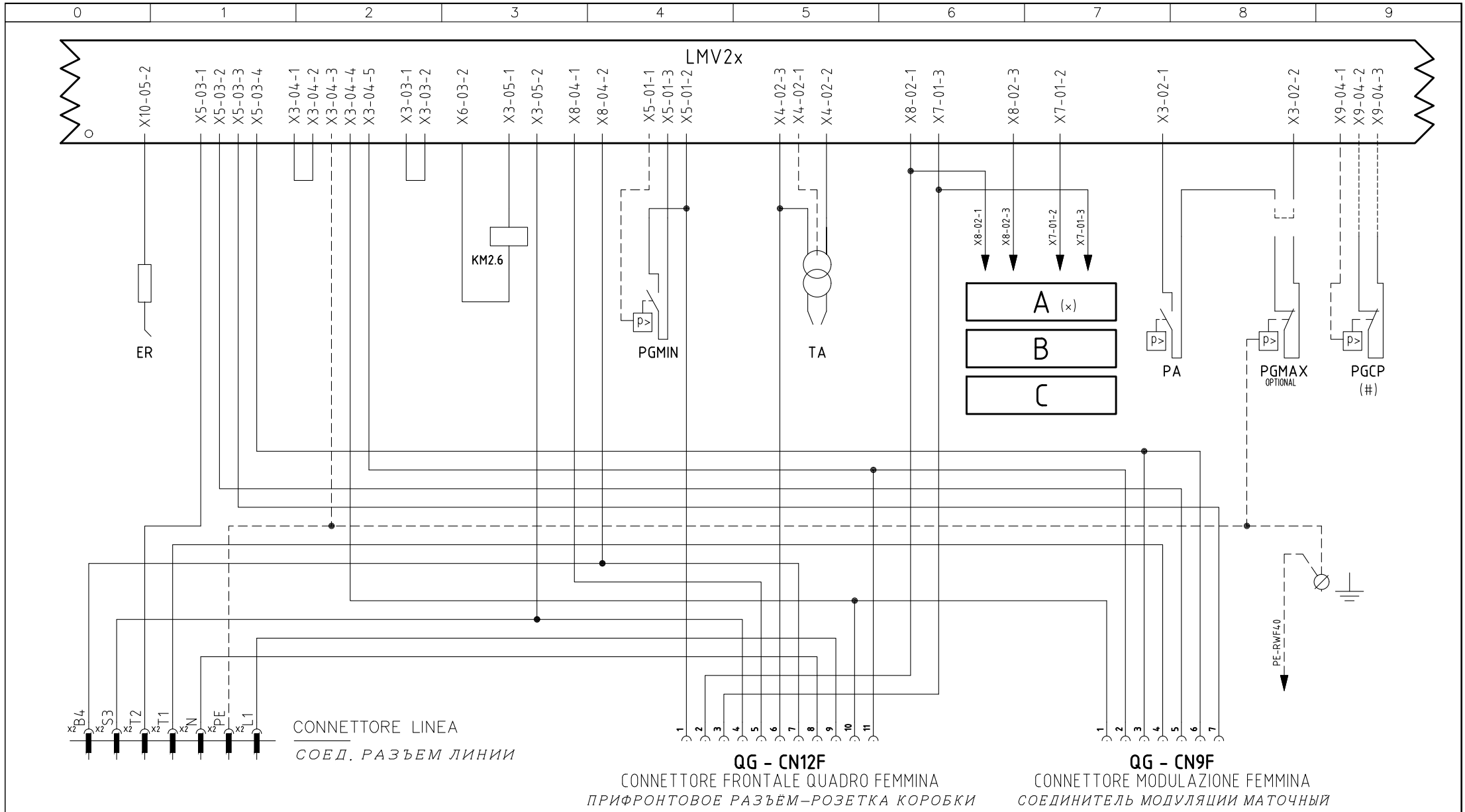


(#)

NON USATO PER VERSIONI SENZA CONTROLLO TENUTA

*НЕ ИСПОЛЬЗОВАНО ДЛЯ ВЕРСИИ БЕЗ БЛОК КОНТРОЛЯ ГЕРМЕТИЧНОСТИ*

(x)

ESECUZIONE [A] = SOLO SENZA CONTROLLO TENUTA

*[A] ПРОВЕДЕНИЕ = БЕЗ БЛОК КОНТРОЛЯ ГЕРМЕТИЧНОСТИ*

# INTERFACCIA CONNETTORI [LMV2x]

# *ИНТЕРФЕЙС РАЗЪЕМОВ [LMV2x]*

| | | | |
|---|---|---|---|
| Data 15/10/2008 | | PREC. | FOGLIO |
| Revisione 02 | | 6 | 7 |
| Dis. N. 04 – 0753 | | SEGUE | TOTALE |
| | | 8 | 10 |

## QG - CN12M

CONNETTORE FRONTALE QUADRO MASCHIO

*ПРИФРОНТОВОЕ РАЗЪЁМ—ВИЛКА КОРОБКИ*

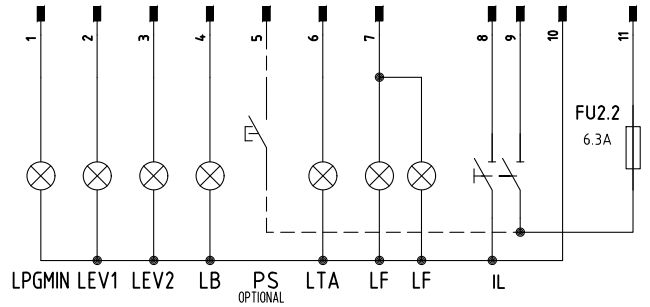


## QG - CN9M

CONNETTORE MODULAZIONE MASCHIO

*ВИЛКА СОЕДИНИТЕЛЯ ДЛЯ МОДУЛЯЦИИ*

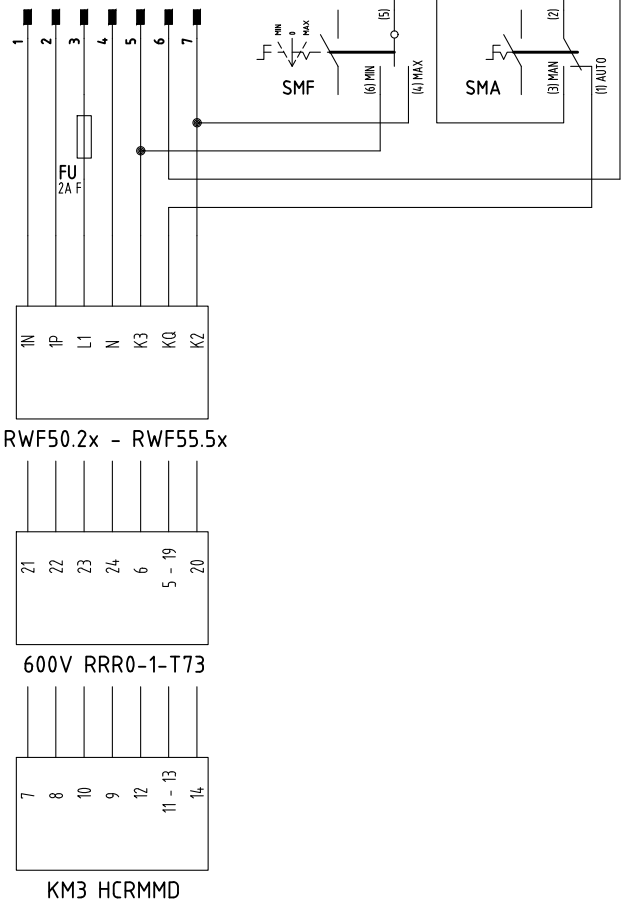


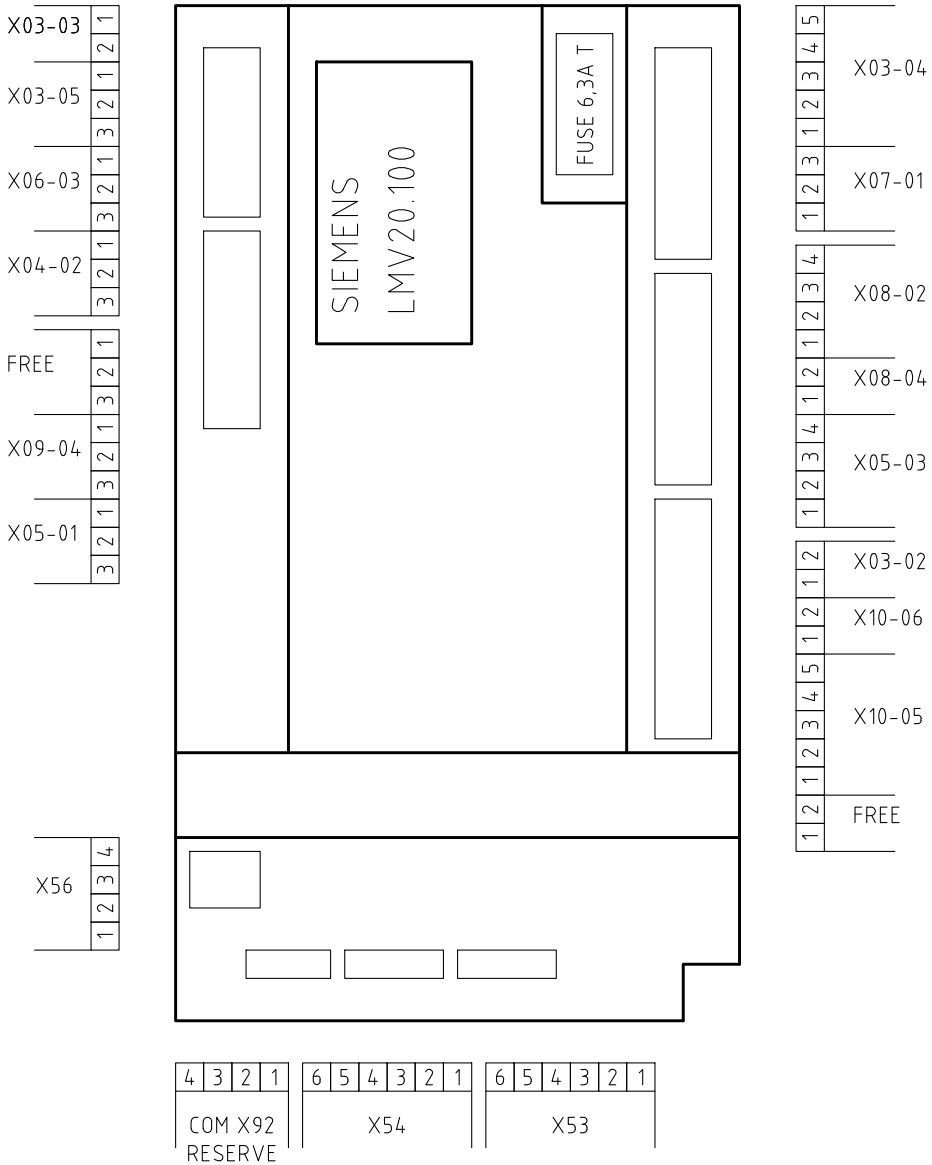


| | | | |
|---|---|---|---|
| Data | 15/10/2008 | PREC. | FOGLIO |
| Revisione | 02 | 7 | 8 |
| Dis. N. | 04 – 0753 | SEGUE | TOTALE |
| | | 9 | 10 |

| 0 | 1 | 2 | 3 | 4 | 5 | 6 | 7 | 8 | 9 |
|---|---|---|---|---|---|---|---|---|---|

| Sigla/Item | Foglio/Sheet | Funzione | Function |
|---|---|---|---|
| 600V RRR0-1-T73 | 5 | REGOLATORE MODULANTE (ALTERNATIVO) | МОДУЛИРУЮЩИЙ РЕГУЛЯТОР (АЛЬТЕРНАТИВНЫЙ) |
| AZL2x.. | 4 | INTERFACCIA UTENTE | ПОВЕРХНОСТЬ СТЫКА ПОТРЕБИТЕЛЯ |
| C1 | 1 | CONTAORE FUNZIONAMENTO | СЧЕТЧИК ЧАСОВ РАБОТЫ |
| ER | 4 | ELETTRODO RILEVAZIONE FIAMMA | КОНТРОЛЬНЫЙ ЭЛЕКТРОД ПЛАМЕНИ |
| EV1 | 3 | ELETTROVALVOLA GAS LATO RETE | ГАЗОВЫЙ ЭЛЕКТРОКЛАПАН СО СТОРОНЫ СЕТИ |
| EV2 | 3 | ELETTROVALVOLA GAS LATO BRUCIATORE | ГАЗОВЫЙ ЭЛЕКТРОКЛАПАН СО СТОРОНЫ ГОРЕЛКИ |
| EVS | 2 | ELETTROVALVOLA GAS DI SICUREZZA (OPTIONAL) | ГАЗОВЫЙ ПРЕДОХРАНИТЕЛЬНЫЙ ЭЛЕКТРОКЛАПАН (ОПЦИЯ) |
| FU | 5 | FUSIBILE | ПРЕДОХРАНИТЕЛЬ |
| FU1 | 1 | FUSIBILE LINEA MOTORE VENTILATORE | ПЛАВКИЙ ПРЕДОХРАНИТЕЛЬ ЛИНИИ ДВИГАТЕЛЯ ВЕНТИЛЯТОРА |
| FU2.2 | 2 | FUSIBILE LINEA AUSILIARI | ПЛАВКИЙ ПРЕДОХРАНИТЕЛЬ ЛИНИИ ВСПОМОГАТЕЛЬНОГО ОБОРУДОВАНИЯ |
| FU3 | 1 | FUSIBILE LINEA BRUCIATORE | ПЛАВКИЙ ПРЕДОХРАНИТЕЛЬ ЛИНИИ ГОРЕЛКИ |
| IB | 1 | INTERRUTTORE LINEA BRUCIATORE | ВЫКЛЮЧАТЕЛЬ ЛИНИИ ГОРЕЛКИ |
| IL | 2 | INTERRUTTORE LINEA AUSILIARI | ВЫКЛЮЧАТЕЛЬ ЛИНИИ ВСПОМОГАТЕЛЬНОГО ОБОРУДОВАНИЯ |
| IM | 1 | INTERRUTTORE LINEA MOTORE VENTILATORE | ВЫКЛЮЧАТЕЛЬ ЛИНИИ ДВИГАТЕЛЯ ВЕНТИЛЯТОРА |
| KM2.6 | 2 | CONTATTORE MOTORE VENTILATORE | СЧЕТЧИК ЧАСОВ РАБОТЫ ДВИГАТЕЛЯ ВЕНТИЛЯТОРА |
| KM3 HCRMMD | 5 | REGOLATORE MODULANTE (ALTERNATIVO) | МОДУЛИРУЮЩИЙ РЕГУЛЯТОР (АЛЬТЕРНАТИВНЫЙ) |
| LB | 2 | LAMPADA SEGNALAZIONE BLOCCO BRUCIATORE | СИГНАЛЬНАЯ ЛАМПОЧКА БЛОКИРОВКИ ГОРЕЛКИ |
| LB1 | 1 | LAMPADA SEGNALAZIONE BLOCCO BRUCIATORE | СИГНАЛЬНАЯ ЛАМПОЧКА БЛОКИРОВКИ ГОРЕЛКИ |
| LBF | 1 | LAMPADA SEGNALAZIONE BASSA FIAMMA BRUCIATORE | СИГНАЛЬНАЯ ЛАМПОЧКА МАЛОГО ПЛАМЕНИ ГОРЕЛКИ |
| LEV1 | 3 | LAMPADA SEGNALAZIONE APERTURA [EV1] | СИГНАЛЬНАЯ ЛАМПОЧКА ОТКРЫТИЯ[EV1] |
| LEV2 | 3 | LAMPADA SEGNALAZIONE APERTURA [EV2] | СИГНАЛЬНАЯ ЛАМПОЧКА ОТКРЫТИЯ[EV2] |
| LF | 3 | LAMPADA SEGNALAZIONE FUNZIONAMENTO BRUCIATORE | СИГНАЛЬНАЯ ЛАМПОЧКА РАБОТЫ ГОРЕЛКИ |
| LF | 3 | LAMPADA SEGNALAZIONE FUNZIONAMENTO BRUCIATORE | СИГНАЛЬНАЯ ЛАМПОЧКА РАБОТЫ ГОРЕЛКИ |
| LMV20.100 | 2 | APPARECCHIATURA DI COMANDO | АППАРАТУРА УПРАВЛЕНИЯ |
| LPGMIN | 3 | LAMPADA SEGNALAZIONE PRESENZA GAS IN RETE | СИГНАЛЬНАЯ ЛАМПОЧКА НАЛИЧИЯ ГАЗА В СЕТИ |
| LTA | 2 | LAMPADA SEGNALAZIONE TRASFORMATORE DI ACCENSIONE | СИГНАЛЬНАЯ ЛАМПОЧКА ЗАПАЛЬНОГО ТРАНСФОРМАТОРА |
| MB-DLE..Sx0 | 3 | GRUPPO VALVOLE GAS | ГРУППА ГАЗОВЫХ КЛАПАНОВ |
| MB-DLE..Sx2 | 3 | GRUPPO VALVOLE GAS | ГРУППА ГАЗОВЫХ КЛАПАНОВ |
| MBC..SEx0 | 3 | GRUPPO VALVOLE GAS (ALTERNATIVO) | ГРУППА ГАЗОВЫХ КЛАПАНОВ (АЛЬТЕРНАТИВНЫЙ) |
| MBC..SEx2 | 3 | GRUPPO VALVOLE GAS (ALTERNATIVO) | ГРУППА ГАЗОВЫХ КЛАПАНОВ (АЛЬТЕРНАТИВНЫЙ) |
| MV | 1 | MOTORE VENTILATORE | ДВИГАТЕЛЬ ВЕНТИЛЯТОРА |
| PA | 2 | PRESSOSTATO ARIA | РЕЛЕ ДАВЛЕНИЯ ВОЗДУХА |

| 0 | 1 | 2 | 3 | 4 | 5 | 6 | 7 | 8 | 9 |
|---|---|---|---|---|---|---|---|---|---|

| Sigla/Item | Foglio/Sheet | Funzione | Function |
|---|---|---|---|
| PGCP | 4 | PRESSOSTATO GAS CONTROLLO PERDITE (OPTIONAL) | РЕЛЕ ДАВЛЕНИЯ ГАЗА ДЛЯ КОНТРОЛЯ ЗА УТЕЧКАМИ (ОПЦИЯ) |
| PGMAX | 2 | PRESSOSTATO GAS DI MASSIMA PRESSIONE (OPTIONAL) | РЕЛЕ МАКСИМАЛЬНОГО ДАВЛЕНИЯ ГАЗА (ОПЦИЯ) |
| PGMIN | 3 | PRESSOSTATO GAS DI MINIMA PRESSIONE | РЕЛЕ МИНИМАЛЬНОГО ДАВЛЕНИЯ ГАЗА |
| PS | 3 | PULSANTE SBLOCCO BRUCIATORE | КНОПКА РАЗБЛОКИРОВКИ ГОРЕЛКИ |
| PT100 | 6 | SONDA DI TEMPERATURA | ТЕМПЕРАТУРНЫЙ ДАТЧИК |
| RWF50.2x | 5 | REGOLATORE MODULANTE | МОДУЛИРУЮЩИЙ РЕГУЛЯТОР |
| RWF55.5x | 5 | REGOLATORE MODULANTE (ALTERNATIVO) | МОДУЛИРУЮЩИЙ РЕГУЛЯТОР (АЛЬТЕРНАТИВНЫЙ) |
| SD–PRESS | 6 | SONDA DI PRESSIONE | ДАТЧИК ДАВЛЕНИЯ |
| SD–TEMP. | 6 | SONDA DI TEMPERATURA | ТЕМПЕРАТУРНЫЙ ДАТЧИК |
| SD – 0÷10V | 6 | TRASDUTTORE USCITA IN TENSIONE | ПРЕОБРАЗОВАТЕЛЬ С ВЫХОДОМ НАПРЯЖЕНИЯ |
| SD – 4÷20mA | 6 | TRASDUTTORE USCITA IN CORRENTE | ПРЕОБРАЗОВАТЕЛЬ С ТОКОВЫМ ВЫХОДОМ |
| SMA | 5 | SELETTORE MANUALE/AUTOMATICO | ПЕРЕКЛЮЧАТЕЛЬ РУЧНОЙ РЕЖИМ/АВТОМАТИЧЕСКИЙ |
| SMF | 5 | SELETTORE MANUALE FUNZIONAMENTO MIN–0–MAX | РУЧНОЙ ПЕРЕКЛЮЧАТЕЛЬ РАБОТЫ МИН – 0 – МАКС |
| SQN1../SQM3.. AIR | 4 | SERVOCOMANDO SERRANDA ARIA | СЕРВОПРИВОД ВОЗДУШНОЙ ЗАСЛОНКИ |
| SQN1../SQM3.. FUEL | 4 | SERVOCOMANDO COMBUSTIBILE | ПРИВОД ТОПЛИВА |
| ST | 1 | SERIE TERMOSTATI/PRESSOSTATI | РЯД ТЕРМОСТАТОВ/РЕЛЕ ДАВЛЕНИЯ |
| TA | 2 | TRASFORMATORE DI ACCENSIONE | ЗАПАЛЬНЫЙ ТРАНСФОРМАТОР |
| TC | 6 | TERMOCOPPIA | ТЕРМОПАРА |
| TS | 1 | TERMOSTATO/PRESSOSTATO DI SICUREZZA | ПРЕДОХРАНИТЕЛЬНЫЙ ТЕРМОСТАТ/ РЕЛЕ ДАВЛЕНИЯ |