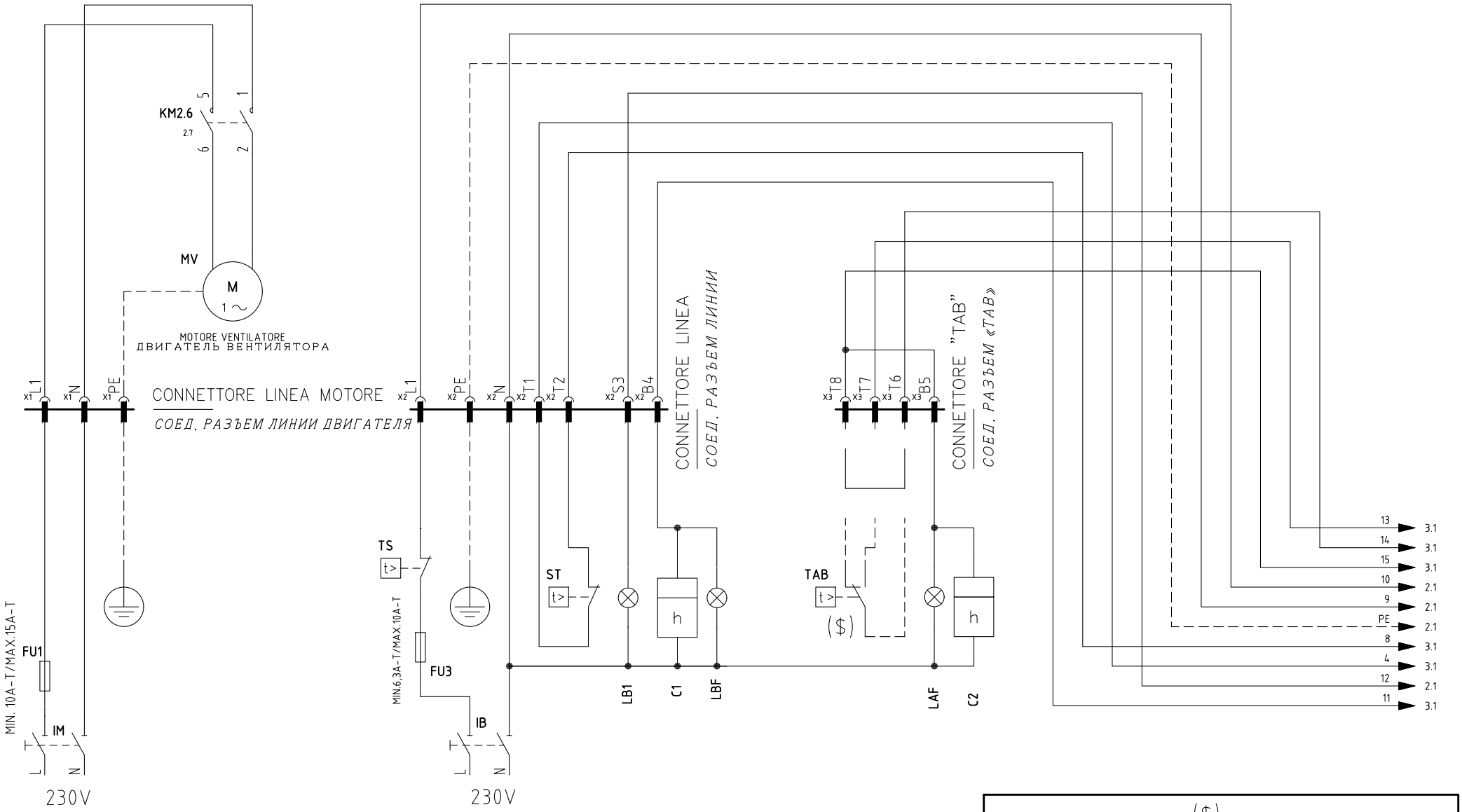


($)
SE USATO "TAB", TOGLIERE IL PONTE TRA I MORSETTI T6–T8
ЕСЛИ ИСПОЛЬЗУЕТСЯ "TAB", СНЯТЬ ПЕРЕМЫЧКУ МЕЖДУ КЛЕММАМИ T6 – T8

| REV. | MODIFICA | DATA | FIRME |
|---|---|---|---|
| 01 | OPTION "UV" OR "ER" ADDED | 26/11/20 | U. PINTON |

UNIGAS

Impianto: TIPI/TYPES NG(X)350/400/550 LG350/400/550 MODELLO/MODEL x–.PR.x.xx.Y.x.xx

Descrizione: VERSIONE CON LMV20 WITH LMV20 VERSION

Ordine

Commessa

Data Controllato: 26/11/2020

Esecutore: U. PINTON

Controllato: M. MASCHIO

Data: 14/01/2009

Revisione: 01

Dis. N. 04 – 0755

PREC.: /

FOGLIO: 1

SEGUE: 2

TOTALE: 7

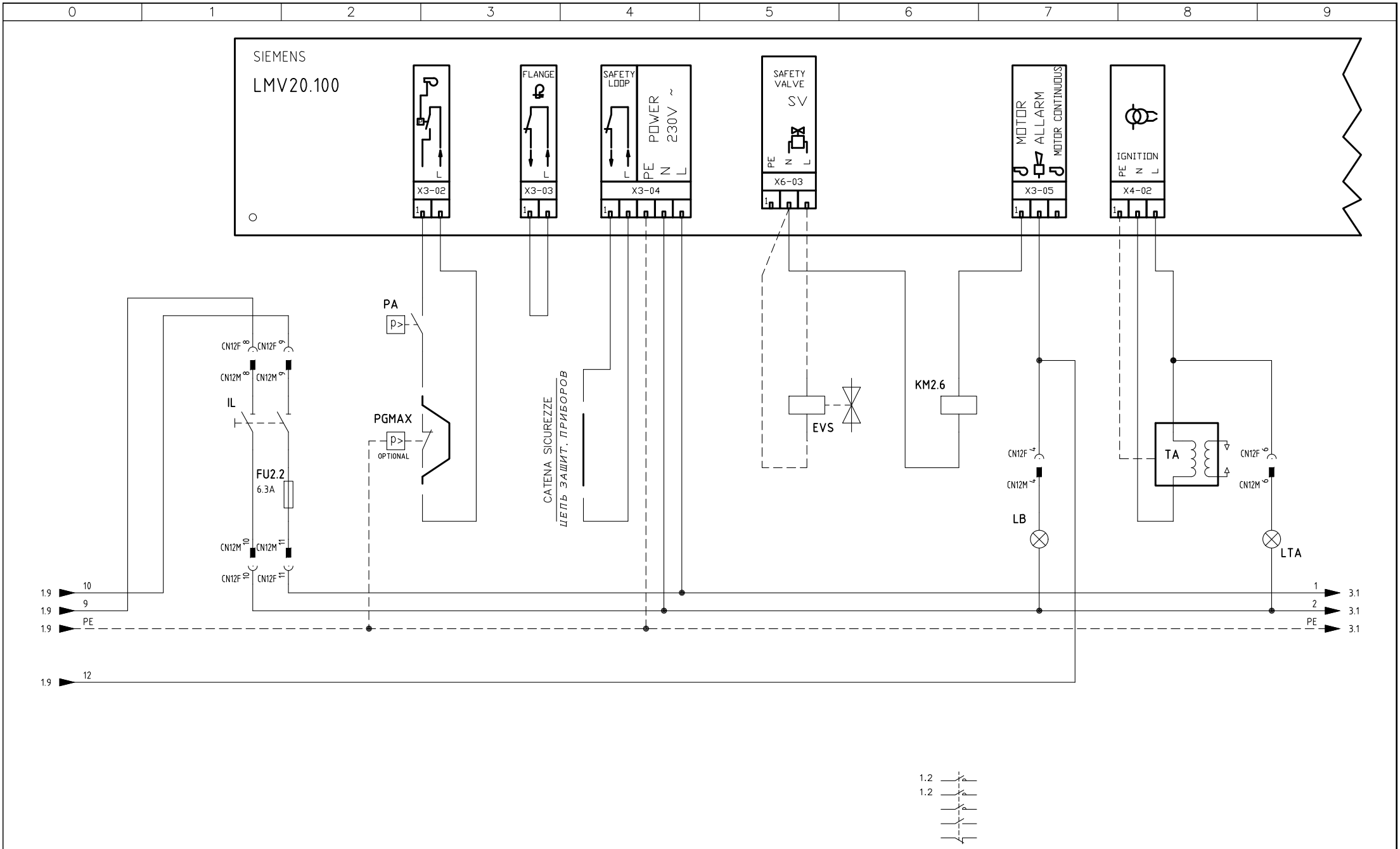


| | | | |
|---|---|---|---|
| Data | 14/01/2009 | PREC. | FOGLIO |
| Revisione | 01 | 1 | 2 |
| Dis. N. | 04 – 0755 | SEGUE | TOTALE |
| | | 3 | 7 |

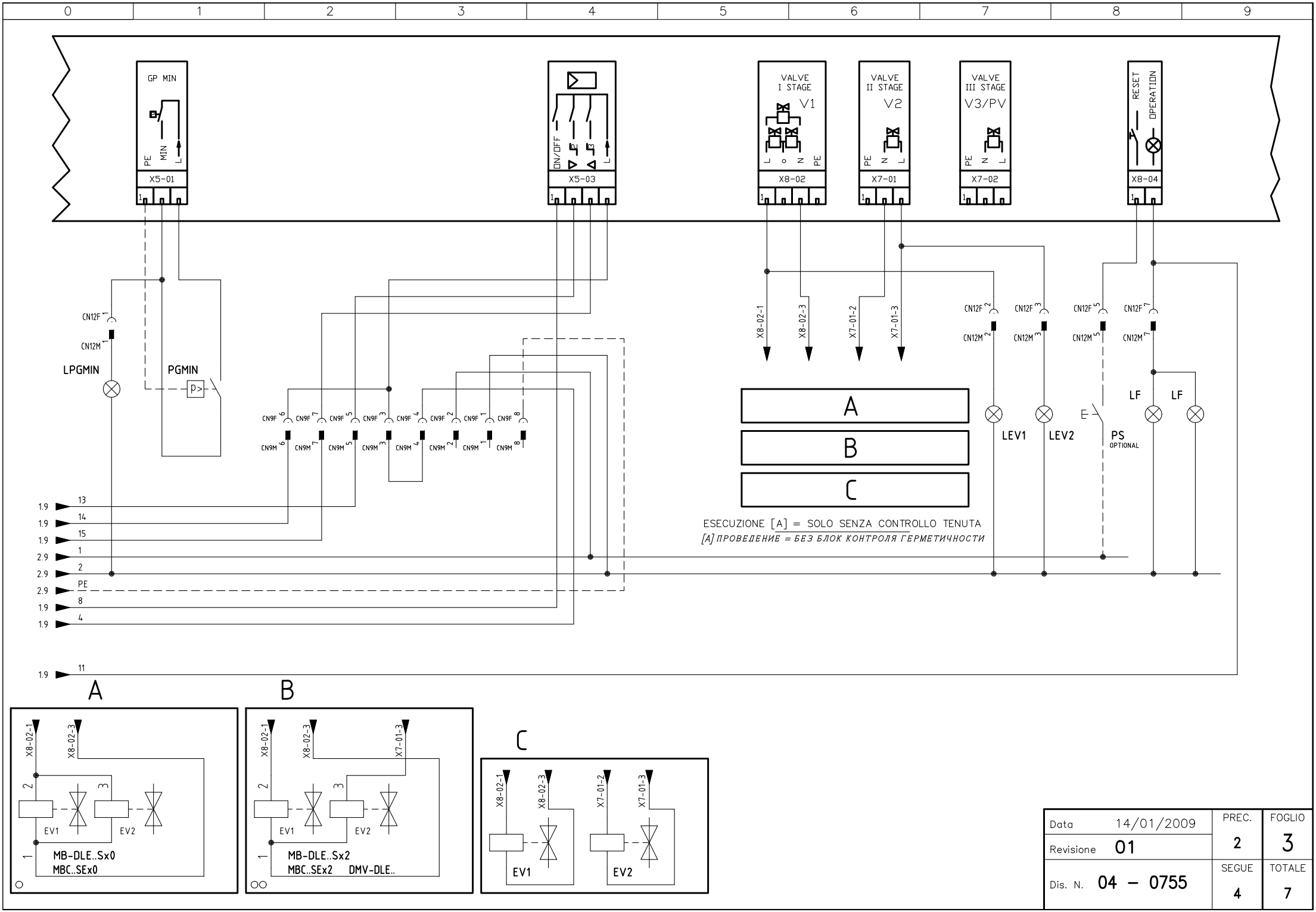


| | | | |
|---|---|---|---|
| Data | 14/01/2009 | PREC. | FOGLIO |
| Revisione | 01 | 2 | 3 |
| Dis. N. | 04 – 0755 | SEGUE | TOTALE |
| | | 4 | 7 |

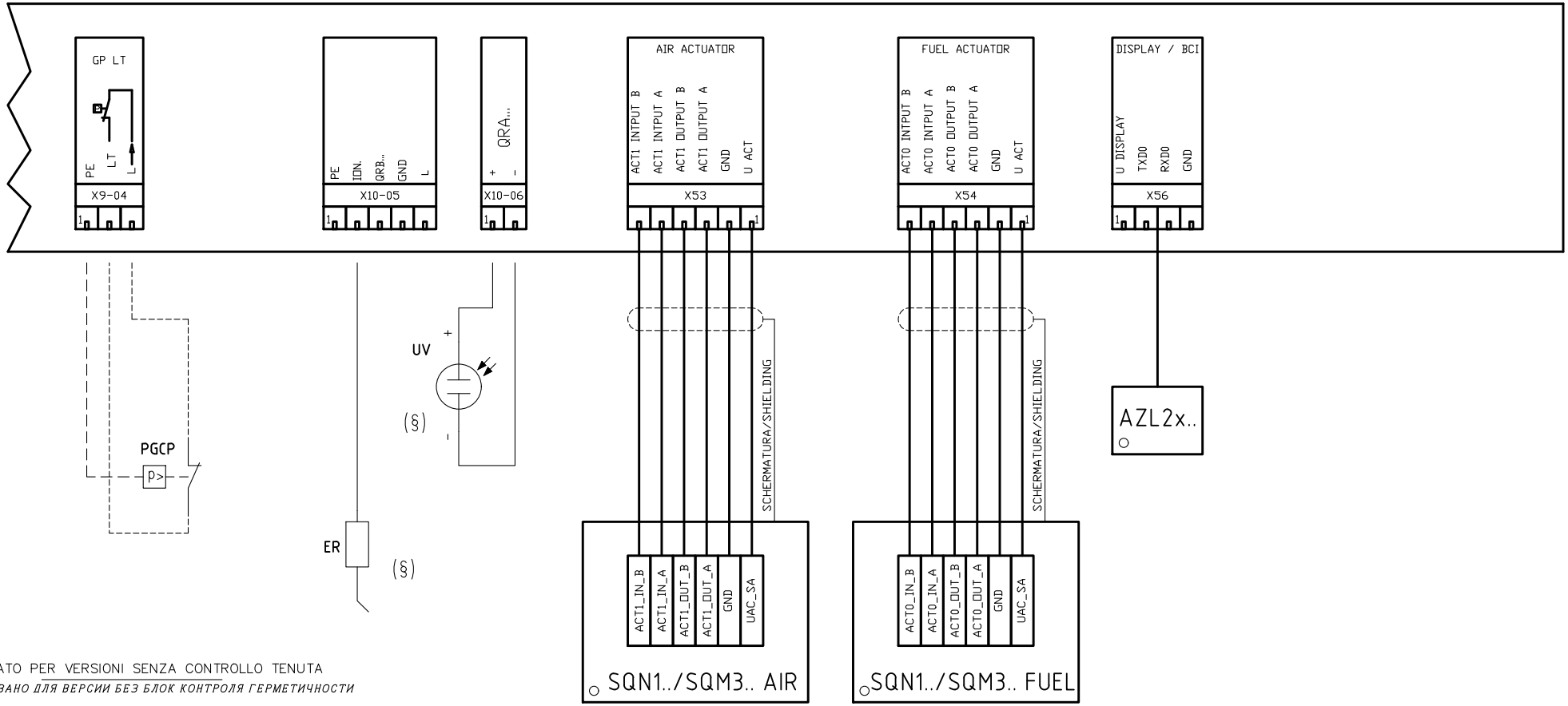


NON USATO PER VERSIONI SENZA CONTROLLO TENUTA

*НЕ ИСПОЛЬЗОВАНО ДЛЯ ВЕРСИИ БЕЗ БЛОК КОНТРОЛЯ ГЕРМЕТИЧНОСТИ*

(§)

SONDA [UV] IN ALTERNATIVA A SONDA [ER]

*ДАТЧИК [UV] АЛЬТЕРНАТИВА ДАТЧИК [ER]*

| | | | |
|---|---|---|---|
| Data | 14/01/2009 | PREC. | FOGLIO |
| Revisione | 01 | 3 | 4 |
| Dis. N. | 04 – 0755 | SEGUE | TOTALE |
| | | 5 | 7 |

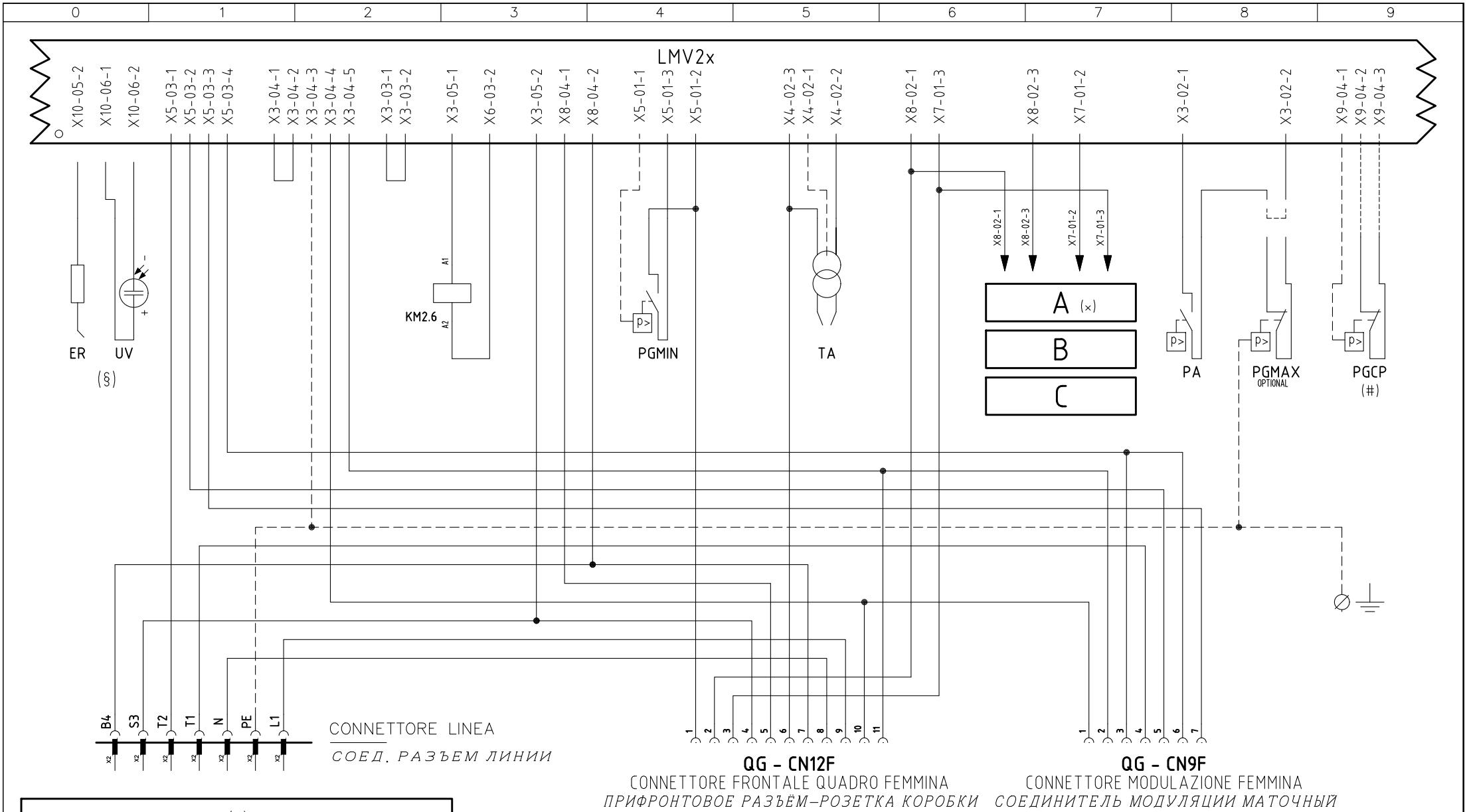


| |
|---|
| (§)<br>SONDA [UV] IN ALTERNATIVA A SONDA [ER]<br>ДАТЧИК [UV] АЛЬТЕРНАТИВА ДАТЧИК [ER] |
| (#)<br>NON USATO PER VERSIONI SENZA CONTROLLO TENUTA<br>НЕ ИСПОЛЬЗОВАНО ДЛЯ ВЕРСИИ БЕЗ БЛОК КОНТРОЛЯ ГЕРМЕТИЧНОСТИ |
| (×)<br>ESECUZIONE [A] = SOLO SENZA CONTROLLO TENUTA<br>[A] ПРОВЕДЕНИЕ = БЕЗ БЛОК КОНТРОЛЯ ГЕРМЕТИЧНОСТИ |

# INTERFACCIA CONNETTORI [LMV20.100]

# ИНТЕРФЕЙС РАЗЪЕМОВ [LMV20.100]

| | | | |
|---|---|---|---|
| Data 14/01/2009 | | PREC. | FOGLIO |
| Revisione 01 | | 4 | 5 |
| Dis. N. 04 – 0755 | | SEGUE | TOTALE |
| | | 6 | 7 |

## QG - CN12M

CONNETTORE FRONTALE QUADRO MASCHIO

*ПРИФРОНТОВОЕ РАЗЪЁМ–ВИЛКА КОРОБКИ*

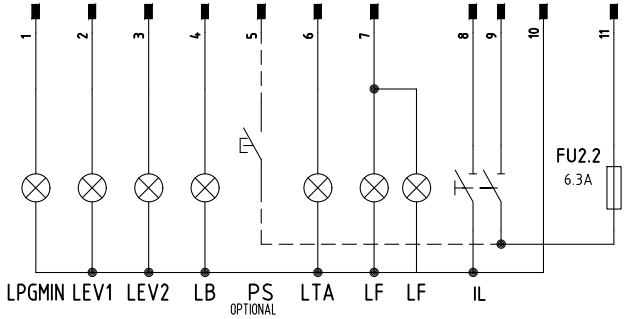


## QG - CN9M

CONNETTORE MODULAZIONE MASCHIO

*ВИЛКА СОЕДИНИТЕЛЯ ДЛЯ МОДУЛЯЦИИ*

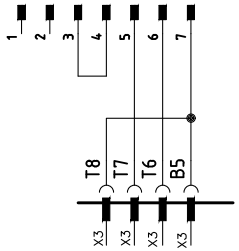


CONNETTORE "TAB"

*СОЕД. РАЗЪЕМ «TAB»*

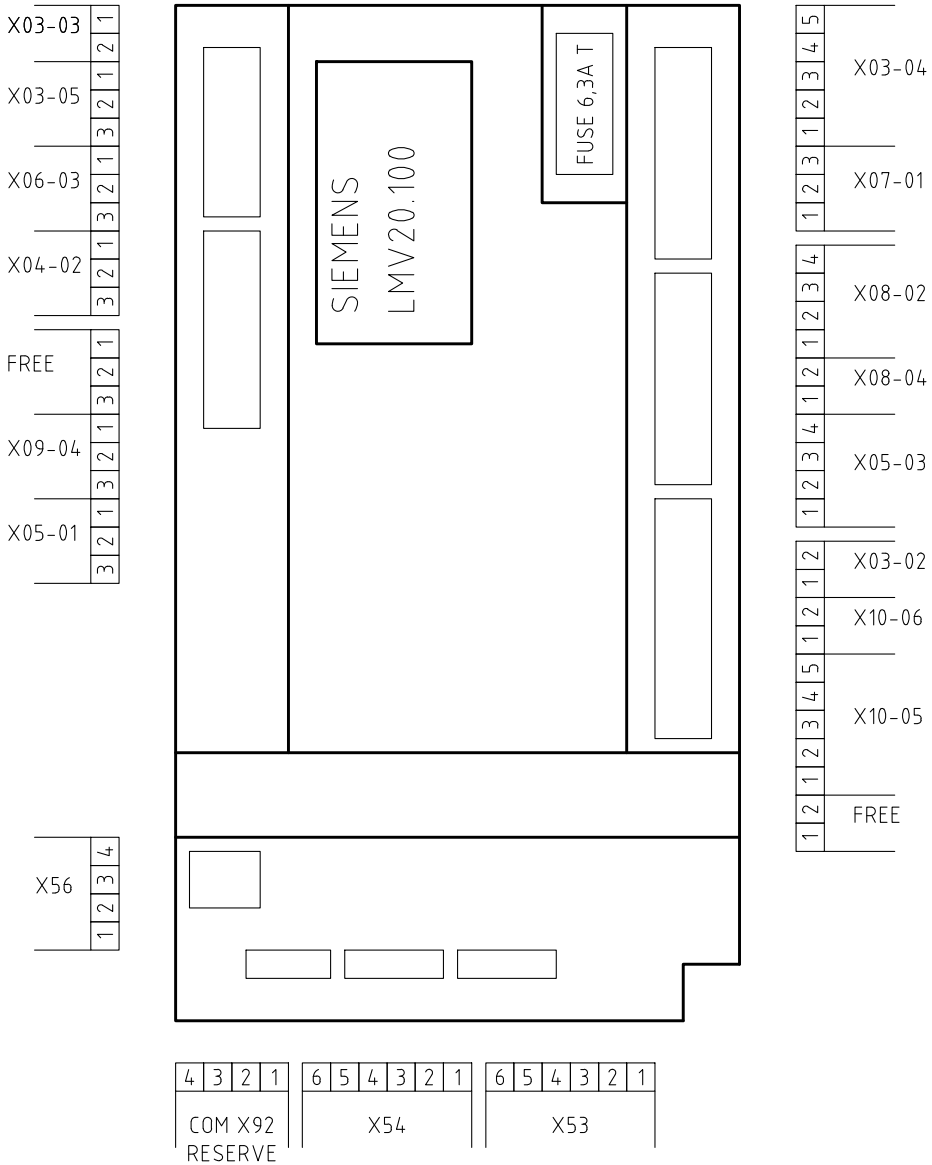


| | | | |
|---|---|---|---|
| Data | 14/01/2009 | PREC. | FOGLIO |
| Revisione | 01 | 5 | 6 |
| Dis. N. | 04 – 0755 | SEGUE | TOTALE |
| | | 7 | 7 |

| 0 | 1 | 2 | 3 | 4 | 5 | 6 | 7 | 8 | 9 |
|---|---|---|---|---|---|---|---|---|---|

| Sigla/Item | Foglio/Sheet | Funzione | Function |
|---|---|---|---|
| AZL2x.. | 4 | INTERFACCIA UTENTE | ПОВЕРХНОСТЬ СТЫКА ПОТРЕБИТЕЛЯ |
| C1 | 1 | CONTAORE FUNZIONAMENTO | СЧЕТЧИК ЧАСОВ РАБОТЫ |
| C2 | 1 | CONTAORE ALTA FIAMMA | СЧЕТЧИК ЧАСОВ РАБОТЫ НА БОЛЬШОМ ПЛАМЕНИ |
| DMV–DLE.. | 3 | GRUPPO VALVOLE GAS (ALTERNATIVO) | ГРУППА ГАЗОВЫХ КЛАПАНОВ (АЛЬТЕРНАТИВНЫЙ) |
| ER | 4 | ELETTRODO RILEVAZIONE FIAMMA | КОНТРОЛЬНЫЙ ЭЛЕКТРОД ПЛАМЕНИ |
| EV1 | 3 | ELETTROVALVOLA GAS LATO RETE | ГАЗОВЫЙ ЭЛЕКТРОКЛАПАН СО СТОРОНЫ СЕТИ |
| EV2 | 3 | ELETTROVALVOLA GAS LATO BRUCIATORE | ГАЗОВЫЙ ЭЛЕКТРОКЛАПАН СО СТОРОНЫ ГОРЕЛКИ |
| EVS | 2 | ELETTROVALVOLA GAS DI SICUREZZA (OPTIONAL) | ГАЗОВЫЙ ПРЕДОХРАНИТЕЛЬНЫЙ ЭЛЕКТРОКЛАПАН (ОПЦИЯ) |
| FU1 | 1 | FUSIBILE LINEA MOTORE VENTILATORE | ПЛАВКИЙ ПРЕДОХРАНИТЕЛЬ ЛИНИИ ДВИГАТЕЛЯ ВЕНТИЛЯТОРА |
| FU2.2 | 2 | FUSIBILE LINEA AUSILIARI | ПЛАВКИЙ ПРЕДОХРАНИТЕЛЬ ЛИНИИ ВСПОМОГАТЕЛЬНОГО ОБОРУДОВАНИЯ |
| FU3 | 1 | FUSIBILE LINEA BRUCIATORE | ПЛАВКИЙ ПРЕДОХРАНИТЕЛЬ ЛИНИИ ГОРЕЛКИ |
| IB | 1 | INTERRUTTORE LINEA BRUCIATORE | ВЫКЛЮЧАТЕЛЬ ЛИНИИ ГОРЕЛКИ |
| IL | 2 | INTERRUTTORE LINEA AUSILIARI | ВЫКЛЮЧАТЕЛЬ ЛИНИИ ВСПОМОГАТЕЛЬНОГО ОБОРУДОВАНИЯ |
| IM | 1 | INTERRUTTORE LINEA MOTORE VENTILATORE | ВЫКЛЮЧАТЕЛЬ ЛИНИИ ДВИГАТЕЛЯ ВЕНТИЛЯТОРА |
| KM2.6 | 2 | CONTATTORE MOTORE VENTILATORE | СЧЕТЧИК ЧАСОВ РАБОТЫ ДВИГАТЕЛЯ ВЕНТИЛЯТОРА |
| LAF | 1 | LAMPADA SEGNALAZIONE ALTA FIAMMA BRUCIATORE | СИГНАЛЬНАЯ ЛАМПОЧКА БОЛЬШОГО ПЛАМЕНИ ГОРЕЛКИ |
| LB | 2 | LAMPADA SEGNALAZIONE BLOCCO BRUCIATORE | СИГНАЛЬНАЯ ЛАМПОЧКА БЛОКИРОВКИ ГОРЕЛКИ |
| LB1 | 1 | LAMPADA SEGNALAZIONE BLOCCO BRUCIATORE | СИГНАЛЬНАЯ ЛАМПОЧКА БЛОКИРОВКИ ГОРЕЛКИ |
| LBF | 1 | LAMPADA SEGNALAZIONE BASSA FIAMMA BRUCIATORE | СИГНАЛЬНАЯ ЛАМПОЧКА МАЛОГО ПЛАМЕНИ ГОРЕЛКИ |
| LEV1 | 3 | LAMPADA SEGNALAZIONE APERTURA [EV1] | СИГНАЛЬНАЯ ЛАМПОЧКА ОТКРЫТИЯ[EV1] |
| LEV2 | 3 | LAMPADA SEGNALAZIONE APERTURA [EV2] | СИГНАЛЬНАЯ ЛАМПОЧКА ОТКРЫТИЯ[EV2] |
| LF | 3 | LAMPADA SEGNALAZIONE FUNZIONAMENTO BRUCIATORE | СИГНАЛЬНАЯ ЛАМПОЧКА РАБОТЫ ГОРЕЛКИ |
| LF | 3 | LAMPADA SEGNALAZIONE FUNZIONAMENTO BRUCIATORE | СИГНАЛЬНАЯ ЛАМПОЧКА РАБОТЫ ГОРЕЛКИ |
| LMV20.100 | 2 | APPARECCHIATURA DI COMANDO | АППАРАТУРА УПРАВЛЕНИЯ |
| LPGMIN | 3 | LAMPADA SEGNALAZIONE PRESENZA GAS IN RETE | СИГНАЛЬНАЯ ЛАМПОЧКА НАЛИЧИЯ ГАЗА В СЕТИ |
| LTA | 2 | LAMPADA SEGNALAZIONE TRASFORMATORE DI ACCENSIONE | СИГНАЛЬНАЯ ЛАМПОЧКА ЗАПАЛЬНОГО ТРАНСФОРМАТОРА |
| MB–DLE..Sx0 | 3 | GRUPPO VALVOLE GAS | ГРУППА ГАЗОВЫХ КЛАПАНОВ |
| MB–DLE..Sx2 | 3 | GRUPPO VALVOLE GAS | ГРУППА ГАЗОВЫХ КЛАПАНОВ |
| MBC..SEx0 | 3 | GRUPPO VALVOLE GAS (ALTERNATIVO) | ГРУППА ГАЗОВЫХ КЛАПАНОВ (АЛЬТЕРНАТИВНЫЙ) |
| MBC..SEx2 | 3 | GRUPPO VALVOLE GAS (ALTERNATIVO) | ГРУППА ГАЗОВЫХ КЛАПАНОВ (АЛЬТЕРНАТИВНЫЙ) |
| MV | 1 | MOTORE VENTILATORE | ДВИГАТЕЛЬ ВЕНТИЛЯТОРА |
| PA | 2 | PRESSOSTATO ARIA | РЕЛЕ ДАВЛЕНИЯ ВОЗДУХА |
| PGCP | 4 | PRESSOSTATO GAS CONTROLLO PERDITE (OPTIONAL) | РЕЛЕ ДАВЛЕНИЯ ГАЗА ДЛЯ КОНТРОЛЯ ЗА УТЕЧКАМИ (ОПЦИЯ) |
| PGMAX | 2 | PRESSOSTATO GAS DI MASSIMA PRESSIONE (OPTIONAL) | РЕЛЕ МАКСИМАЛЬНОГО ДАВЛЕНИЯ ГАЗА (ОПЦИЯ) |
| PGMIN | 3 | PRESSOSTATO GAS DI MINIMA PRESSIONE | РЕЛЕ МИНИМАЛЬНОГО ДАВЛЕНИЯ ГАЗА |
| PS | 3 | PULSANTE SBLOCCO BRUCIATORE | КНОПКА РАЗБЛОКИРОВКИ ГОРЕЛКИ |
| SQN1../SQM3.. AIR | 4 | SERVOCOMANDO SERRANDA ARIA | СЕРВОПРИВОД ВОЗДУШНОЙ ЗАСЛОНКИ |
| SQN1../SQM3.. FUEL | 4 | SERVOCOMANDO COMBUSTIBILE | ПРИВОД ТОПЛИВА |
| ST | 1 | SERIE TERMOSTATI/PRESSOSTATI | РЯД ТЕРМОСТАТОВ/РЕЛЕ ДАВЛЕНИЯ |
| TA | 2 | TRASFORMATORE DI ACCENSIONE | ЗАПАЛЬНЫЙ ТРАНСФОРМАТОР |
| TAB | 1 | TERMOSTATO/PRESSOSTATO ALTA–BASSA FIAMMA | ТЕРМОСТАТ/РЕЛЕ ДАВЛЕНИЯ БОЛЬШОГО/МАЛОГО ПЛАМЕНИ |
| TS | 1 | TERMOSTATO/PRESSOSTATO DI SICUREZZA | ПРЕДОХРАНИТЕЛЬНЫЙ ТЕРМОСТАТ/ РЕЛЕ ДАВЛЕНИЯ |
| UV | 4 | SONDA UV RILEVAZIONE FIAMMA (ALTERNATIVA) | УФ ДАТЧИК КОНТРОЛЯ ПЛАМЕНИ (АЛЬТЕРНАТИВНЫЙ) |