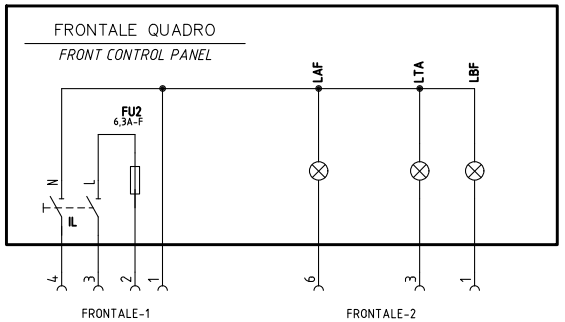


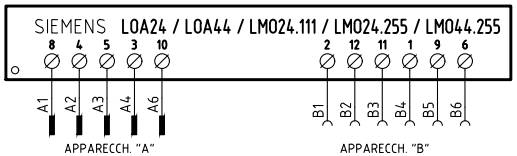


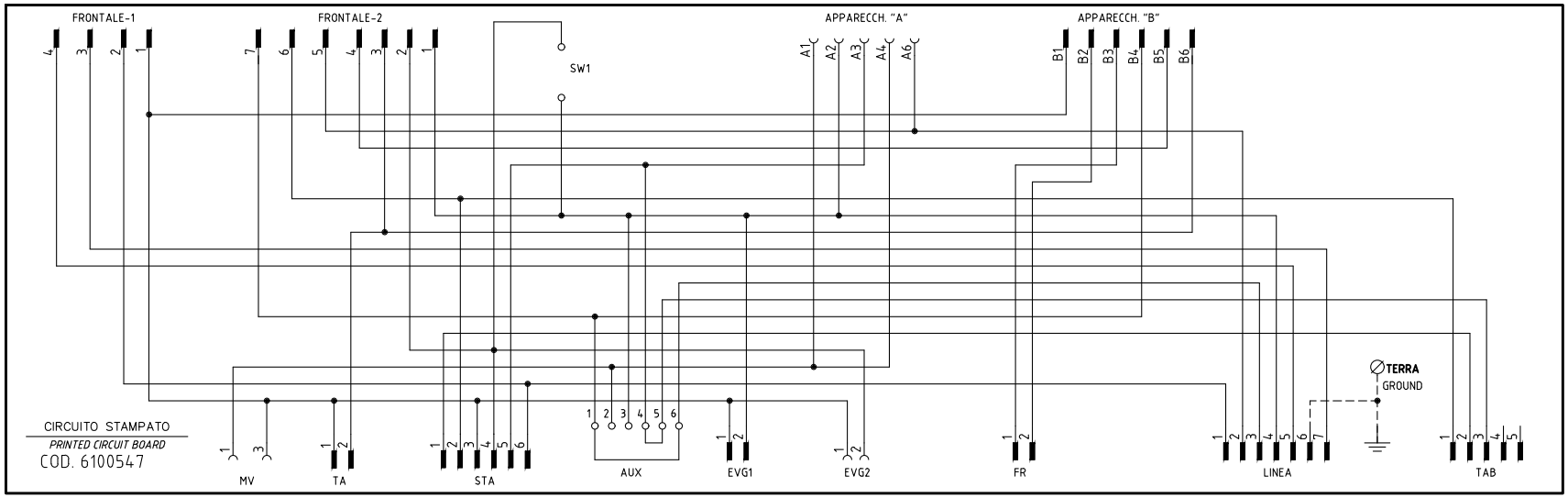


SERVOCOMANDO SERRANDA ARIA

*AIR DAMPER SERVO CONTROL*

STA4.5B0.37/63N30L

| | |
|---|---|
| I | ALTA FIAMMA<br>*HIGH FLAME* |
| II | SOSTA, ACCENSIONE E BASSA FIAMMA<br>*STAND-BY, IGNITION AND LOW FLAME* |
| III | APERTURA EVG2<br>*OPEN EVG2* |

SERVOCOMANDO SERRANDA ARIA (ALTERNATIVO)

*AIR DAMPER ACTUATOR (ALTERNATIVE)*

SQN72.2A4A20

| | |
|---|---|
| I (ROSSO)<br>*I (RED)* | ALTA FIAMMA<br>*HIGH FLAME* |
| II (BLU)<br>*II (BLUE)* | SOSTA, ACCENSIONE E BASSA FIAMMA<br>*STAND-BY, IGNITION AND LOW FLAME* |
| IV (NERO)<br>*IV (BLACK)* | APERTURA EVG2<br>*OPEN EVG2* |

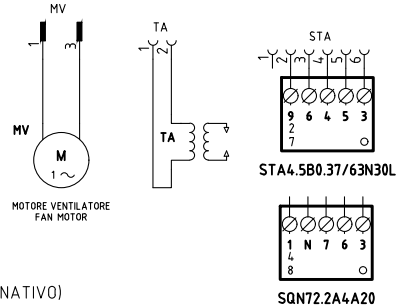


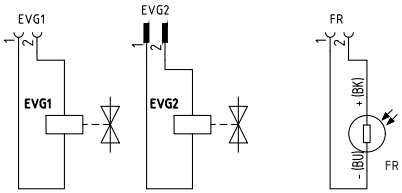


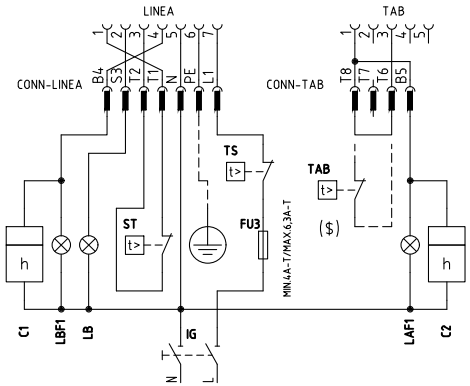


($) SE PREVISTO "TAB", TOGLIERE IL PONTE TRA I MORSETTI T6-T8
IF "TAB" USED REMOVE THE BRIDGE BETWEEN TERMINALS T6-T8

230V 1N a.c.

| REV. | MODIFICA | DATA | FIRME |
|---|---|---|---|
| 03 | AGGIUNTO/ADDED LMO 24.255 | 07/01/13 | U. PINTON |
| 02 | AGGIUNTO/ADDED SQN72.xx | 22/05/09 | U. PINTON |
| 01 | EVG2 CONNECTOR CORRECT | 04/04/08 | U. PINTON |

UNIGAS

Impianto: *TIPI/TYPES LO140 – LO200*
*MODELLI/MODELS x–.AB.x.xx.A*

Descrizione: *VERSIONE CON CIRCUITO STAMPATO*
*PRINTED CIRCUIT VERSION*

Ordine

Commessa

Esecutore: U. PINTON

Data Controllato: 07/01/2013

Controllato: S. MARCHETTI

Data: 17/10/2004

Revisione: 03

Dis. N. 18 – 0068

PREC. /

FOGLIO 1

SEGUE 2

TOTALE 2

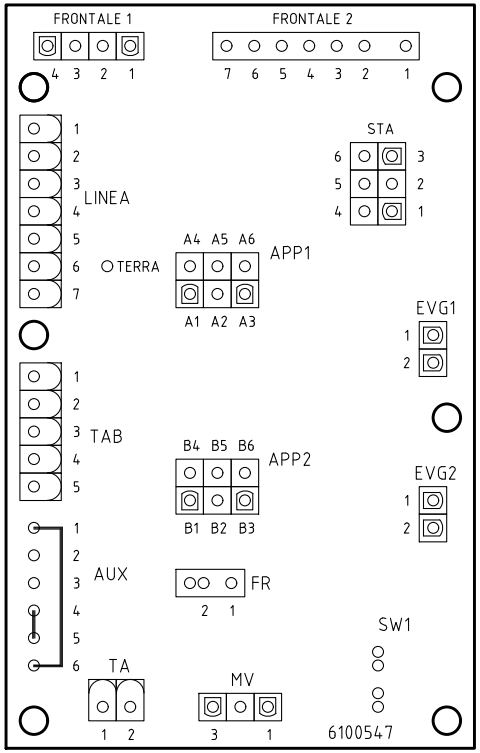


| SIGLA/ITEM | Funzione | FUNCTION |
|---|---|---|
| C1 | CONTAORE BASSA FIAMMA | LOW FLAME TIME METER |
| C2 | CONTAORE ALTA FIAMMA | HIGH FLAME TIME METER |
| EVG1 | ELETTROVALVOLA GASOLIO BASSA FIAMMA | LOW FLAME LIGHTOIL ELECTRO-VALVE |
| EVG2 | ELETTROVALVOLA GASOLIO ALTA FIAMMA | HIGH FLAME LIGHT OIL ELECTRO-VALVE |
| FR | FOTORESISTENZA RIVELAZIONE FIAMMA | PHOTORESISTOR FLAME DETECTOR |
| FU2 | FUSIBILE DI LINEA | LINE FUSE |
| FU3 | FUSIBILE LINEA BRUCIATORE | BURNER LINE FUSE |
| IG | INTERRUTTORE GENERALE | MAIN DISCONNECTOR |
| IL | INTERRUTTORE LINEA AUSILIARI | AUXILIARY LINE SWITCH |
| LAF | LAMPADA SEGNALAZIONE ALTA FIAMMA BRUCIATORE | BURNER IN HIGH FLAME INDICATOR LIGHT |
| LAF1 | LAMPADA SEGNALAZIONE ALTA FIAMMA BRUCIATORE | BURNER IN HIGH FLAME INDICATOR LIGHT |
| LB | LAMPADA SEGNALAZIONE BLOCCO BRUCIATORE | INDICATOR LIGHT FOR BURNER LOCK-OUT |
| LBF | LAMPADA SEGNALAZIONE BASSA FIAMMA BRUCIATORE | BURNER IN LOW FLAME INDICATOR LIGHT |
| LBF1 | LAMPADA SEGNALAZIONE BASSA FIAMMA BRUCIATORE | BURNER IN LOW FLAME INDICATOR LIGHT |
| LOA.. / LMO.. | APPARECCHIATURA CONTROLLO FIAMMA | FLAME MONITOR DEVICE |
| LTA | LAMPADA SEGNALAZIONE TRASFORMATORE DI ACCENSIONE | IGNITION TRANSFORMER INDICATOR LIGHT |
| MV | MOTORE VENTILATORE | FAN MOTOR |
| SQN72.2A4A20 | SERVOCOMANDO SERRANDA ARIA (ALTERNATIVO) | AIR DAMPER SERVO CONTROL |
| ST | SERIE TERMOSTATI/PRESSOSTATI | SERIES OF THERMOSTATS OR PRESSURE SWITCHES |
| STA4.5B0.37/63N30L | SERVOCOMANDO SERRANDA ARIA | AIR DAMPER SERVO CONTROL |
| TA | TRASFORMATORE DI ACCENSIONE | IGNITION TRANSFORMER |
| TAB | TERMOSTATO/PRESSOSTATO ALTA-BASSA FIAMMA | HIGH-LOW THERMOSTAT/PRESSURE SWITCHES |
| TS | TERMOSTATO/PRESSOSTATO DI SICUREZZA | SAFETY THERMOSTAT OR PRESSURE SWITCH |

| | | | |
|---|---|---|---|
| Data 17/10/2004 | | PREC. 1 | FOGLIO 2 |
| Revisione 03 | | | |
| Dis. N. 18 – 0068 | | SEGUE / | TOTALE 2 |