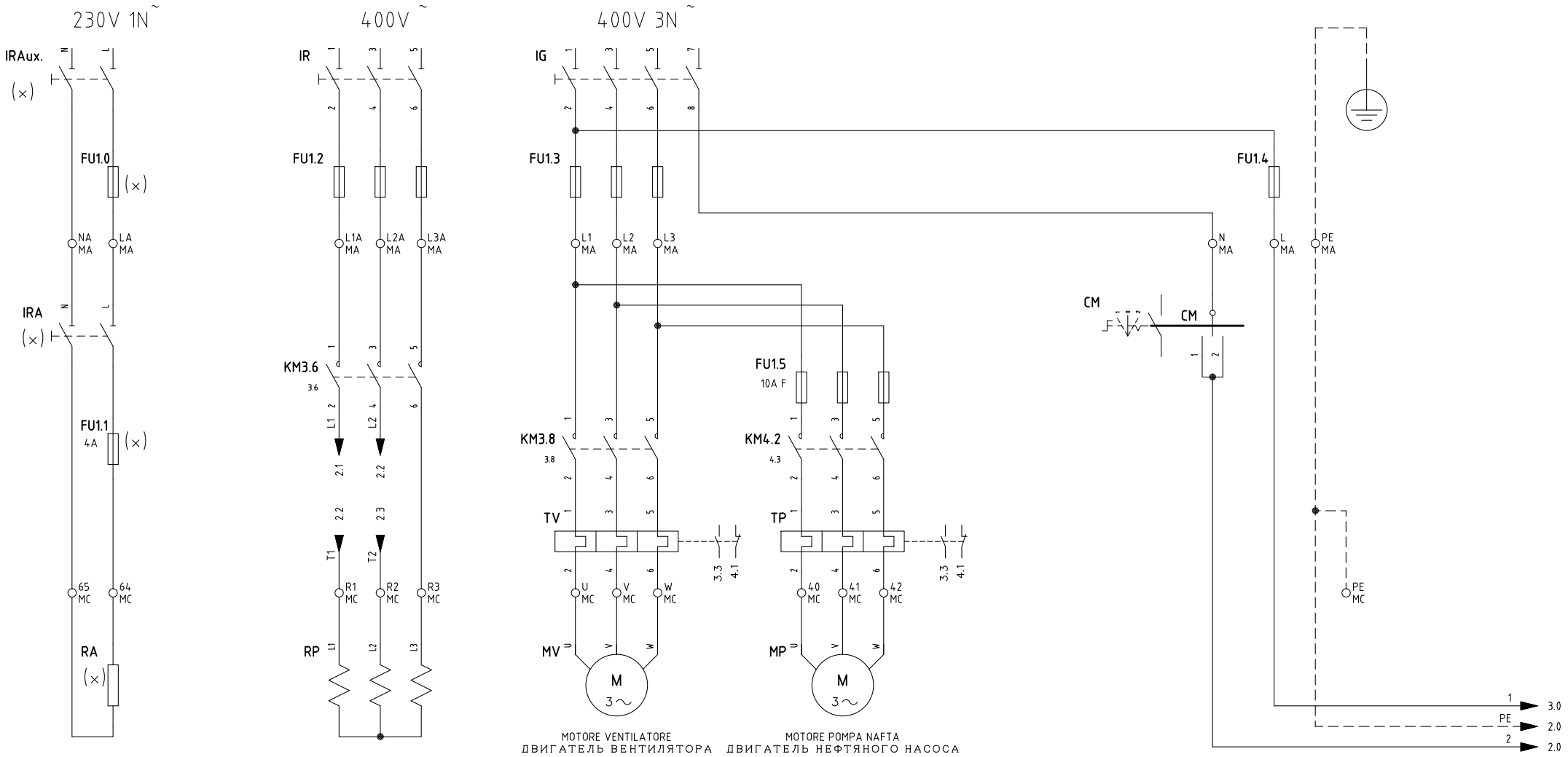


(×)
INSTALLATO SOLO SU ALCUNE VERSIONI
*УСТАНОВЛЕНО ТОЛЬКО НА НЕКОТОРЫХ МОДЕЛЯХ*

| REV. | MODIFICA | DATA | FIRME |
|---|---|---|---|
| 01 | MODIFIED MCX06C CONNECTIONS | 04/02/13 | U. PINTON |

UNIGAS

Impianto
*TIPO/TYPE KP60/.../KP93A – KR512A*
*MODELLO Mx.PR.x.xx.A.x.xx*

Descrizione
*CON MULTI–TERMOSTATO MCX06C*
*WITH MCX06C MULTI–THERMOSTAT*

Ordine

Commessa

Data Controllato 04/02/2012

Esecutore U. PINTON

Controllato S. MARCHETTI

Data 19/11/2012

Revisione 01

Dis. N. 05 – 972

PREC. /

FOGLIO 1

SEGUE 2

TOTALE 9

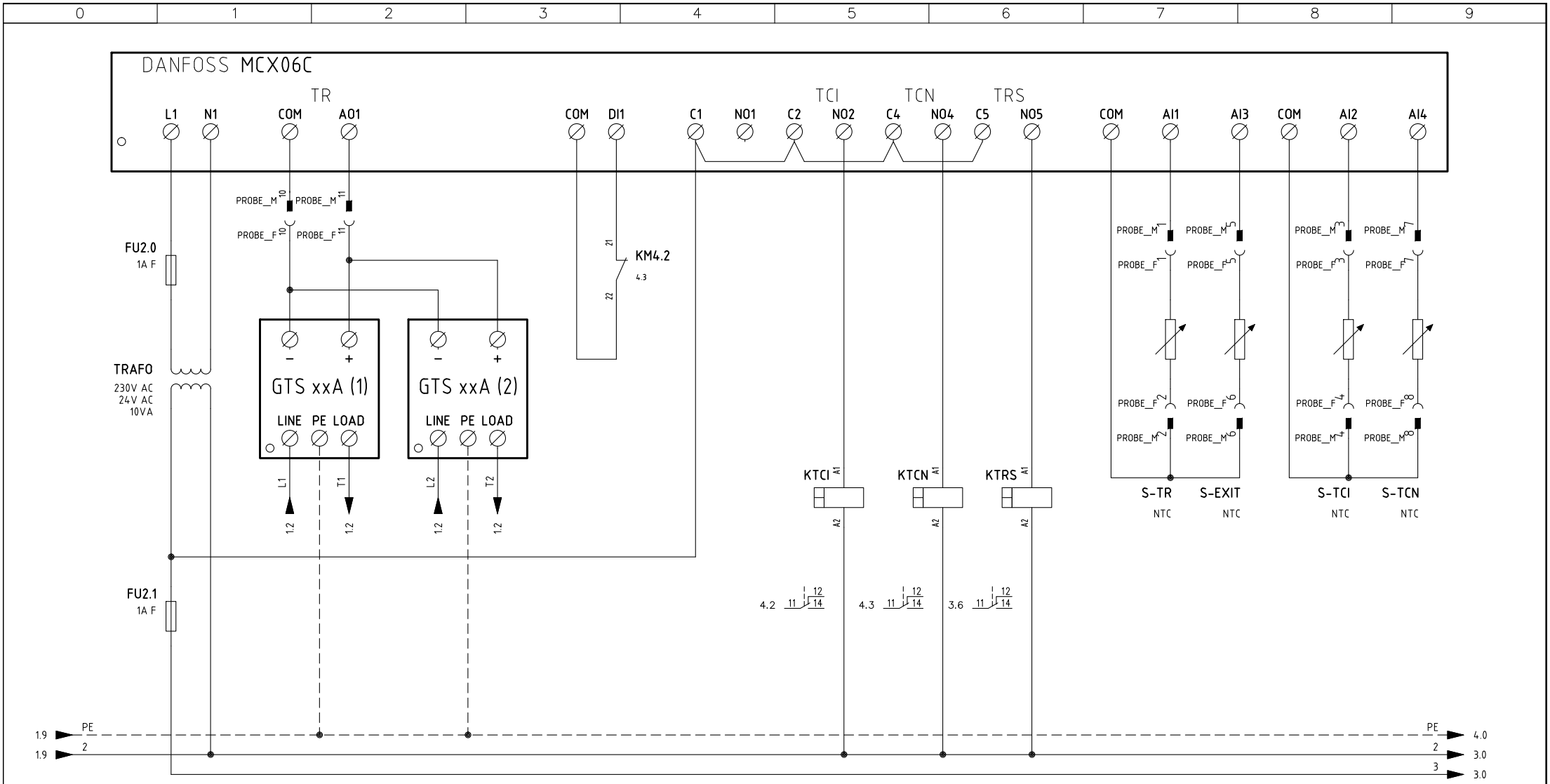


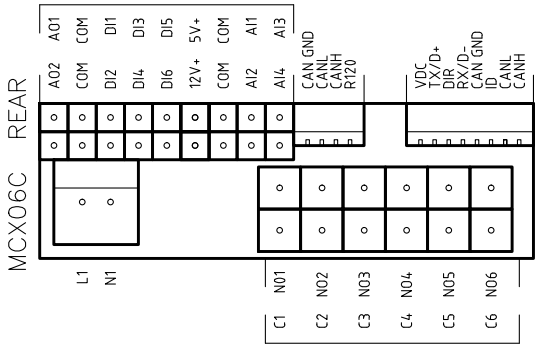


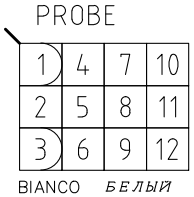


VISTA LATO COMPONENTI (SONDE)
*КОМПОНЕНТЫ СБОКУ (ДАТЧИКОВ)*

| | | | |
|---|---|---|---|
| Data 19/11/2012 | | PREC. 1 | FOGLIO 2 |
| Revisione 01 | | | |
| Dis. N. 05 – 972 | | SEGUE 3 | TOTALE 9 |

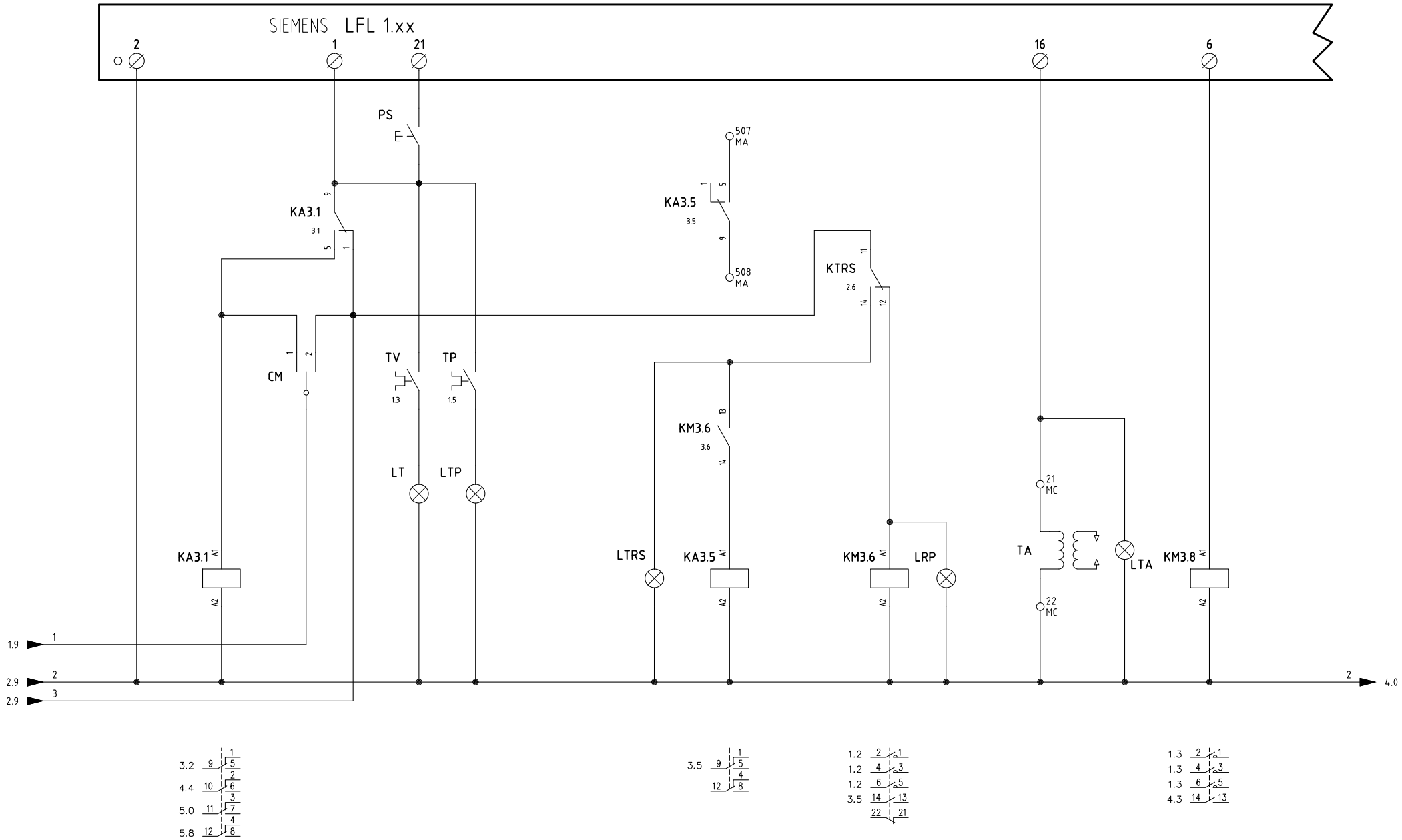


| | | | |
|---|---|---|---|
| Data | 19/11/2012 | PREC. | FOGLIO |
| Revisione | 01 | 2 | 3 |
| Dis. N. | 05 – 972 | SEGUE | TOTALE |
| | | 4 | 9 |

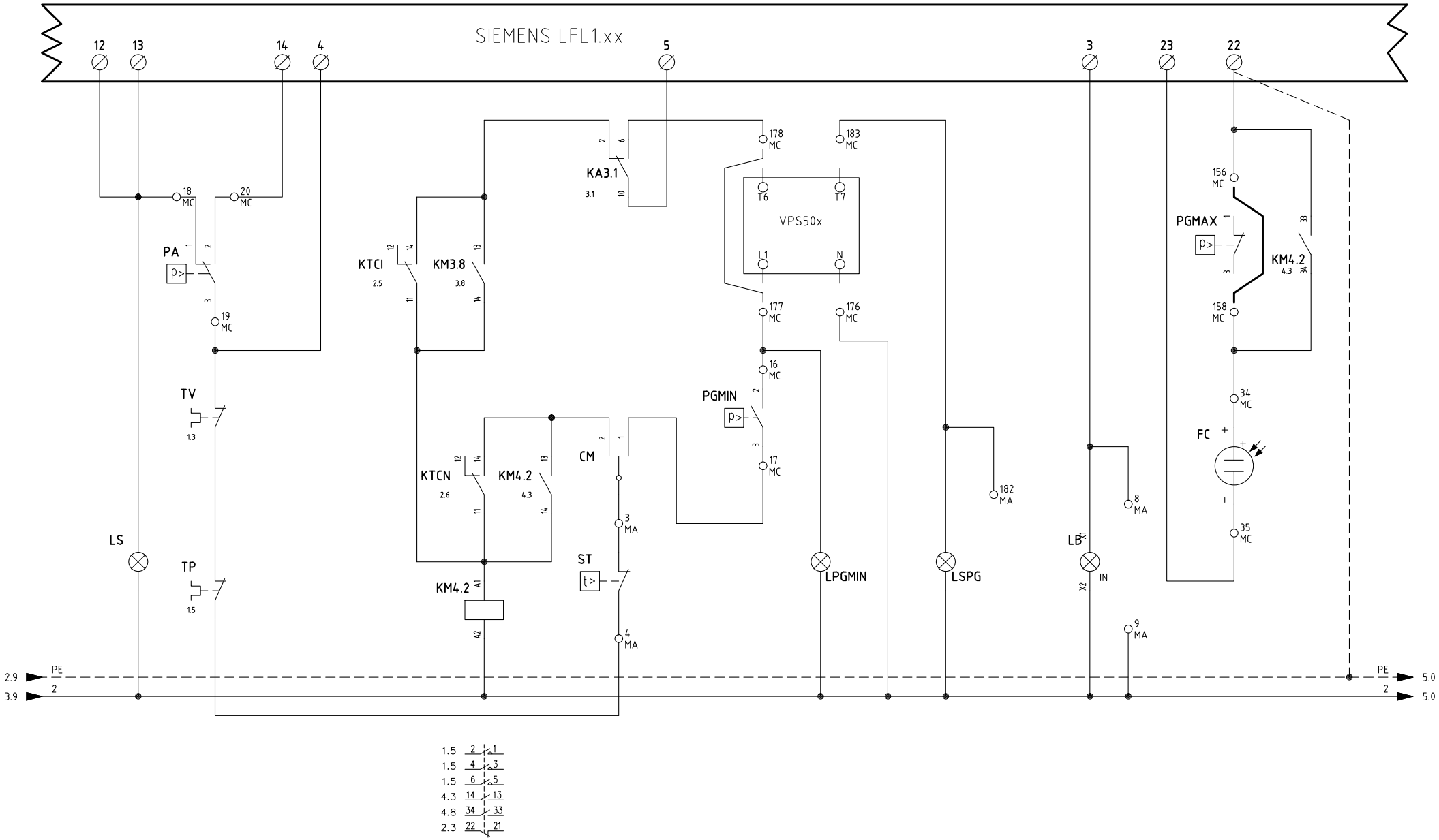


| | | | |
|---|---|---|---|
| Data 19/11/2012 | | PREC. | FOGLIO |
| Revisione 01 | | 3 | 4 |
| Dis. N. 05 – 972 | | SEGUE | TOTALE |
| | | 5 | 9 |

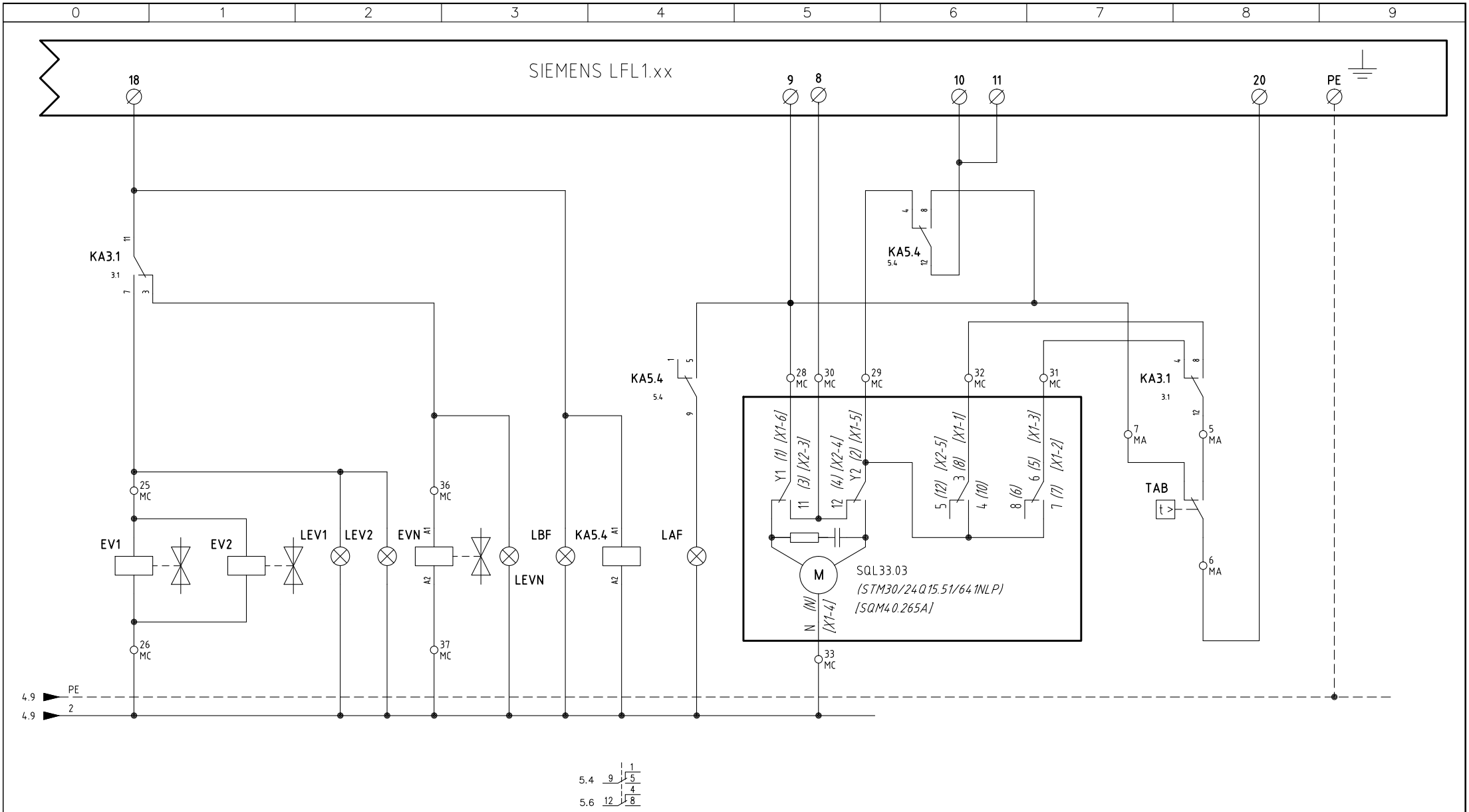


| | | | |
|---|---|---|---|
| Data 19/11/2012 | | PREC. | FOGLIO |
| Revisione 01 | | 4 | 5 |
| Dis. N. 05 – 972 | | SEGUE | TOTALE |
| | | 6 | 9 |

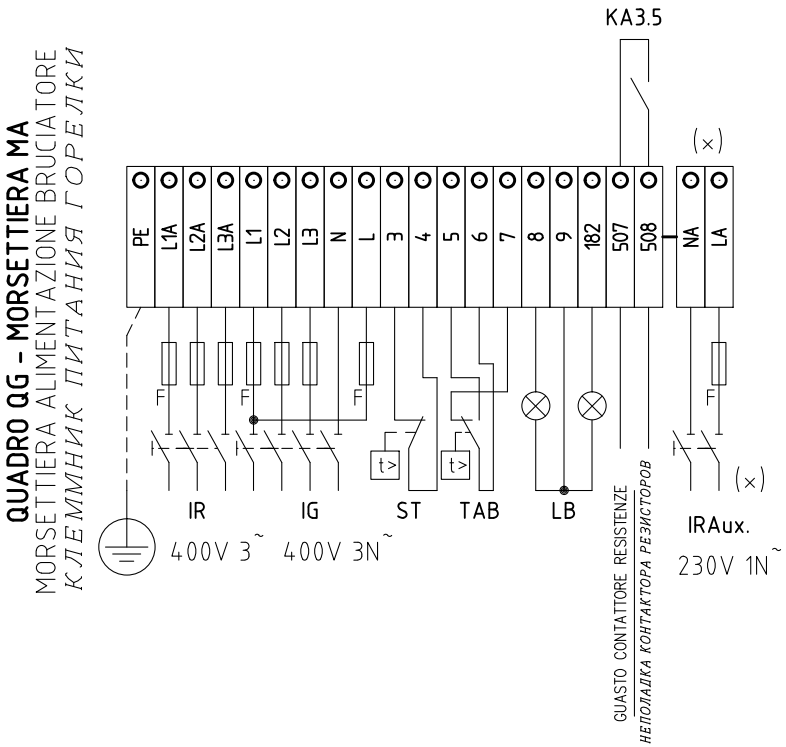


(x)
INSTALLATO SOLO SU ALCUNE VERSIONI
*УСТАНОВЛЕНО ТОЛЬКО НА НЕКОТОРЫХ МОДЕЛЯХ*

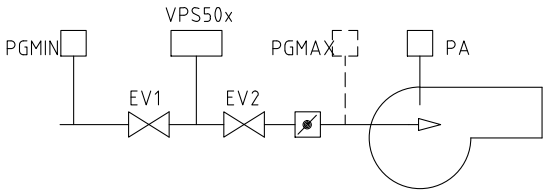


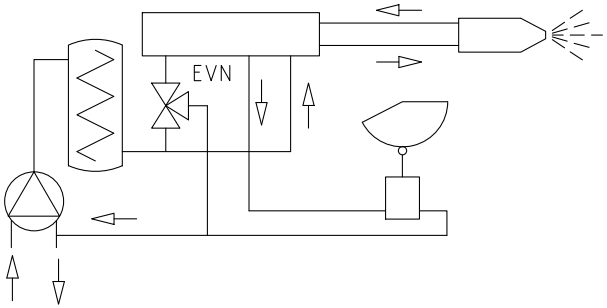


| | | | |
|---|---|---|---|
| Data 19/11/2012 | | PREC. | FOGLIO |
| Revisione 01 | | 5 | 6 |
| Dis. N. 05 – 972 | | SEGUE | TOTALE |
| | | 7 | 9 |

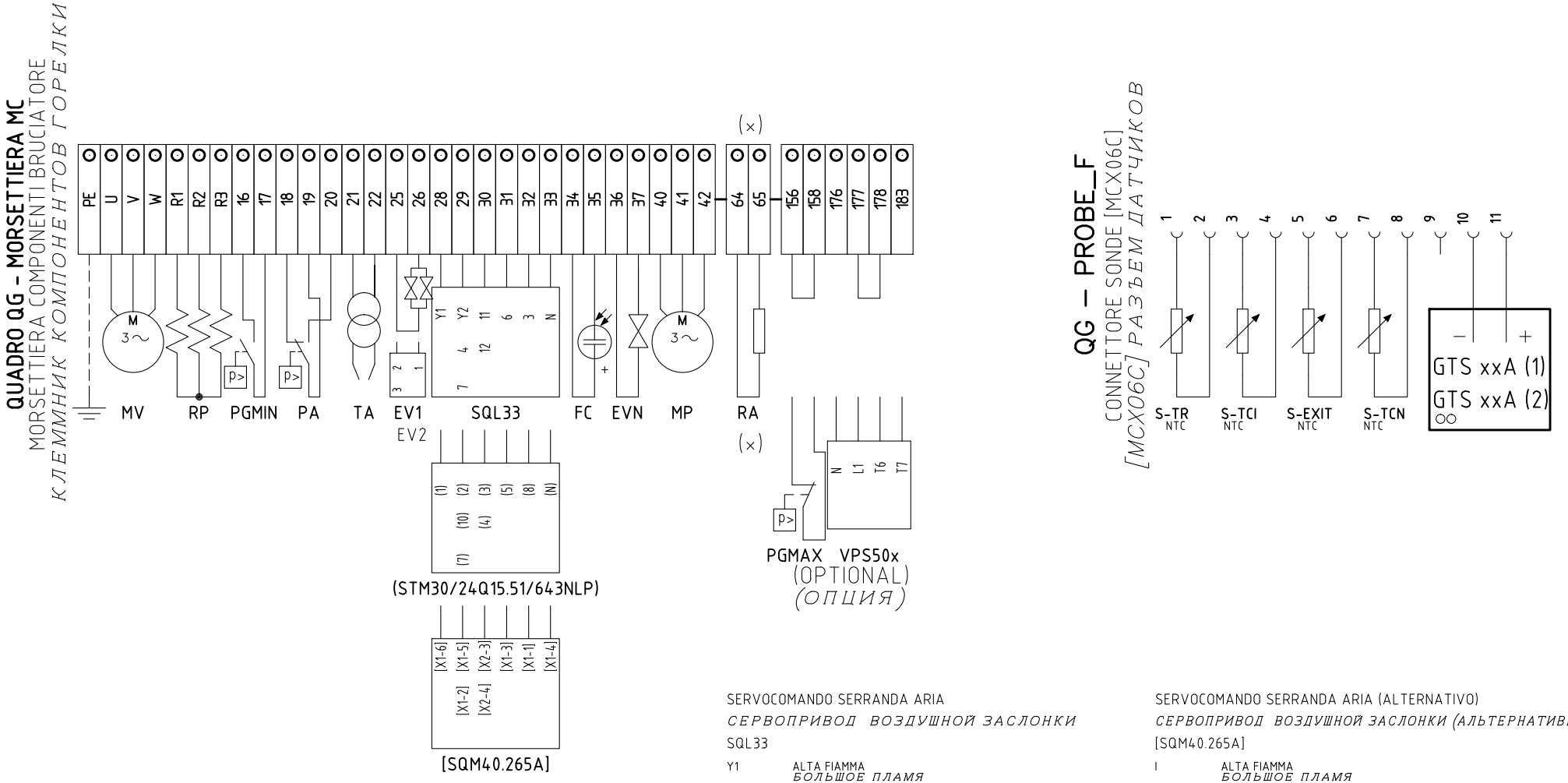


SERVOCOMANDO SERRANDA ARIA
*СЕРВОПРИВОД ВОЗДУШНОЙ ЗАСЛОНКИ*
SQL33

| | |
|---|---|
| Y1 | ALTA FIAMMA<br>*БОЛЬШОЕ ПЛАМЯ* |
| Y2 | SOSTA E ACCENSIONE<br>*ВЫЖИДАНИЕ И РОЗЖИГ* |
| 3 | BASSA FIAMMA GAS<br>*МАЛОЕ ПЛАМЯ ГАЗА* |
| 6 | BASSA FIAMMA NAFTA<br>*МАЛОЕ ПЛАМЯ МАЗУТА* |

SERVOCOMANDO SERRANDA ARIA (ALTERNATIVO)
*СЕРВОПРИВОД ВОЗДУШНОЙ ЗАСЛОНКИ (АЛЬТЕРНАТИВНЫЙ)*
[SQM40.265A]

| | |
|---|---|
| I | ALTA FIAMMA<br>*БОЛЬШОЕ ПЛАМЯ* |
| II | SOSTA E ACCENSIONE<br>*ВЫЖИДАНИЕ И РОЗЖИГ* |
| III | BASSA FIAMMA GAS<br>*МАЛОЕ ПЛАМЯ ГАЗА* |
| IV | BASSA FIAMMA NAFTA<br>*МАЛОЕ ПЛАМЯ МАЗУТА* |

SERVOCOMANDO SERRANDA ARIA (ALTERNATIVO)
*СЕРВОПРИВОД ВОЗДУШНОЙ ЗАСЛОНКИ (АЛЬТЕРНАТИВНЫЙ)*
(STM30/24Q15.51/641NLP)

| | |
|---|---|
| I | ALTA FIAMMA<br>*БОЛЬШОЕ ПЛАМЯ* |
| II | SOSTA E ACCENSIONE<br>*ВЫЖИДАНИЕ И РОЗЖИГ* |
| III | BASSA FIAMMA GAS<br>*МАЛОЕ ПЛАМЯ ГАЗА* |
| V | BASSA FIAMMA NAFTA<br>*МАЛОЕ ПЛАМЯ МАЗУТА* |

(x)
INSTALLATO SOLO SU ALCUNE VERSIONI
*УСТАНОВЛЕНО ТОЛЬКО НА НЕКОТОРЫХ МОДЕЛЯХ*

| | | | |
|---|---|---|---|
| Data 19/11/2012 | | PREC. | FOGLIO |
| Revisione 01 | | 6 | 7 |
| Dis. N. 05 – 972 | | SEGUE | TOTALE |
| | | 8 | 9 |

| | SIGLA/ITEM | FOGLIO/SHEET | DESCRIZIONE | DESCRIPTION |
|---|---|---|---|---|
| | (STM30/24Q15.51/641NLP) | 5 | SERVOCOMANDO SERRANDA ARIA (ALTERNATIVO) | СЕРВОПРИВОД ВОЗДУШНОЙ ЗАСЛОНКИ (АЛЬТЕРНАТИВНЫЙ) |
| | CM | 1 | COMMUTATORE FUNZIONAMENTO 1)METANO 0)SPENTO 2)BIOGAS | ПЕРЕКЛЮЧАТЕЛЬ РАБОТЫ 1)ГАЗ МЕТАН 0)ОТКЛЮЧЕН 2)БИОГАЗ |
| | EV1 | 5 | ELETTROVALVOLA GAS LATO RETE (O GRUPPO VALVOLE) | ГАЗОВЫЙ ЭЛЕКТРОКЛАПАН СО СТОРОНЫ СЕТИ (ИЛИ ГРУППЫ КЛАПАНОВ) |
| | EV2 | 5 | ELETTROVALVOLA GAS LATO BRUCIATORE (O GRUPPO VALVOLE) | ГАЗОВЫЙ ЭЛЕКТРОКЛАПАН СО СТОРОНЫ ГОРЕЛКИ (ИЛИ ГРУППЫ КЛАПАНОВ) |
| | EVN | 5 | ELETTROVALVOLA NAFTA | МАЗУТНЫЙ ЭЛЕКТРОКЛАПАН |
| | FC | 4 | SONDA UV RILEVAZIONE FIAMMA | УФ ДАТЧИК КОНТРОЛЯ ПЛАМЕНИ |
| (x) | FU1.0 | 1 | FUSIBILE LINEA RESISTENZE AUSILIARIE | ПЛАВКИЙ ПРЕДОХРАНИТЕЛЬ ЛИНИИ ВСПОМОГАТЕЛЬНЫХ СОПРОТИВЛЕНИЙ |
| (x) | FU1.1 | 1 | FUSIBILE RESISTENZE AUSILIARIE | ПЛАВКИЕ ПРЕДОХРАНИТЕЛИ ВСПОМОГАТЕЛЬНЫХ СОПРОТИВЛЕНИЙ |
| | FU1.2 | 1 | FUSIBILI DI LINEA | ПЛАВКИЕ ПРЕДОХРАНИТЕЛИ ЛИНИИ |
| | FU1.3 | 1 | FUSIBILI DI LINEA | ПЛАВКИЕ ПРЕДОХРАНИТЕЛИ ЛИНИИ |
| | FU1.4 | 1 | FUSIBILE DI LINEA | ПЛАВКИЙ ПРЕДОХРАНИТЕЛЬ ЛИНИИ |
| | FU1.5 | 1 | FUSIBILI LINEA POMPA | ПЛАВКИЕ ПРЕДОХРАНИТЕЛИ ЛИНИИ НАСОСА |
| | FU2.0 | 2 | FUSIBILE AUSILIARIO | ВСПОМОГАТЕЛЬНЫЙ ПЛАВКИЙ ПРЕДОХРАНИТЕЛЬ |
| | FU2.1 | 2 | FUSIBILE AUSILIARIO | ВСПОМОГАТЕЛЬНЫЙ ПЛАВКИЙ ПРЕДОХРАНИТЕЛЬ |
| | GTS xxA (1) | 2 | TIRISTORE | ТИРИСТОРНЫЕ |
| | GTS xxA (2) | 2 | TIRISTORE | ТИРИСТОРНЫЕ |
| | IG | 1 | INTERRUTTORE GENERALE | ОБЩИЙ ВЫКЛЮЧАТЕЛЬ |
| | IR | 1 | INTERRUTTORE LINEA RESISTENZE PRERISCALDATORE | ВЫКЛЮЧАТЕЛЬ ЛИНИИ СОПРОТИВЛЕНИЙ ПОДОГРЕВАТЕЛЯ |
| (x) | IRA | 1 | INTERRUTTORE RESISTENZE AUSILIARIE | ВЫКЛЮЧАТЕЛЬ ВСПОМОГАТЕЛЬНЫХ СОПРОТИВЛЕНИЙ |
| (x) | IRAux. | 1 | INTERRUTTORE RESISTENZE AUSILIARIE | ВЫКЛЮЧАТЕЛЬ ВСПОМОГАТЕЛЬНЫХ СОПРОТИВЛЕНИЙ |
| | KA3.1 | 3 | RELE' AUSILIARIO | ВСПОМОГАТЕЛЬНОЕ РЕЛЕ |
| | KA3.5 | 3 | RELE' AUSILIARIO SEGNALAZIONE GUASTO CONTATTORE RESISTENZE | ВСПОМ. РЕЛЕ СИГН НЕИСПРАВНОСТИ КОНТАКТОРА РЕЗИСТОРОВ |
| | KA5.4 | 5 | RELE' AUSILIARIO | ВСПОМОГАТЕЛЬНОЕ РЕЛЕ |
| | KM3.6 | 3 | CONTATTORE RESISTENZE PRERISCALDATORE [RP] | СЧЕТЧИК ЧАСОВ РАБОТЫ СОПРОТИВЛЕНИЙ ПОДОГРЕВАТЕЛЯ[RP] |
| | KM3.8 | 3 | CONTATTORE MOTORE VENTILATORE | СЧЕТЧИК ЧАСОВ РАБОТЫ ДВИГАТЕЛЯ ВЕНТИЛЯТОРА |
| | KM4.2 | 4 | CONTATTORE MOTORE POMPA NAFTA | СЧЕТЧИК ЧАСОВ РАБОТЫ ДВИГАТЕЛЯ МАЗУТНОГО НАСОСА |
| | KTCI | 2 | RELE' AUSILIARIO | ВСПОМОГАТЕЛЬНОЕ РЕЛЕ |
| | KTCN | 2 | RELE' AUSILIARIO | ВСПОМОГАТЕЛЬНОЕ РЕЛЕ |
| | KTRS | 2 | RELE' AUSILIARIO | ВСПОМОГАТЕЛЬНОЕ РЕЛЕ |
| | LAF | 5 | LAMPADA SEGNALAZIONE ALTA FIAMMA BRUCIATORE | СИГНАЛЬНАЯ ЛАМПОЧКА БОЛЬШОГО ПЛАМЕНИ ГОРЕЛКИ |
| | LB | 4 | LAMPADA SEGNALAZIONE BLOCCO BRUCIATORE | СИГНАЛЬНАЯ ЛАМПОЧКА БЛОКИРОВКИ ГОРЕЛКИ |
| | LBF | 5 | LAMPADA SEGNALAZIONE BASSA FIAMMA BRUCIATORE | СИГНАЛЬНАЯ ЛАМПОЧКА МАЛОГО ПЛАМЕНИ ГОРЕЛКИ |
| | LEV1 | 5 | LAMPADA SEGNALAZIONE APERTURA [EV1] | СИГНАЛЬНАЯ ЛАМПОЧКА ОТКРЫТИЯ[EV1] |

(x)
INSTALLATO SOLO SU ALCUNE VERSIONI
*УСТАНОВЛЕНО ТОЛЬКО НА НЕКОТОРЫХ МОДЕЛЯХ*

| | | | |
|---|---|---|---|
| Data 19/11/2012 | | PREC. | FOGLIO |
| Revisione 01 | | 7 | 8 |
| Dis. N. 05 – 972 | | SEGUE | TOTALE |
| | | 9 | 9 |

| | SIGLA/ITEM | FOGLIO/SHEET | DESCRIZIONE | DESCRIPTION |
|---|---|---|---|---|
| | LEV2 | 5 | LAMPADA SEGNALAZIONE APERTURA [EV2] | СИГНАЛЬНАЯ ЛАМПОЧКА ОТКРЫТИЯ[EV2] |
| | LEVN | 5 | LAMPADA SEGNALAZIONE APERTURA [EVN] | СИГНАЛЬНАЯ ЛАМПОЧКА ОТКРЫТИЯ[EVN] |
| | LFL 1.xx | 3 | APPARECCHIATURA CONTROLLO FIAMMA | ЭЛЕКТРОННЫЙ БЛОК КОНТРОЛЯ ПЛАМЕНИ |
| | LPGMIN | 4 | LAMPADA SEGNALAZIONE PRESENZA GAS IN RETE | СИГНАЛЬНАЯ ЛАМПОЧКА НАЛИЧИЯ ГАЗА В СЕТИ |
| | LRP | 3 | LAMPADA SEGNALAZIONE FUNZIONAMENTO PRERISCALDATORE [RP] | СИГНАЛЬНАЯ ЛАМПОЧКА РАБОТЫ ПОДОГРЕВАТЕЛЯ[RP] |
| | LS | 4 | LAMPADA SEGNALAZIONE SOSTA BRUCIATORE | СИГНАЛЬНАЯ ЛАМПОЧКА РЕЖИМА ВЫЖИДАНИЯ ГОРЕЛКИ |
| | LSPG | 4 | LAMPADA SEGNALAZIONE BLOCCO CONTROLLO TENUTA VALVOLE | СИГНАЛЬНАЯ ЛАМПОЧКА БЛОКИРОВКИ БЛОКА КОНТРОЛЯ ГЕРМЕТИЧНОСТИ КЛАПАНОВ |
| | LT | 3 | LAMPADA SEGNALAZIONE BLOCCO TERMICO MOTORE VENTILATORE | СИГНАЛЬНАЯ ЛАМПОЧКА БЛОКИРОВКИ ТЕРМОРЕЛЕ ДВИГАТЕЛЯ ВЕНТИЛЯТОРА |
| | LTA | 3 | LAMPADA SEGNALAZIONE TRASFORMATORE DI ACCENSIONE | СИГНАЛЬНАЯ ЛАМПОЧКА ЗАПАЛЬНОГО ТРАНСФОРМАТОРА |
| | LTP | 3 | LAMPADA SEGNALAZIONE BLOCCO TERMICO MOTORE POMPA | СИГНАЛЬНАЯ ЛАМПОЧКА БЛОКИРОВКИ ТЕРМОРЕЛЕ НАСОСА |
| | LTRS | 3 | LAMPADA SEGNALAZIONE BLOCCO TERMOSTATO DI SICUREZZA [TRS] | СИГНАЛЬНАЯ ЛАМПОЧКА БЛОКИРОВКИ ПРЕДОХРАНИТЕЛЬНОГО ТЕРМОСТАТА[TRS] |
| | MCX06C | 2 | REGOLATORE TEMPERATURE NAFTA | РЕГУЛЯТОР ТЕМПЕРАТУРЫ МАЗУТА |
| | MP | 1 | MOTORE POMPA NAFTA | ДВИГАТЕЛЬ НЕФТЯНОГО НАСОСА |
| | MV | 1 | MOTORE VENTILATORE | ДВИГАТЕЛЬ ВЕНТИЛЯТОРА |
| | PA | 4 | PRESSOSTATO ARIA | РЕЛЕ ДАВЛЕНИЯ ВОЗДУХА |
| | PGMAX | 4 | PRESSOSTATO GAS DI MASSIMA PRESSIONE (OPTIONAL) | РЕЛЕ МАКСИМАЛЬНОГО ДАВЛЕНИЯ ГАЗА (ОПЦИЯ) |
| | PGMIN | 4 | PRESSOSTATO GAS DI MINIMA PRESSIONE | РЕЛЕ МИНИМАЛЬНОГО ДАВЛЕНИЯ ГАЗА |
| | PS | 3 | PULSANTE SBLOCCO FIAMMA | КНОПКА СБРОСА БЛОКИРОВКИ ПЛАМЕНИ |
| (x) | RA | 1 | RESISTENZE AUSILIARIE | ВСПОМОГАТЕЛЬНЫЕ СОПРОТИВЛЕНИЯ |
| | RP | 1 | RESISTENZE PRERISCALDATORE NAFTA | СОПРОТИВЛЕНИЯ МАЗУТНОГО ПОДОГРЕВАТЕЛЯ |
| | S-EXIT | 2 | SONDA TEMPERATURA USCITA BARILOTTO | ДАТЧИК ТЕМПЕРАТУРЫ НА ВЫХОДЕ ИЗ БАЧКА |
| | S-TCI | 2 | SONDA TEMPERATURA CONSENSO IMPIANTO | ДАТЧИК ТЕМПЕРАТУРЫ ГОТОВНОСТИ СИСТЕМЫ |
| | S-TCN | 2 | SONDA TEMPERATURA CONSENSO NAFTA | ДАТЧИК ТЕМПЕРАТУРЫ ГОТОВНОСТИ МАЗУТА |
| | S-TR | 2 | SONDA TEMPERATURA RESISTENZE | ДАТЧИК ТЕМПЕРАТУРЫ ТЭНОВ |
| | SQL33.03 | 5 | SERVOCOMANDO SERRANDA ARIA | СЕРВОПРИВОД ВОЗДУШНОЙ ЗАСЛОНКИ |
| | ST | 4 | SERIE TERMOSTATI/PRESSOSTATI | РЯД ТЕРМОСТАТОВ/РЕЛЕ ДАВЛЕНИЯ |
| | TA | 3 | TRASFORMATORE DI ACCENSIONE | ЗАПАЛЬНЫЙ ТРАНСФОРМАТОР |
| | TAB | 5 | TERMOSTATO/PRESSOSTATO ALTA-BASSA FIAMMA | ТЕРМОСТАТ/РЕЛЕ ДАВЛЕНИЯ БОЛЬШОГО/МАЛОГО ПЛАМЕНИ |
| | TP | 1 | TERMICO MOTORE POMPA | ТЕРМОРЕЛЕ ДВИГАТЕЛЯ НАСОСА |
| | TRAFO | 2 | TRASFORMATORE AUSILIARIO | ВСПОМОГАТЕЛЬНЫЙ ТРАНСФОРМАТОР |
| | TV | 1 | TERMICO MOTORE VENTILATORE | ТЕРМОРЕЛЕ ДВИГАТЕЛЯ ВЕНТИЛЯТОРА |
| | VPS50x | 4 | CONTROLLO DI TENUTA VALVOLE GAS (OPTIONAL) | БЛОК КОНТРОЛЯ ГЕРМЕТИЧНОСТИ ГАЗОВЫХ КЛАПАНОВ (ОПЦИЯ) |
| | [SQM40.265A] | 5 | SERVOCOMANDO SERRANDA ARIA (ALTERNATIVO) | СЕРВОПРИВОД ВОЗДУШНОЙ ЗАСЛОНКИ (АЛЬТЕРНАТИВНЫЙ) |

(x)
INSTALLATO SOLO SU ALCUNE VERSIONI
*УСТАНОВЛЕНО ТОЛЬКО НА НЕКОТОРЫХ МОДЕЛЯХ*

| | | | |
|---|---|---|---|
| Data 19/11/2012 | | PREC. | FOGLIO |
| Revisione 01 | | 8 | 9 |
| Dis. N. 05 – 972 | | SEGUE | TOTALE |
| | | / | 9 |