# VERSIONE ALTA-BASSA FIAMMA "AB" / PROGRESSIVO "PR"
# ИСПОЛНЕНИЕ БОЛЬШОЕ–МАЛОЕ ПЛАМЯ «AB» / ПРОГРЕССИВНОЕ «PR»

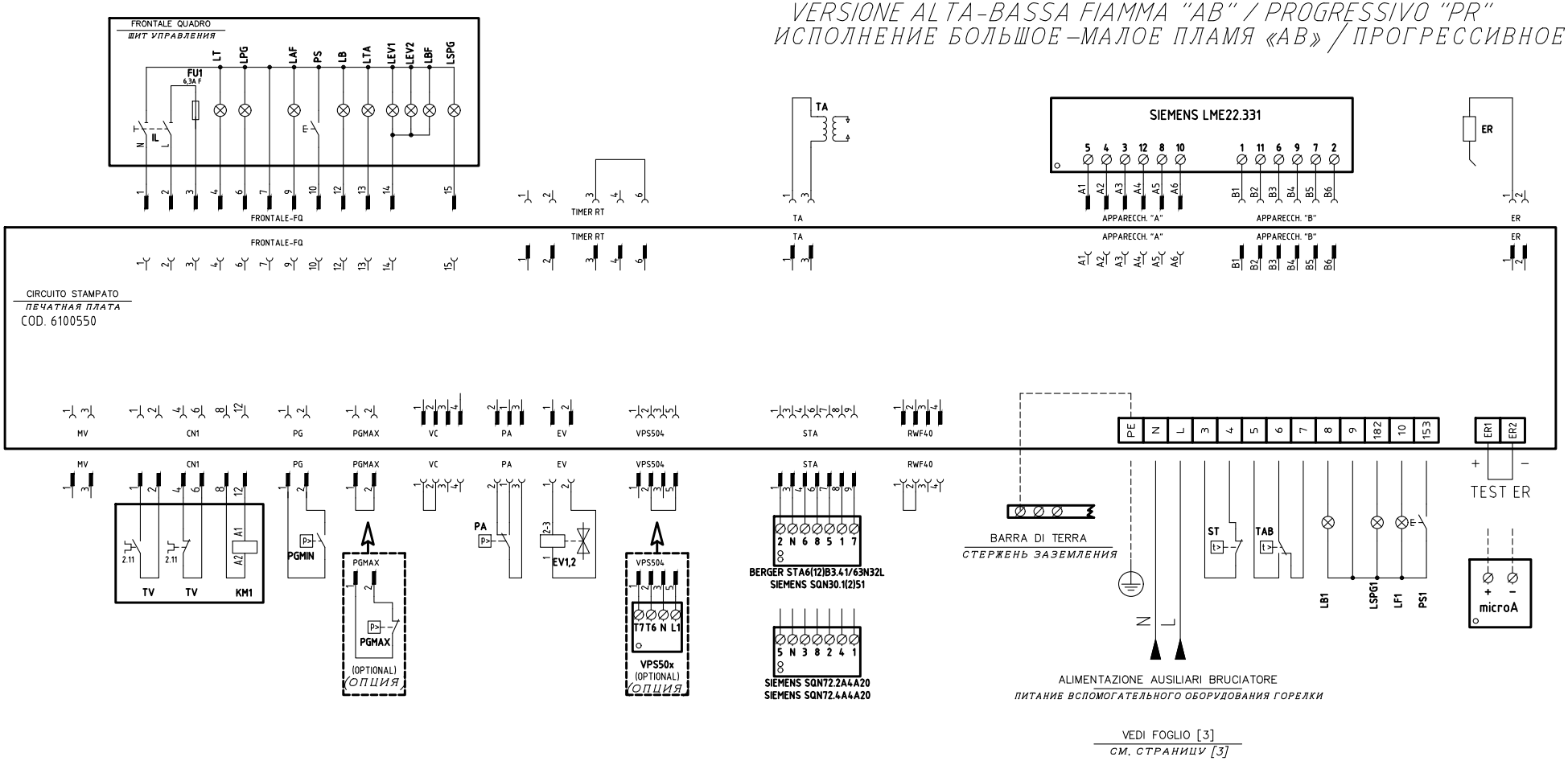


| REV. | MODIFICA | DATA | FIRME |
|---|---|---|---|
| 03 | MODULATOR UPDATE | 10/09/14 | U. PINTON |
| 02 | AGGIUNTO/ADDED RWF40.0xx | 07/03/14 | U. PINTON |
| 01 | AGGIUNTO/ADDED "600V" | 20/06/12 | U. PINTON |

UNIGAS

Impianto: TIPI/TYPES P61 ÷ P73/LX60/LX65/LX72 MODELLO x–.AB(PR)(MD).x.xx.A.xx

Descrizione: VERSIONE "MD" CON RWF5x.xx E SMA+SMF
VERSION "MD" WITH RWF5x.xx AND SMA+SMF

Ordine

Commessa

Esecutore: U. PINTON

Data Controllato: 10/09/2014

Controllato: E. CAVALLI

Data: 18/01/2012

Revisione: 03

Dis. N.: 18 – 0236 D

PREC.: /

FOGLIO: 1

SEGUE: 2

TOTALE: 5

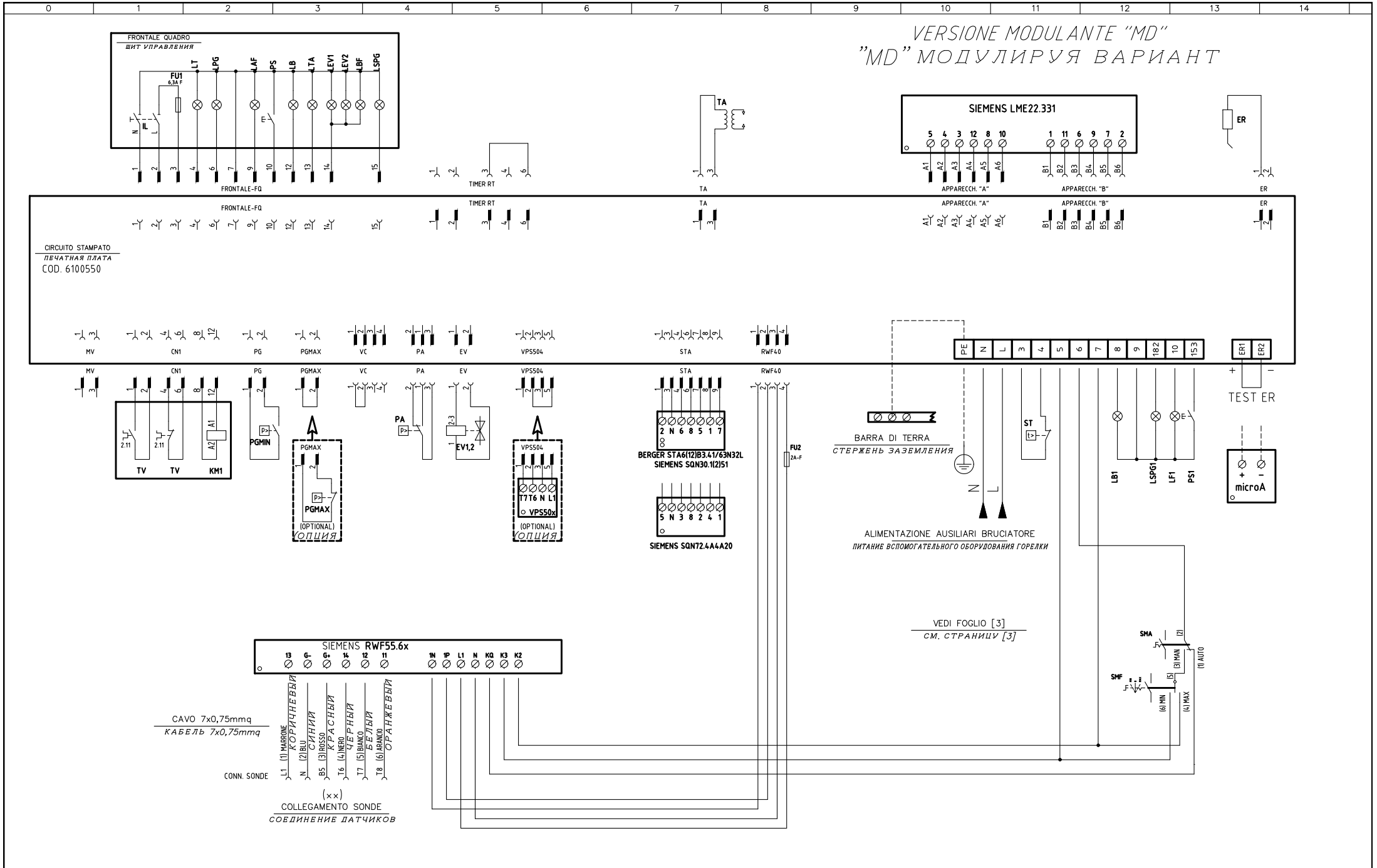
VERSIONE MODULANTE "MD"
"MD" МОДУЛИРУЯ ВАРИАНТ
FRONTALE QUADRO
ШИТ УПРАВЛЕНИЯ
FU1
6,3A F
IL
LT
LPG
LAF
PS
LB
LTA
LEV1
LEV2
LBF
LSPG
FRONTALE-FQ
TIMER RT
TA
SIEMENS LME22.331
APPARECCH. "A"
APPARECCH. "B"
ER
CIRCUITO STAMPATO
ПЕЧАТНАЯ ПЛАТА
COD. 6100550
MV
CN1
PG
PGMAX
VC
PA
EV
VPS504
STA
RWF40
PE
N
L
3
4
5
6
7
8
9
182
10
153
ER1
ER2
TEST ER
TV
TV
KM1
PGMIN
PGMAX
(OPTIONAL)
ОПЦИЯ
EV1,2
T7T6 N L1
VPS50x
BERGER STA6(12)B3.41/63N32L
SIEMENS SQN30.1(2)51
SIEMENS SQN72.4A4A20
FU2
2A-F
BARRA DI TERRA
СТЕРЖЕНЬ ЗАЗЕМЛЕНИЯ
ST
LB1
LSPG1
LF1
PS1
microA
ALIMENTAZIONE AUSILIARI BRUCIATORE
ПИТАНИЕ ВСПОМОГАТЕЛЬНОГО ОБОРУДОВАНИЯ ГОРЕЛКИ
VEDI FOGLIO [3]
СМ. СТРАНИЦУ [3]
SMA
SMF
(1) AUTO
(3) MAN
(4) MAX
(6) MIN
SIEMENS RWF55.6x
13
G-
G+
14
X2
11
1N
1P
L1
N
KQ
K3
K2
CAVO 7x0,75mmq
КАБЕЛЬ 7x0,75mmq
CONN. SONDE
L1 (1) MARRONE КОРИЧНЕВЫЙ
N (2) BLU СИНИЙ
B5 (3) ROSSO КРАСНЫЙ
T6 (4) NERO ЧЕРНЫЙ
T7 (5) BIANCO БЕЛЫЙ
T8 (6) ARANCIO ОРАНЖЕВЫЙ
(××)
COLLEGAMENTO SONDE
СОЕДИНЕНИЕ ДАТЧИКОВ
(§)
SCHEDA [CPU]
VISTA LATO COMPONENTI
ПЕЧАТНАЯ СХЕМА [CPU]
КОМПОНЕНТЫ СБОКУ
PT100
+VT
PONTICELLO INTERNO PER
SELEZIONE SEGNALE MORSETTO 3
ВНУТР. ПЕРЕМЫЧКА ДЛЯ
ВЫБОР СИГНАЛА КЛЕММЫ 3
Data 18/01/2012
Revisione 03
Dis. N. 18 – 0236 D
PREC. 1
FOGLIO 2
SEGUE 3
TOTALE 5

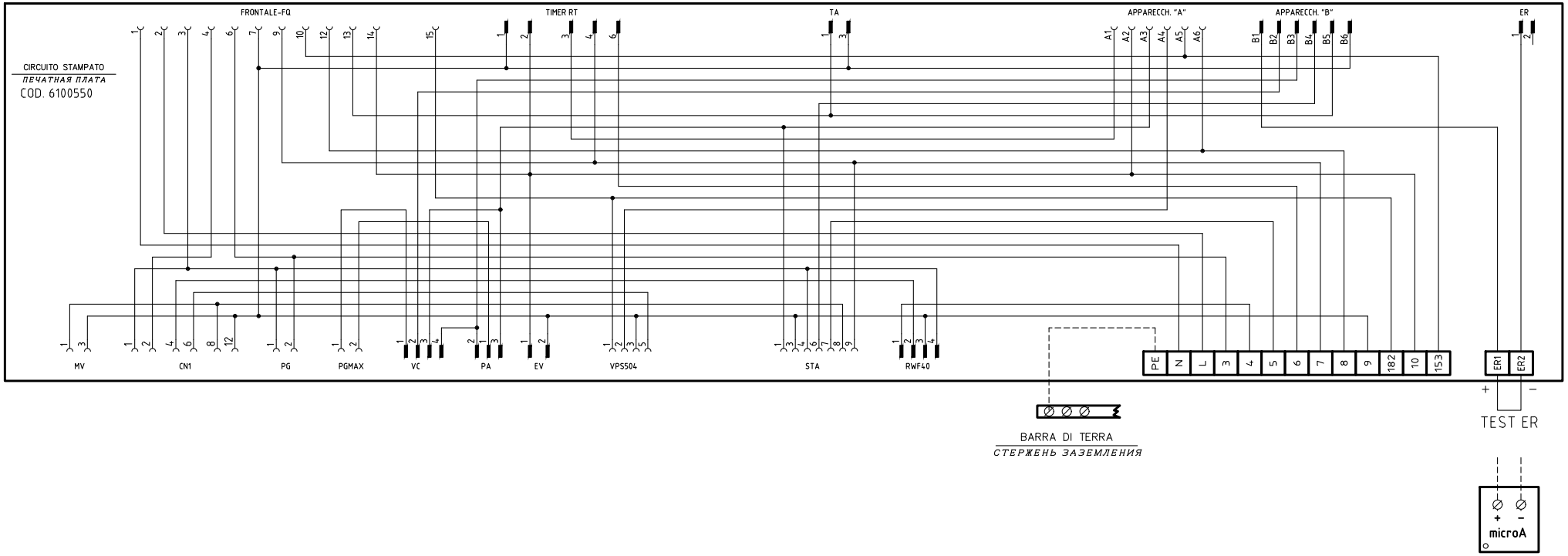


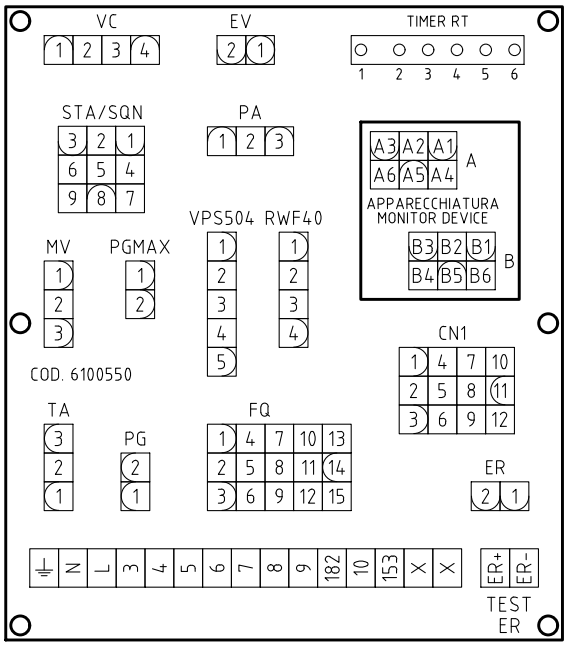


SERVOCOMANDO SERRANDA ARIA
*СЕРВОПРИВОД ВОЗДУШНОЙ ЗАСЛОНКИ*
BERGER STA6(12)B3.41/63N32L

| | |
|---|---|
| ST2 | ALTA FIAMMA<br>*БОЛЬШОЕ ПЛАМЯ* |
| ST0 | SOSTA<br>*РЕЖИМ ВЫЖИДАНИЯ* |
| ST1 | BASSA FIAMMA<br>*МАЛОЕ ПЛАМЯ* |
| MV | NON USATA<br>*НЕ ИСПОЛЬЗОВАННОЕ* |

SERVOCOMANDO SERRANDA ARIA (ALTERNATIVO)
*СЕРВОПРИВОД ВОЗДУШНОЙ ЗАСЛОНКИ (АЛЬТЕРНАТИВНЫЙ)*
SIEMENS SQN30.1(2)51A

| | |
|---|---|
| I | ALTA FIAMMA<br>*БОЛЬШОЕ ПЛАМЯ* |
| II | SOSTA<br>*РЕЖИМ ВЫЖИДАНИЯ* |
| III | BASSA FIAMMA<br>*МАЛОЕ ПЛАМЯ* |
| V | NON USATA<br>*НЕ ИСПОЛЬЗОВАННОЕ* |

SERVOCOMANDO SERRANDA ARIA (ALTERNATIVO)
*СЕРВОПРИВОД ВОЗДУШНОЙ ЗАСЛОНКИ (АЛЬТЕРНАТИВНЫЙ)*
SIEMENS SQN72.xA4A20

| | |
|---|---|
| I (ROSSO)<br>*I (КРАСНЫЙ)* | ALTA FIAMMA<br>*БОЛЬШОЕ ПЛАМЯ* |
| II (BLU)<br>*II (СИНИЙ)* | SOSTA<br>*РЕЖИМ ВЫЖИДАНИЯ* |
| III (ARANCIO)<br>*III (ОРАНЖЕВЫЙ)* | BASSA FIAMMA<br>*МАЛОЕ ПЛАМЯ* |
| IV (NERO)<br>*IV (ЧЕРНЫЙ)* | NON USATA<br>*НЕ ИСПОЛЬЗОВАННОЕ* |

| | | | |
|---|---|---|---|
| Data | 18/01/2012 | PREC. | FOGLIO |
| Revisione | 03 | 2 | 3 |
| Dis. N. | 18 – 0236 D | SEGUE | TOTALE |
| | | 4 | 5 |

(××)

ATTENZIONE COLLEGAMENTO SONDE CON CONNETTORE 7 POLI

*ВНИМАНИЕ! ПОДСОЕДИНЕНИЕ ДАТЧИКОВ С 7–МИ ПОЛЮСНЫМИ ШТЕКЕРАМИ*

## RWF55.5x

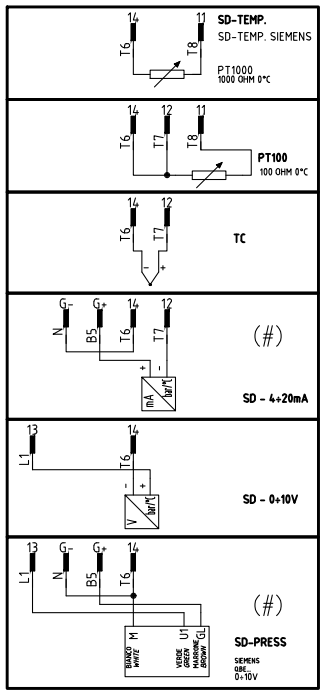


(#)
COLLEGAMENTO SOLO PER TRASDUTTORI PASSIVI
*ПОДКЛЮЧЕНИЕ ТОЛЬКО ДЛЯ ПАССИВНОГО ПРЕОБРАЗОВАТЕЛЯ*

## QG - MC1

MORSETTIERA COLLEGAMENTO LINEA E MOTORE TRIFASE

*СТЕРЖЕНЬ СОЕДИНЕНИЯ ЛИНИИ И 3 УЧАСТКОВ*

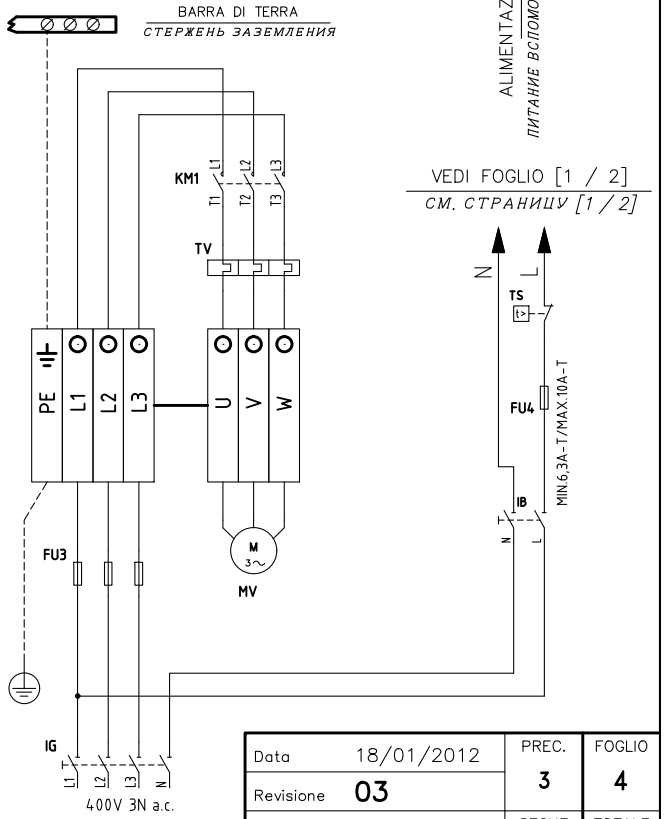


| | | | |
|---|---|---|---|
| Data | 18/01/2012 | PREC. 3 | FOGLIO 4 |
| Revisione | 03 | | |
| Dis. N. | 18 – 0236 D | SEGUE 5 | TOTALE 5 |

| Sigla/Item | Funzione | Function |
|---|---|---|
| BERGER STA6(12)B3.41/63N32L | SERVOCOMANDO SERRANDA ARIA | СЕРВОПРИВОД ВОЗДУШНОЙ ЗАСЛОНКИ |
| ER | ELETTRODO RILEVAZIONE FIAMMA | КОНТРОЛЬНЫЙ ЭЛЕКТРОД ПЛАМЕНИ |
| EV1,2 | ELETTROVALVOLE GAS (O GRUPPO VALVOLE) | ГАЗОВЫЕ ЭЛЕКТРОКЛАПАНЫ (ИЛИ ГРУППА КЛАПАНОВ) |
| FU1 | FUSIBILE DI LINEA | ПЛАВКИЙ ПРЕДОХРАНИТЕЛЬ ЛИНИИ |
| FU2 | FUSIBILE AUSILIARIO | ВСПОМОГАТЕЛЬНЫЙ ПЛАВКИЙ ПРЕДОХРАНИТЕЛЬ |
| FU3 | FUSIBILI LINEA MOTORE VENTILATORE | ПЛАВКИЕ ПРЕДОХРАНИТЕЛИ ЛИНИИ ДВИГАТЕЛЯ ВЕНТИЛЯТОРА |
| FU4 | FUSIBILE DI LINEA | ПЛАВКИЙ ПРЕДОХРАНИТЕЛЬ ЛИНИИ |
| IB | INTERRUTTORE LINEA BRUCIATORE | ВЫКЛЮЧАТЕЛЬ ЛИНИИ ГОРЕЛКИ |
| IG | INTERRUTTORE GENERALE | ОБЩИЙ ВЫКЛЮЧАТЕЛЬ |
| IL | INTERRUTTORE LINEA AUSILIARI | ВЫКЛЮЧАТЕЛЬ ЛИНИИ ВСПОМОГАТЕЛЬНОГО ОБОРУДОВАНИЯ |
| KM1 | CONTATTORE MOTORE VENTILATORE | КОНТАКТОР ДВИГАТЕЛЯ ВЕНТИЛЯТОРА |
| LAF | LAMPADA SEGNALAZIONE ALTA FIAMMA BRUCIATORE | СИГНАЛЬНАЯ ЛАМПОЧКА БОЛЬШОГО ПЛАМЕНИ ГОРЕЛКИ |
| LB | LAMPADA SEGNALAZIONE BLOCCO BRUCIATORE | СИГНАЛЬНАЯ ЛАМПОЧКА БЛОКИРОВКИ ГОРЕЛКИ |
| LB1 | LAMPADA SEGNALAZIONE BLOCCO BRUCIATORE | СИГНАЛЬНАЯ ЛАМПОЧКА БЛОКИРОВКИ ГОРЕЛКИ |
| LBF | LAMPADA SEGNALAZIONE BASSA FIAMMA BRUCIATORE | СИГНАЛЬНАЯ ЛАМПОЧКА МАЛОГО ПЛАМЕНИ ГОРЕЛКИ |
| LEV1 | LAMPADA SEGNALAZIONE APERTURA [EV1] | СИГНАЛЬНАЯ ЛАМПОЧКА ОТКРЫТИЯ[EV1] |
| LEV2 | LAMPADA SEGNALAZIONE APERTURA [EV2] | СИГНАЛЬНАЯ ЛАМПОЧКА ОТКРЫТИЯ[EV2] |
| LF1 | LAMPADA SEGNALAZIONE FUNZIONAMENTO BRUCIATORE | СИГНАЛЬНАЯ ЛАМПОЧКА РАБОТЫ ГОРЕЛКИ |
| LPG | LAMPADA SEGNALAZIONE PRESENZA GAS IN RETE | СИГНАЛЬНАЯ ЛАМПОЧКА НАЛИЧИЯ ГАЗА В СЕТИ |
| LSPG | LAMPADA SEGNALAZIONE BLOCCO CONTROLLO TENUTA VALVOLE | СИГНАЛЬНАЯ ЛАМПОЧКА БЛОКИРОВКИ БЛОКА КОНТРОЛЯ ГЕРМЕТИЧНОСТИ КЛАПАНОВ |
| LSPG1 | LAMPADA SEGNALAZIONE BLOCCO CONTROLLO TENUTA VALVOLE | СИГНАЛЬНАЯ ЛАМПОЧКА БЛОКИРОВКИ БЛОКА КОНТРОЛЯ ГЕРМЕТИЧНОСТИ КЛАПАНОВ |
| LT | LAMPADA SEGNALAZIONE BLOCCO TERMICO | СИГНАЛЬНАЯ ЛАМПОЧКА БЛОКИРОВКИ ТЕРМОРЕЛЕ |
| LTA | LAMPADA SEGNALAZIONE TRASFORMATORE DI ACCENSIONE | СИГНАЛЬНАЯ ЛАМПОЧКА ЗАПАЛЬНОГО ТРАНСФОРМАТОРА |
| MV | MOTORE VENTILATORE | ДВИГАТЕЛЬ ВЕНТИЛЯТОРА |
| PA | PRESSOSTATO ARIA | РЕЛЕ ДАВЛЕНИЯ ВОЗДУХА |
| PGMAX | PRESSOSTATO GAS DI MASSIMA PRESSIONE | РЕЛЕ МАКСИМАЛЬНОГО ДАВЛЕНИЯ ГАЗА |
| PGMIN | PRESSOSTATO GAS DI MINIMA PRESSIONE | РЕЛЕ МИНИМАЛЬНОГО ДАВЛЕНИЯ ГАЗА |
| PS | PULSANTE SBLOCCO FIAMMA | КНОПКА СБРОСА БЛОКИРОВКИ ПЛАМЕНИ |
| PS1 | PULSANTE SBLOCCO FIAMMA | КНОПКА СБРОСА БЛОКИРОВКИ ПЛАМЕНИ |
| PT100 | SONDA DI TEMPERATURA | ТЕМПЕРАТУРНЫЙ ДАТЧИК |
| RWF55.6x | REGOLATORE MODULANTE (ALTERNATIVO) | МОДУЛИРУЮЩИЙ РЕГУЛЯТОР (АЛЬТЕРНАТИВНЫЙ) |
| SD–PRESS | SONDA DI PRESSIONE | ДАТЧИК ДАВЛЕНИЯ |
| SD–TEMP. | SONDA DI TEMPERATURA | ТЕМПЕРАТУРНЫЙ ДАТЧИК |
| SD – 0÷10V | TRASDUTTORE USCITA IN TENSIONE | ПРЕОБРАЗОВАТЕЛЬ С ВЫХОДОМ НАПРЯЖЕНИЯ |
| SD – 4÷20mA | TRASDUTTORE USCITA IN CORRENTE | ПРЕОБРАЗОВАТЕЛЬ С ТОКОВЫМ ВЫХОДОМ |
| SIEMENS LME22.331 | APPARECCHIATURA CONTROLLO FIAMMA | ЭЛЕКТРОННЫЙ БЛОК КОНТРОЛЯ ПЛАМЕНИ |
| SIEMENS SQN30.1(2)51 | SERVOCOMANDO SERRANDA ARIA (ALTERNATIVO) | СЕРВОПРИВОД ВОЗДУШНОЙ ЗАСЛОНКИ (АЛЬТЕРНАТИВНЫЙ) |
| SIEMENS SQN72.2A4A20 | SERVOCOMANDO SERRANDA ARIA (ALTERNATIVO) | СЕРВОПРИВОД ВОЗДУШНОЙ ЗАСЛОНКИ (АЛЬТЕРНАТИВНЫЙ) |
| SIEMENS SQN72.4A4A20 | SERVOCOMANDO SERRANDA ARIA (ALTERNATIVO) | СЕРВОПРИВОД ВОЗДУШНОЙ ЗАСЛОНКИ (АЛЬТЕРНАТИВНЫЙ) |
| SMA | SELETTORE MANUALE/AUTOMATICO | ПЕРЕКЛЮЧАТЕЛЬ РУЧНОЙ РЕЖИМ/АВТОМАТИЧЕСКИЙ |
| SMF | SELETTORE MANUALE FUNZIONAMENTO MIN–0–MAX | РУЧНОЙ ПЕРЕКЛЮЧАТЕЛЬ РАБОТЫ МИН – 0 – МАКС |
| ST | SERIE TERMOSTATI/PRESSOSTATI | РЯД ТЕРМОСТАТОВ/РЕЛЕ ДАВЛЕНИЯ |
| TA | TRASFORMATORE DI ACCENSIONE | ЗАПАЛЬНЫЙ ТРАНСФОРМАТОР |
| TAB | TERMOSTATO/PRESSOSTATO ALTA–BASSA FIAMMA | ТЕРМОСТАТ/РЕЛЕ ДАВЛЕНИЯ БОЛЬШОГО/МАЛОГО ПЛАМЕНИ |
| TC | TERMOCOPPIA | ТЕРМОПАРА |
| TS | TERMOSTATO/PRESSOSTATO DI SICUREZZA | ПРЕДОХРАНИТЕЛЬНЫЙ ТЕРМОСТАТ/ РЕЛЕ ДАВЛЕНИЯ |
| TV | TERMICO MOTORE VENTILATORE | ТЕРМОРЕЛЕ ДВИГАТЕЛЯ ВЕНТИЛЯТОРА |
| VPS50x | CONTROLLO DI TENUTA VALVOLE GAS (OPTIONAL) | БЛОК КОНТРОЛЯ ГЕРМЕТИЧНОСТИ ГАЗОВЫХ КЛАПАНОВ (ОПЦИЯ) |
| microA | MICROAMPEROMETRO | МИКРОАМПЕРМЕТР |