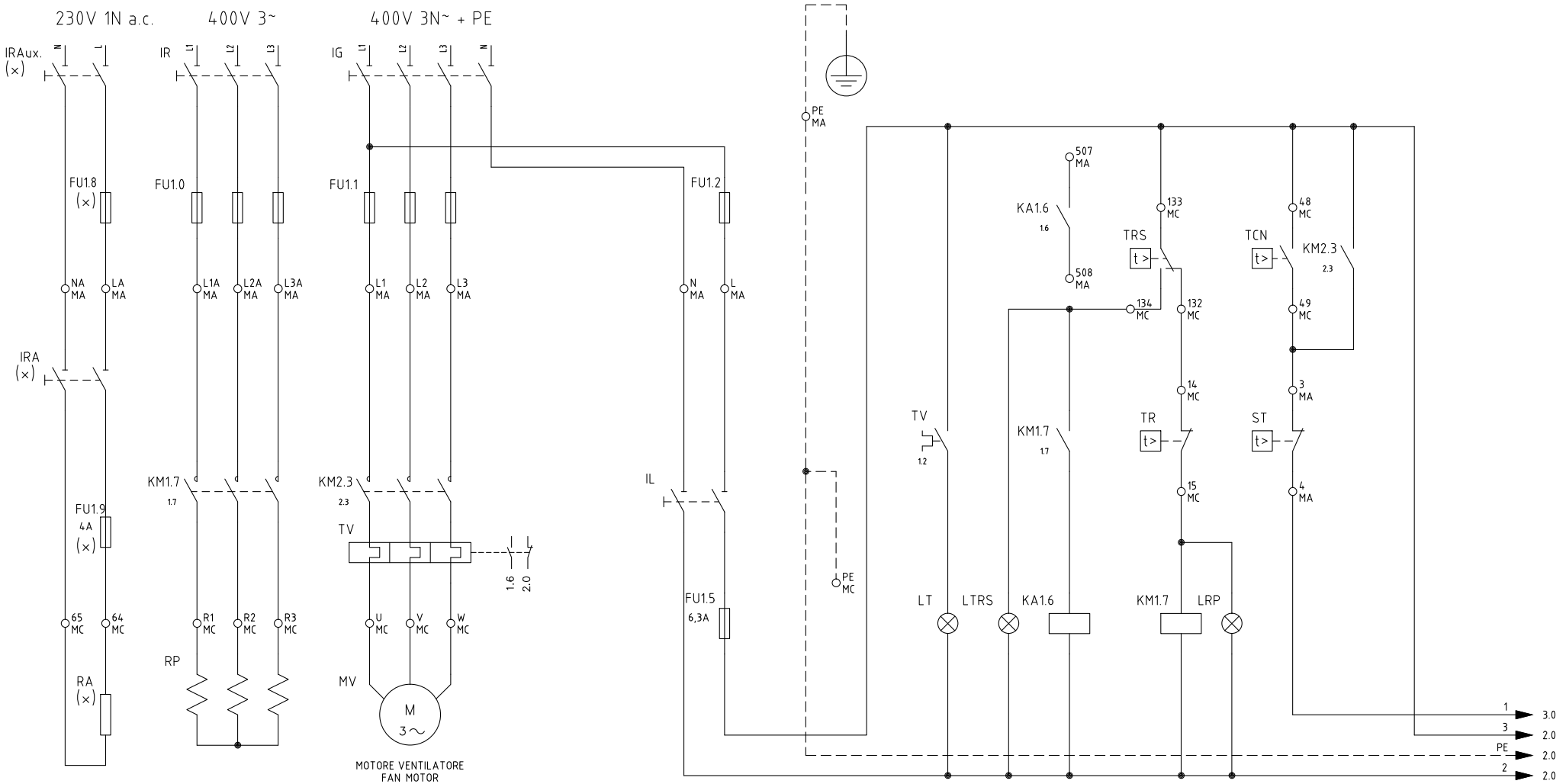


(x)
UTILIZZATO SOLO PER VERSIONI "NAFTA ECOLOGICA" E "NAFTA DENSA"
*USED FOR "ECODEN" AND "HEAVY OIL" VERSIONS ONLY*

| REV. | MODIFICA | DATA | FIRME |
|---|---|---|---|
| 05 | AGGIUNTO/ADDED PN93 | 26/05/08 | U. PINTON |
| 04 | AGGIUNTO/ADDED KA1.6 | 11/01/07 | U. PINTON |
| 08 | AGGIUNTO/ADDED "600V" | 23/01/13 | U. PINTON |
| 07 | AGGIUNTO/ADDED "RWF50.2x" | 13/02/12 | U. PINTON |
| 06 | AGGIUNTO/ADDED SQM40.265A | 15/12/09 | U. PINTON |

UNIGAS

Impianto
*TIPI/TYPES PN70 ÷ PN93*
*MODELLO/MODEL x–.MD.x.xx.A*

Descrizione

Ordine

Commessa

Esecutore U. PINTON

Data Controllato 23/01/2013

Controllato S. MARCHETTI

Data 08/03/2000

Revisione 08

Dis. N. 07 – 403

| PREC. | FOGLIO |
|---|---|
| 7 | 1 |
| SEGUE | TOTALE |
| 2 | 7 |

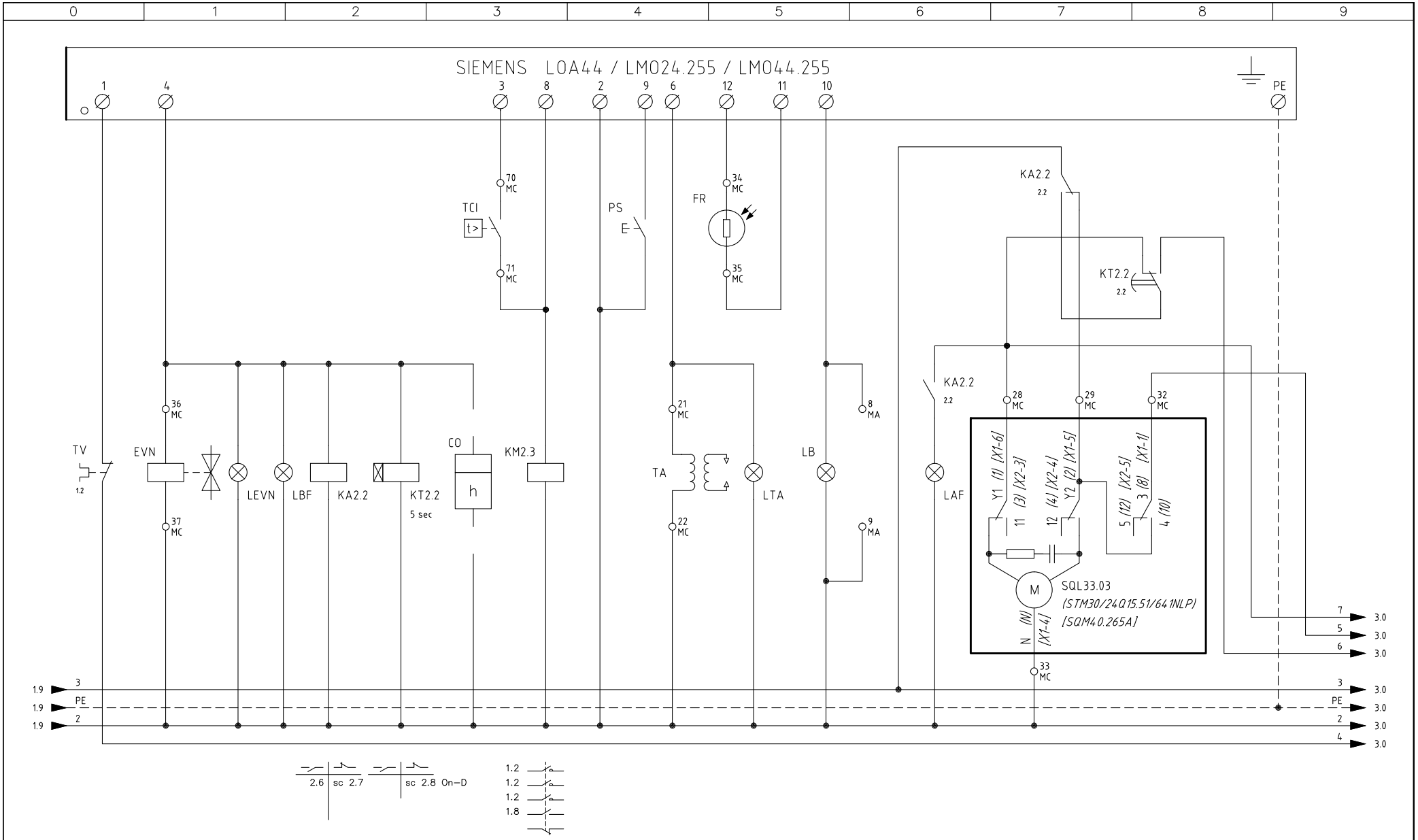


| | | | |
|---|---|---|---|
| Data 08/03/2000 | | PREC. | FOGLIO |
| Revisione 08 | | 1 | 2 |
| Dis. N. 07 – 403 | | SEGUE | TOTALE |
| | | 3 | 7 |

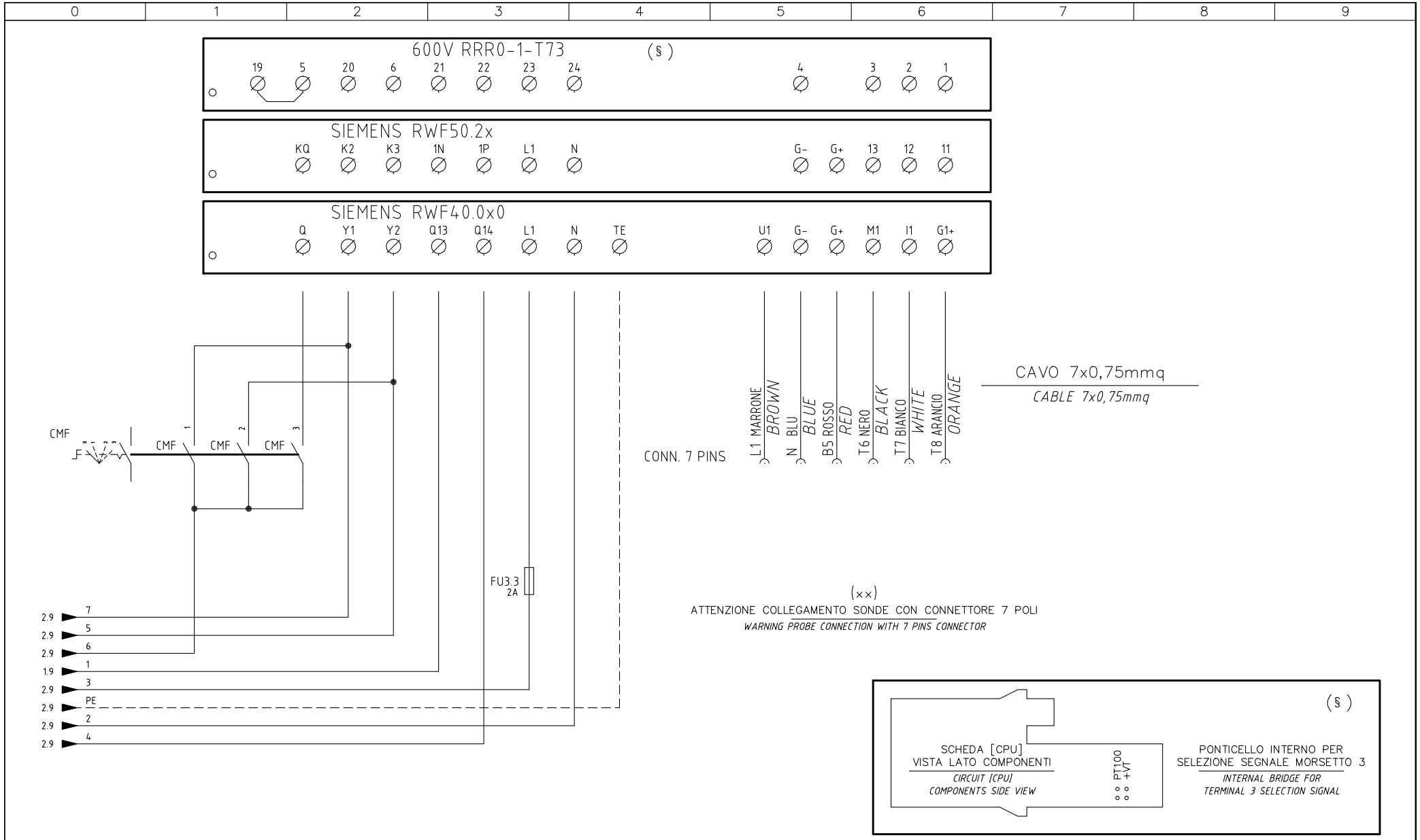


| | | | |
|---|---|---|---|
| Data | 08/03/2000 | PREC. | FOGLIO |
| Revisione | 08 | 2 | 3 |
| Dis. N. | 07 – 403 | SEGUE | TOTALE |
| | | 4 | 7 |

(xx)
ATTENZIONE COLLEGAMENTO SONDE CON CONNETTORE 7 POLI
*WARNING PROBE CONNECTION WITH 7 PINS CONNECTOR*

# 600V RRR0-1-T73

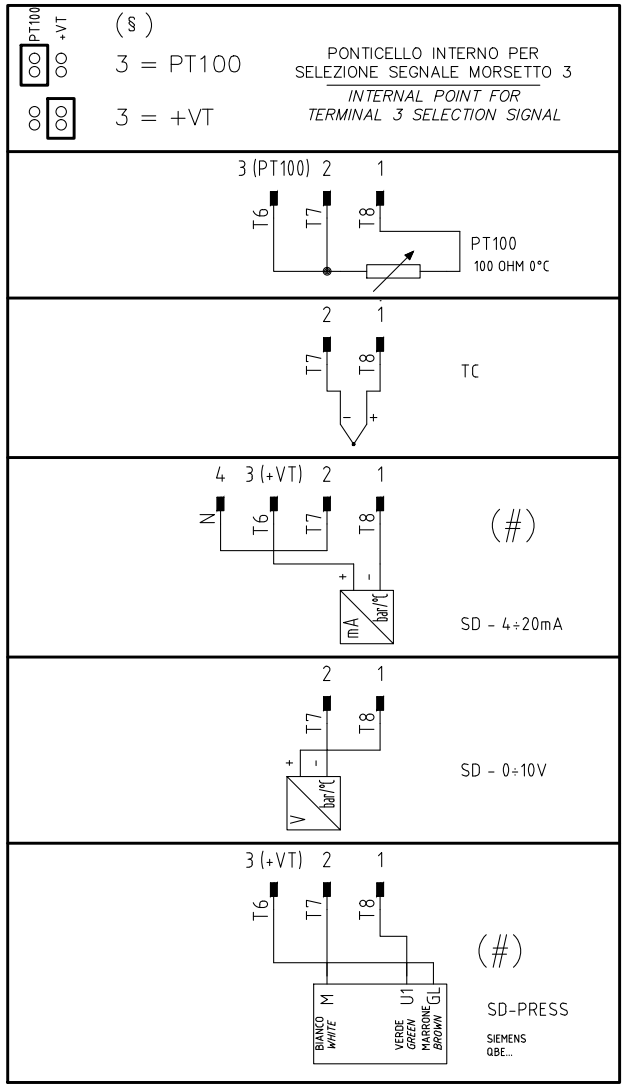


(xx)
ATTENZIONE COLLEGAMENTO SONDE CON CONNETTORE 7 POLI
*WARNING PROBE CONNECTION WITH 7 PINS CONNECTOR*

# RWF40.0x0

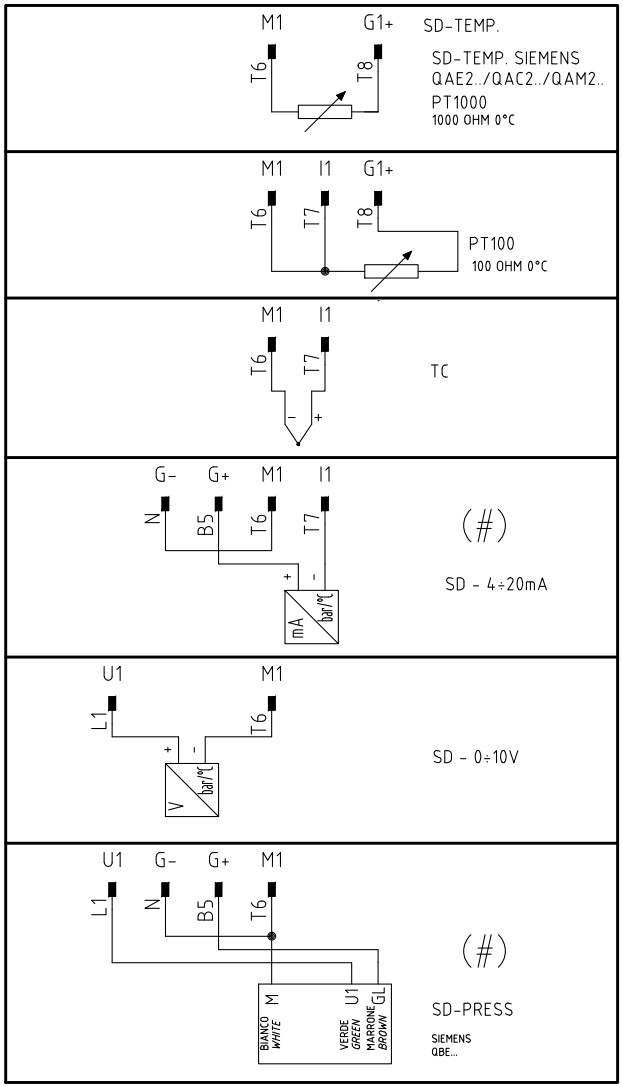


(xx)
ATTENZIONE COLLEGAMENTO SONDE CON CONNETTORE 7 POLI
*WARNING PROBE CONNECTION WITH 7 PINS CONNECTOR*

# RWF50.2x

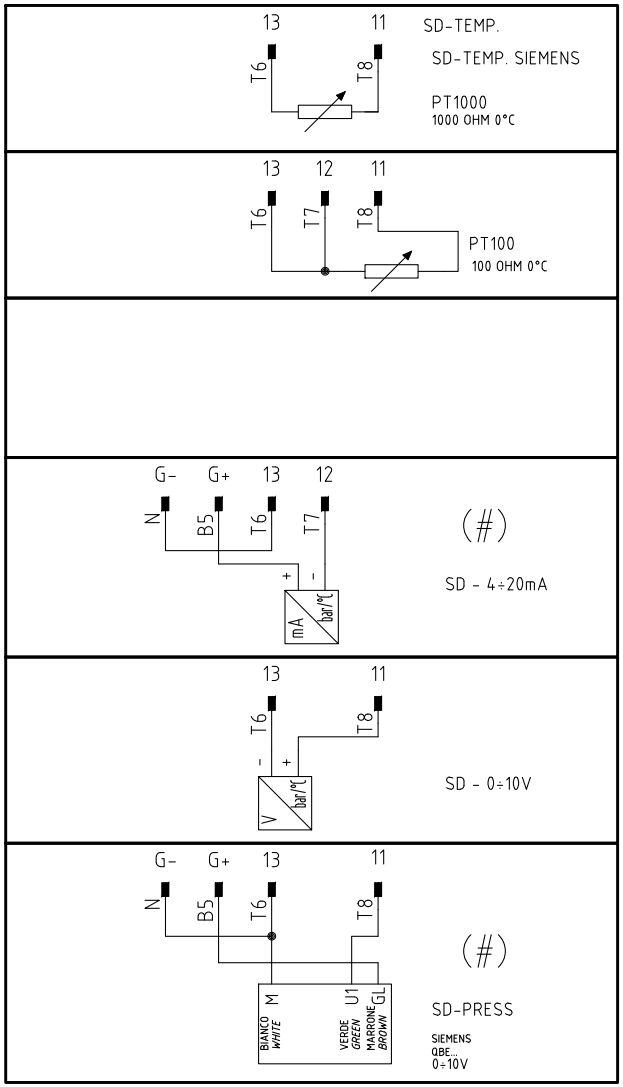


(#)
COLLEGAMENTO SOLO PER TRASDUTTORI PASSIVI
*TRASDUCER PASSIVE CONNECTION ONLY*

| | | | |
|---|---|---|---|
| Data 08/03/2000 | | PREC. | FOGLIO |
| Revisione **08** | | 3 | 4 |
| Dis. N. **07 – 403** | | SEGUE | TOTALE |
| | | 5 | 7 |

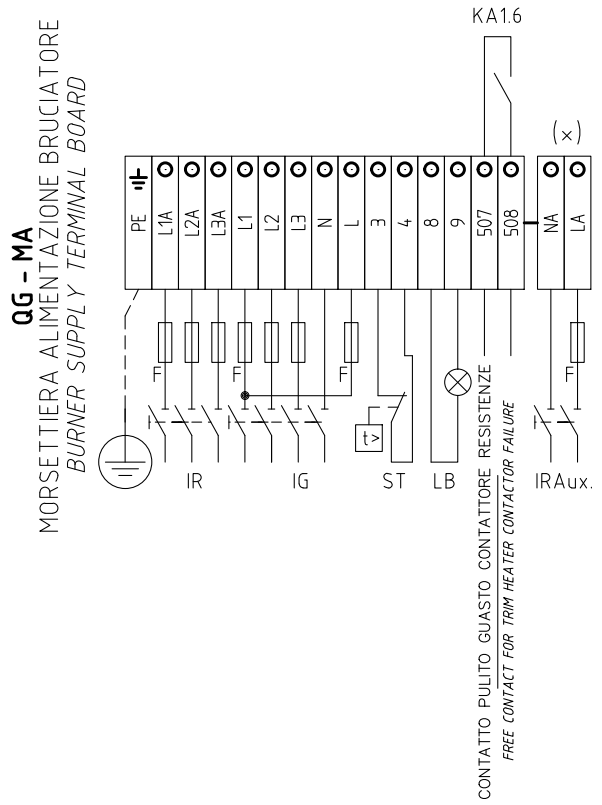


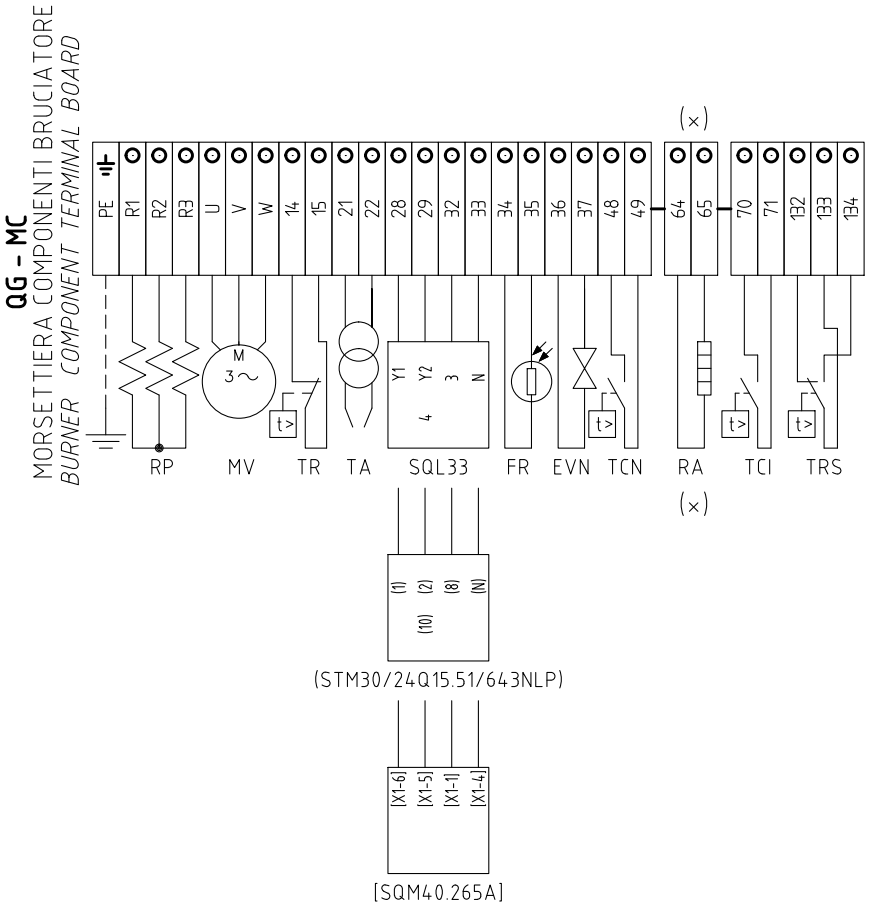


SERVOCOMANDO SERRANDA ARIA
*AIR DAMPER ACTUATOR*
SQL33

| | |
|---|---|
| Y1 | ALTA FIAMMA<br>*HIGH FLAME* |
| Y2 | SOSTA E ACCENSIONE<br>*STAND-BY AND IGNITION* |
| 3 | BASSA FIAMMA<br>*LOW FLAME* |

SERVOCOMANDO SERRANDA ARIA (ALTERNATIVO)
*AIR DAMPER ACTUATOR (ALTERNATIVE)*
(STM30/24Q15.51/641NLP)

| | |
|---|---|
| I | ALTA FIAMMA<br>*HIGH FLAME* |
| II | SOSTA E ACCENSIONE<br>*STAND-BY AND IGNITION* |
| III | BASSA FIAMMA<br>*LOW FLAME* |

SERVOCOMANDO SERRANDA ARIA (ALTERNATIVO)
*AIR DAMPER ACTUATOR (ALTERNATIVE)*
[SQM40.265A]

| | |
|---|---|
| I | ALTA FIAMMA<br>*HIGH FLAME* |
| II | SOSTA E ACCENSIONE<br>*STAND-BY AND IGNITION* |
| III | BASSA FIAMMA<br>*LOW FLAME* |

(x)
UTILIZZATO SOLO PER VERSIONI "NAFTA ECOLOGICA" E "NAFTA DENSA"
*USED FOR "ECODEN" AND "HEAVY OIL" VERSIONS ONLY*

| | | | |
|---|---|---|---|
| Data 08/03/2000 | | PREC. | FOGLIO |
| Revisione **08** | | 4 | 5 |
| Dis. N. **07 – 403** | | SEGUE | TOTALE |
| | | 6 | 7 |

| | SIGLA/ITEM | FOGLIO/SHEET | Descrizione | DESCRIPTION |
|---|---|---|---|---|
| | 600V RRR0-1-T73 | 3 | REGOLATORE MODULANTE (ALTERNATIVO) | BURNER MODULATOR (ALTERNATIVE) |
| | (STM30/24Q15.51/641NLP) | 2 | SERVOCOMANDO SERRANDA ARIA (ALTERNATIVO) | AIR DAMPER ACTUATOR (ALTERNATIVE) |
| | CMF | 3 | COMMUT. MANUALE FUNZ. 0)FERMO 1)ALTA FIAMMA 2)BASSA FIAMMA 3)AUTOMATICO | MANUAL SWITCH 0)OFF 1)HIGH FLAME 2)LOW FLAME 3)AUTOMATIC |
| | CO | 2 | CONTAORE (OPTIONAL) | TIME COUNTER (OPTIONAL) |
| | EVN | 2 | ELETTROVALVOLA NAFTA | OIL SOLENOID VALVE |
| | FR | 2 | FOTORESISTENZA RILEVAZIONE FIAMMA | PHOTORESISTOR FLAME DETECTOR |
| | FU1.0 | 1 | FUSIBILI LINEA PRERISCALDATORE RP | LINE PRE-HEATING RP FUSES |
| | FU1.1 | 1 | FUSIBILI LINEA BRUCIATORE | BURNER LINE FUSES |
| | FU1.2 | 1 | FUSIBILE LINEA AUSILIARI | AUXILIARY LINE FUSE |
| | FU1.5 | 1 | FUSIBILE AUSILIARIO | AUXILIARY FUSE |
| (x) | FU1.8 | 1 | FUSIBILE LINEA RESISTENZE AUSILIARIE | LINE AUXILIARY RESISTORS FUSE |
| (x) | FU1.9 | 1 | FUSIBILE RESISTENZE AUSILIARIE | AUXILIARY RESISTORS FUSE |
| | FU3.3 | 3 | FUSIBILE | FUSE |
| | IG | 1 | INTERRUTTORE GENERALE | MAINS SWITCH |
| | IL | 1 | INTERRUTTORE LINEA AUSILIARI | AUXILIARY LINE SWITCH |
| | IR | 1 | INTERRUTTORE LINEA RESISTENZE PRERISCALDATORE | PRE-HEATING RESISTORS LINE SWITCH |
| (x) | IRA | 1 | INTERRUTTORE RESISTENZE AUSILIARIE | AUXILIARY RESISTORS SWITCH |
| (x) | IRAux. | 1 | INTERRUTTORE RESISTENZE AUSILIARIE | AUXILIARY RESISTORS SWITCH |
| | KA1.6 | 1 | RELE' AUSILIARIO SEGNALAZIONE GUASTO CONTATTORE RESISTENZE | AUXILIARY RELAY FOR TRIM HEATER CONTACTOR FAILURE |
| | KA2.2 | 2 | RELE' AUSILIARIO | AUXILIARY RELAY |
| | KM1.7 | 1 | CONTATTORE RESISTENZE PRERISCALDATORE [RP] | PRE-HEATING RESISTORS [RP] CONTACTOR |
| | KM2.3 | 2 | CONTATTORE MOTORE VENTILATORE | FAN MOTOR CONTACTOR |
| | KT2.2 | 2 | RELE' TEMPORIZZATORE | DELAYED RELAY |
| | LAF | 2 | LAMPADA SEGNALAZIONE ALTA FIAMMA BRUCIATORE | BURNER IN HIGH FLAME INDICATOR LIGHT |
| | LB | 2 | LAMPADA SEGNALAZIONE BLOCCO BRUCIATORE | INDICATOR LIGHT FOR BURNER LOCK-OUT |
| | LBF | 2 | LAMPADA SEGNALAZIONE BASSA FIAMMA BRUCIATORE | BURNER IN LOW FLAME INDICATOR LIGHT |
| | LEVN | 2 | LAMPADA SEGNALAZIONE APERTURA [EVN] | INDICATOR LIGHT FOR OPENING OF ELECTRO-VALVE [EVN] |
| | LOA44 / LMO24.255 / LMO44.255 | 2 | APPARECCHIATURA CONTROLLO FIAMMA | CONTROL BOX |
| | LRP | 1 | LAMPADA SEGNALAZIONE FUNZIONAMENTO PRERISCALDATORE RP | INDICATOR LIGHT FOR PRE-HEATING RESISTOR RP OPERATION |
| | LT | 1 | LAMPADA SEGNALAZIONE BLOCCO TERMICO MOTORE VENTILATORE | INDICATOR LIGHT FOR FAN OVERLOAD TRIPPED |
| | LTA | 2 | LAMPADA SEGNALAZIONE TRASFORMATORE DI ACCENSIONE | IGNITION TRANSFORMER INDICATOR LIGHT |
| | LTRS | 1 | LAMPADA SEGNALAZIONE BLOCCO TERMOSTATO DI SICUREZZA PRERISCALDATORE [RP] | INDICATOR LIGHT FOR SAFETY THERMOSTAT [RP] PRE-HEATING |

(x)
UTILIZZATO SOLO PER VERSIONI "NAFTA ECOLOGICA" E "NAFTA DENSA"
*USED FOR "ECODEN" AND "HEAVY OIL" VERSIONS ONLY*

| | SIGLA/ITEM | FOGLIO/SHEET | Descrizione | DESCRIPTION |
|---|---|---|---|---|
| | MV | 1 | MOTORE VENTILATORE | FAN MOTOR |
| | PS | 2 | PULSANTE SBLOCCO FIAMMA | LOCK-OUT RESET BUTTON |
| | PT100 | 4 | SONDA DI TEMPERATURA | TEMPERATURE PROBE |
| (x) | RA | 1 | RESISTENZE AUSILIARIE | AUXILIARY RESISTORS |
| | RP | 1 | RESISTENZE PRERISCALDATORE NAFTA | PRE-HEATING TANK RESISTORS |
| | RWF40.0x0 | 3 | REGOLATORE MODULANTE | ???????????? ????????? |
| | RWF50.2x | 3 | REGOLATORE MODULANTE (ALTERNATIVO) | BURNER MODULATOR (ALTERNATIVE) |
| | SD-PRESS | 4 | SONDA DI PRESSIONE | PRESSURE PROBE |
| | SD-TEMP. | 4 | SONDA DI TEMPERATURA | TEMPERATURE PROBE |
| | SD - 0÷10V | 4 | TRASDUTTORE USCITA IN TENSIONE | TRANSDUCER VOLTAGE OUTPUT |
| | SD - 4÷20mA | 4 | TRASDUTTORE USCITA IN CORRENTE | TRANSDUCER CURRENT OUTPUT |
| | SQL33.03 | 2 | SERVOCOMANDO SERRANDA ARIA | AIR DAMPER ACTUATOR |
| | ST | 1 | SERIE TERMOSTATI/PRESSOSTATI | SERIES OF THERMOSTATS OR PRESSURE SWITCHES |
| | TA | 2 | TRASFORMATORE DI ACCENSIONE | IGNITION TRANSFORMER |
| | TC | 4 | TERMOCOPPIA | THERMOCOUPLE |
| | TCI | 2 | TERMOSTATO CONSENSO IMPIANTO | PLANT CONSENT THERMOSTAT |
| | TCN | 1 | TERMOSTATO CONSENSO NAFTA | OIL ENABLING THERMOSTAT |
| | TR | 1 | TERMOSTATO DI REGOLAZIONE PRERISCALDATORE [RP] | REGULATION THERMOSTAT FOR PRE-HEATING [RP] RESISTORS |
| | TRS | 1 | TERMOSTATO DI SICUREZZA PRERISCALDATORE [RP] | PRE-HEATING [RP] A SAFETY THERMOSTAT |
| | TV | 1 | TERMICO MOTORE VENTILATORE | FAN MOTOR THERMAL |
| | [SQM40.265A] | 2 | SERVOCOMANDO SERRANDA ARIA (ALTERNATIVO) | AIR DAMPER ACTUATOR (ALTERNATIVE) |

(x)
UTILIZZATO SOLO PER VERSIONI "NAFTA ECOLOGICA" E "NAFTA DENSA"
*USED FOR "ECODEN" AND "HEAVY OIL" VERSIONS ONLY*

| | | | |
|---|---|---|---|
| Data 08/03/2000 | | PREC. | FOGLIO |
| Revisione 08 | | 6 | 7 |
| Dis. N. 07 – 403 | | SEGUE | TOTALE |
| | | / | 7 |