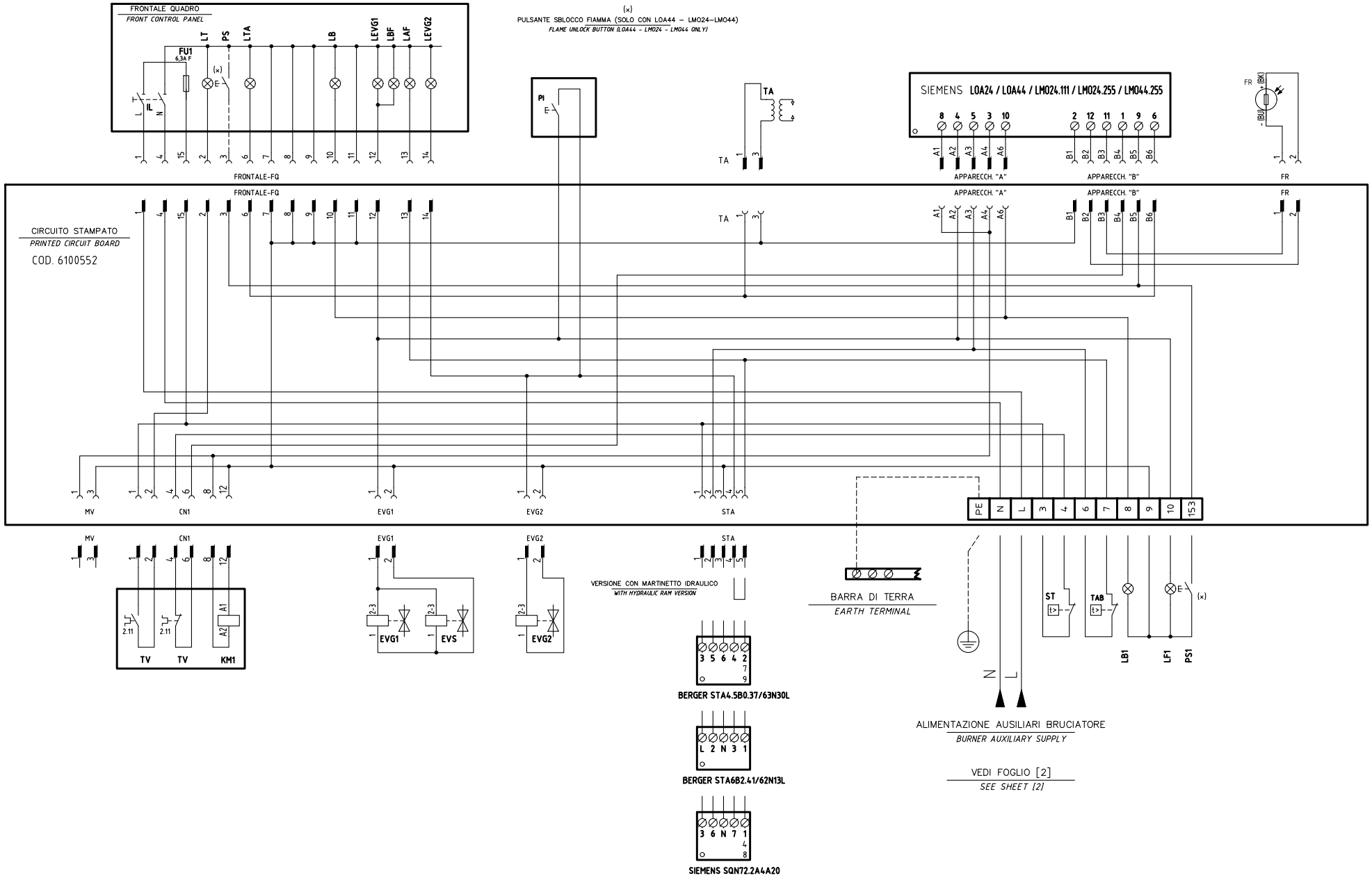


| REV. | MODIFICA | DATA | FIRME |
|---|---|---|---|
| 04 | AGGIUNTO/ADDED "EVS" | 22/02/13 | U. PINTON |
| 03 | AGGIUNTO/ADDED LMO24.255 | 07/01/13 | U. PINTON |
| 02 | AGGIUNTO/ADDED SQN72... | 22/05/09 | U. PINTON |
| 01 | EARTH TERMINAL ADDED | 10/12/07 | U. PINTON |

UNIGAS

Impianto
TIPI/TYPES PG60/PG70/PG81/PG90/PG91
MODELLO G–.AB.x.xx.A.(M)

Descrizione

Ordine

Commessa

Esecutore: U. PINTON

Data Controllato: 06/08/2014

Controllato: E. CAVALLI

Data: 10/12/2007

Revisione: 04

Dis. N.: 18 – 141

PREC.: /

FOGLIO: 1

SEGUE: 2

TOTALE: 2

| SIGLA/ITEM | DESCRZIONE | DESCRIPTION |
|---|---|---|
| BERGER STA4.5B0.37/63N30L | SERVOCOMANDO SERRANDA ARIA | AIR DAMPER ACTUATOR |
| BERGER STA6B2.41/62N13L | SERVOCOMANDO SERRANDA ARIA (ALTERNATIVO) | AIR DAMPER ACTUATOR (ALTERNATIVE) |
| EVG1 | ELETTROVALVOLA GASOLIO I° STADIO | LIGHT OIL SOLENOID -VALVE - 1st STAGE |
| EVG2 | ELETTROVALVOLA GASOLIO II° STADIO | LIGHT OIL SOLENOID VALVE - 2nd STAGE |
| EVS | ELETTROVALVOLA GASOLIO DI SICUREZZA | SAFETY LIGHT OIL SOLENOID VALVE |
| FR | FOTORESISTENZA RILEVAZIONE FIAMMA | PHOTORESISTOR FLAME DETECTOR |
| FU1 | FUSIBILE DI LINEA | LINE FUSE |
| FU3 | FUSIBILI LINEA MOTORE VENTILATORE | FAN MOTOR LINE FUSES |
| FU4 | FUSIBILE DI LINEA | LINE FUSE |
| IB | INTERRUTTORE LINEA BRUCIATORE | BURNER LINE SWITCH |
| IG | INTERRUTTORE GENERALE | MAINS SWITCH |
| IL | INTERRUTTORE LINEA AUSILIARI | AUXILIARY LINE SWITCH |
| KM1 | CONTATTORE MOTORE VENTILATORE | FAN MOTOR CONTACTOR |
| LAF | LAMPADA SEGNALAZIONE ALTA FIAMMA BRUCIATORE | BURNER IN HIGH FLAME INDICATOR LIGHT |
| LB | LAMPADA SEGNALAZIONE BLOCCO BRUCIATORE | INDICATOR LIGHT FOR BURNER LOCK-OUT |
| LB1 | LAMPADA SEGNALAZIONE BLOCCO BRUCIATORE | INDICATOR LIGHT FOR BURNER LOCK-OUT |
| LBF | LAMPADA SEGNALAZIONE BASSA FIAMMA BRUCIATORE | BURNER IN LOW FLAME INDICATOR LIGHT |

| SIGLA/ITEM | DESCRIZIONE | DESCRIPTION |
|---|---|---|
| LEVG1 | LAMPADA SEGNALAZIONE APERTURA [EVG1] | INDICATOR LIGHT FOR OPENING OF ELECTRO-VALVE [EVG1] |
| LEVG2 | LAMPADA SEGNALAZIONE APERTURA [EVG2] | INDICATOR LIGHT FOR OPENING OF ELECTRO-VALVE [EVG2] |
| LF1 | LAMPADA SEGNALAZIONE FUNZIONAMENTO BRUCIATORE | INDICATOR LIGHT BURNER OPERATION |
| LOA.. / LMO.. | APPARECCHIATURA CONTROLLO FIAMMA | CONTROL BOX |
| LT | LAMPADA SEGNALAZIONE BLOCCO TERMICO | INDICATOR LIGHT FOR MOTOR OVERLOAD THERMAL CUTOUT |
| LTA | LAMPADA SEGNALAZIONE TRASFORMATORE DI ACCENSIONE | IGNITION TRANSFORMER INDICATOR LIGHT |
| MV | MOTORE VENTILATORE | FAN MOTOR |
| PI | PULSANTE INNESCO SECONDO STADIO BRUCIATORE | II° STAGE BURNER START BUTTON |
| PS | PULSANTE SBLOCCO FIAMMA | FLAME UNLOCK BUTTON |
| PS1 | PULSANTE SBLOCCO FIAMMA | FLAME UNLOCK BUTTON |
| SIEMENS SQN72.2A4A20 | SERVOCOMANDO SERRANDA ARIA | AIR DAMPER ACTUATOR |
| ST | SERIE TERMOSTATI/PRESSOSTATI | SERIES OF THERMOSTATS OR PRESSURE SWITCHES |
| TA | TRASFORMATORE DI ACCENSIONE | IGNITION TRANSFORMER |
| TAB | TERMOSTATO/PRESSOSTATO ALTA-BASSA FIAMMA | HIGH-LOW THERMOSTAT/PRESSURE SWITCHES |
| TS | TERMOSTATO/PRESSOSTATO DI SICUREZZA | SAFETY THERMOSTAT OR PRESSURE SWITCH |
| TV | TERMICO MOTORE VENTILATORE | FAN MOTOR THERMAL |

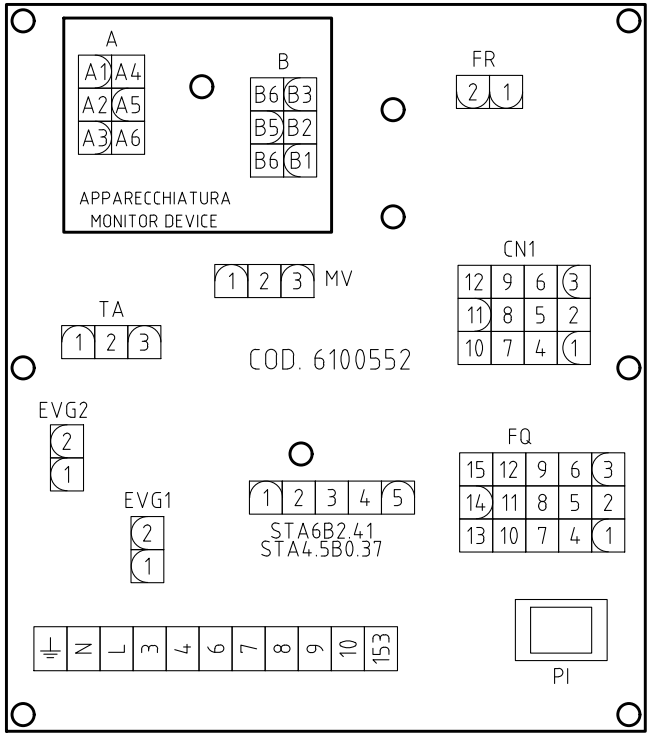


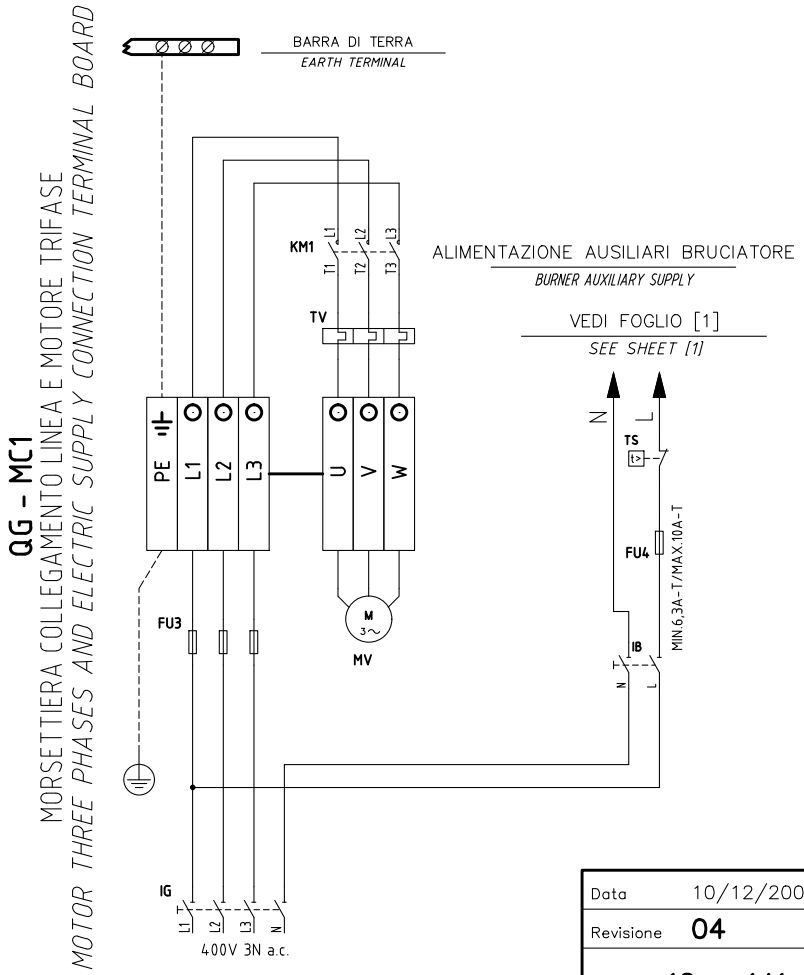


QG - MC1

MORSETTIERA COLLEGAMENTO LINEA E MOTORE TRIFASE

*MOTOR THREE PHASES AND ELECTRIC SUPPLY CONNECTION TERMINAL BOARD*

SERVOCOMANDO SERRANDA ARIA
*AIR DAMPER ACTUATOR*
STA4.5B0.37/037/63N30L

| | |
|---|---|
| I | ALTA FIAMMA<br>*HIGH FLAME* |
| II | SOSTA, ACCENSIONE E BASSA FIAMMA<br>*STAND-BY, IGNITION AND LOW FLAME* |
| III | APERTURA EVG2<br>*OPEN EVG2* |

SERVOCOMANDO SERRANDA ARIA (ALTERNATIVO)
*AIR DAMPER ACTUATOR (ALTERNATIVE)*
STA6B2.41/62N13L

| | |
|---|---|
| ST2 | ALTA FIAMMA<br>*HIGH FLAME* |
| ST1 | SOSTA, ACCENSIONE E BASSA FIAMMA<br>*STAND-BY, IGNITION AND LOW FLAME* |
| MV | APERTURA EVG2<br>*OPEN EVG2* |

SERVOCOMANDO SERRANDA ARIA (ALTERNATIVO)
*AIR DAMPER ACTUATOR (ALTERNATIVE)*
SQN72.2.A4A20

| | |
|---|---|
| I (ROSSO)<br>*I (RED)* | ALTA FIAMMA<br>*HIGH FLAME* |
| II (BLU)<br>*II (BLUE)* | SOSTA, ACCENSIONE E BASSA FIAMMA<br>*STAND-BY, IGNITION AND LOW FLAME* |
| IV (NERO)<br>*IV (BLACK)* | APERTURA EVG2<br>*OPEN EVG2* |

| | | | |
|---|---|---|---|
| Data | 10/12/2007 | PREC. | FOGLIO |
| Revisione | 04 | 1 | 2 |
| Dis. N. | 18 – 141 | SEGUE | TOTALE |
| | | / | 2 |